КПЭМ-160.9851.000РС
Котлы пищеварочные
электрические (160л)

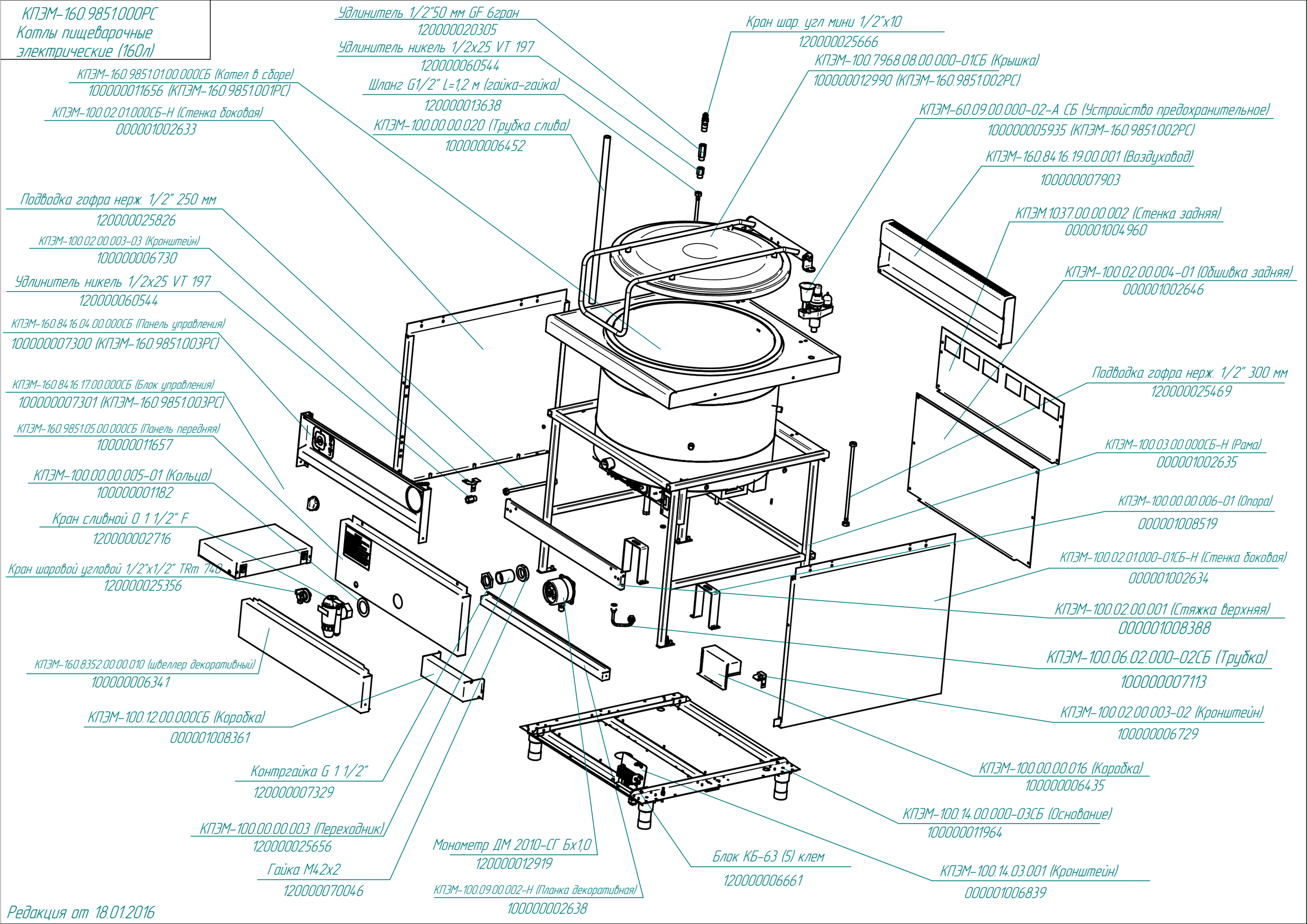

Редакция от 18.01.2016

КПЭМ-160.9851.002РС
Котлы пищеварочные
электрические (160л)

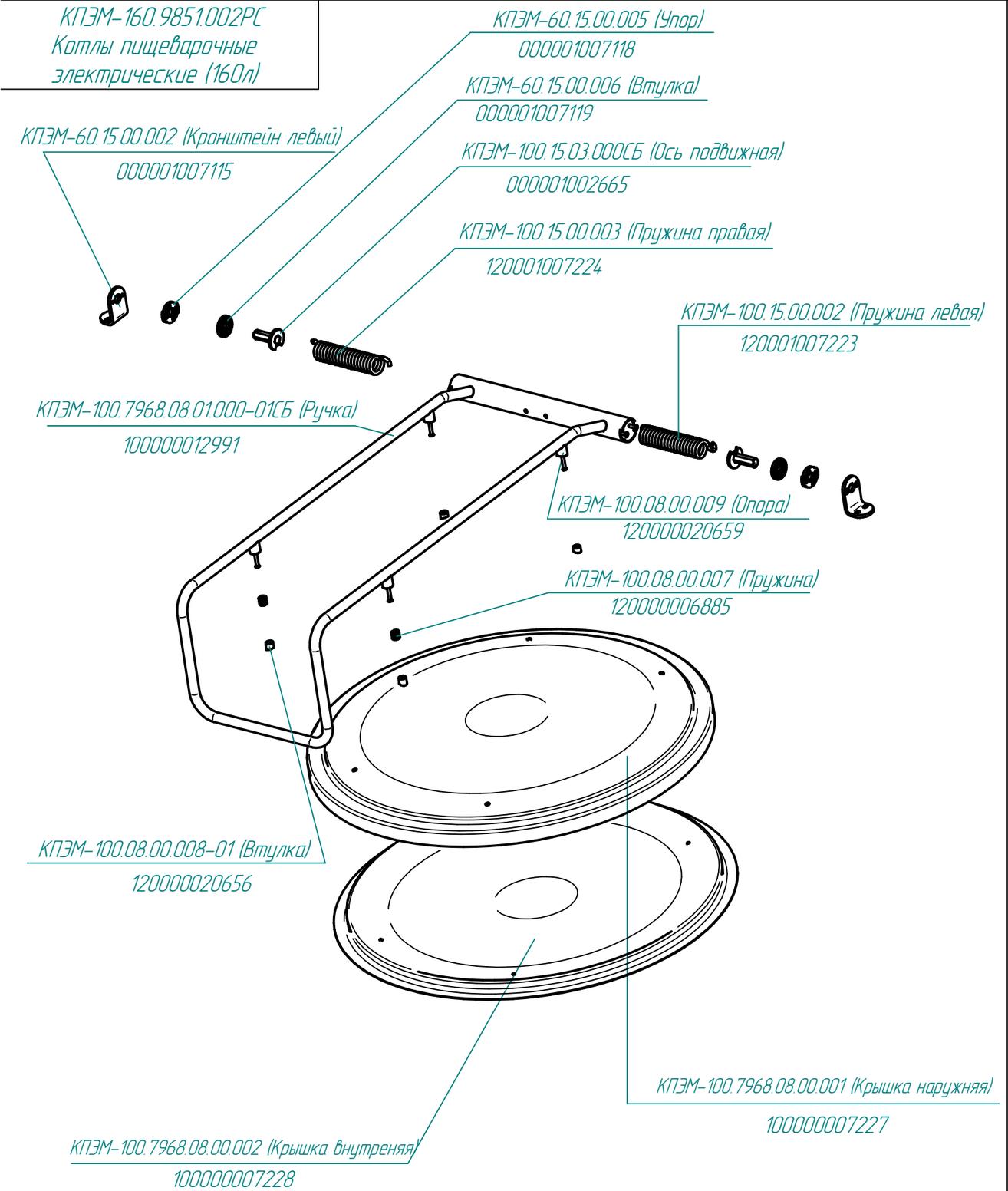

КПЭМ-60.09.00.000-02-А СБ (Устройство предохранительное)

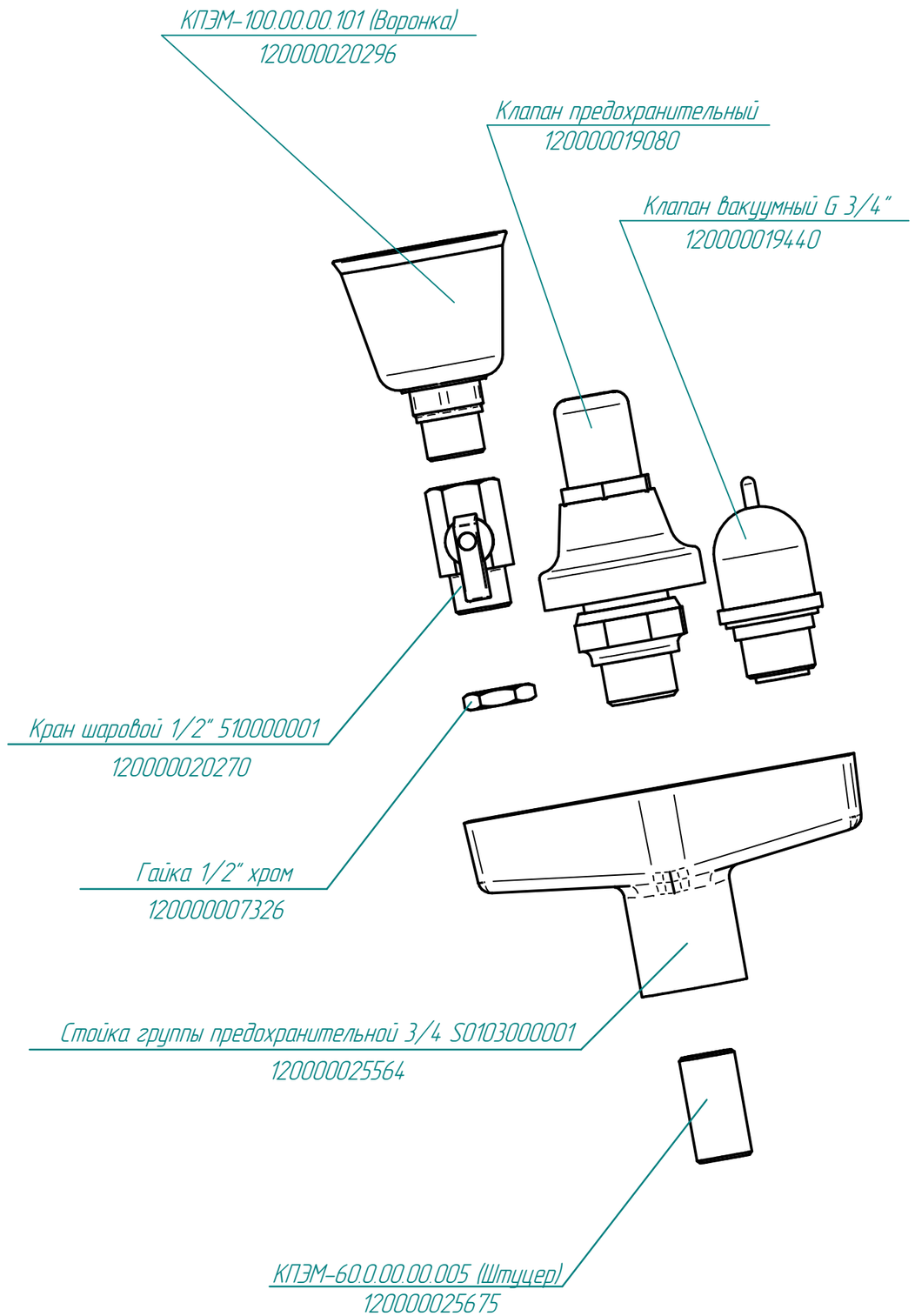

Редакция от 18.01.2016

КПЭМ-160.9851.003РС
Котлы пищеварочные
электрические (160л)

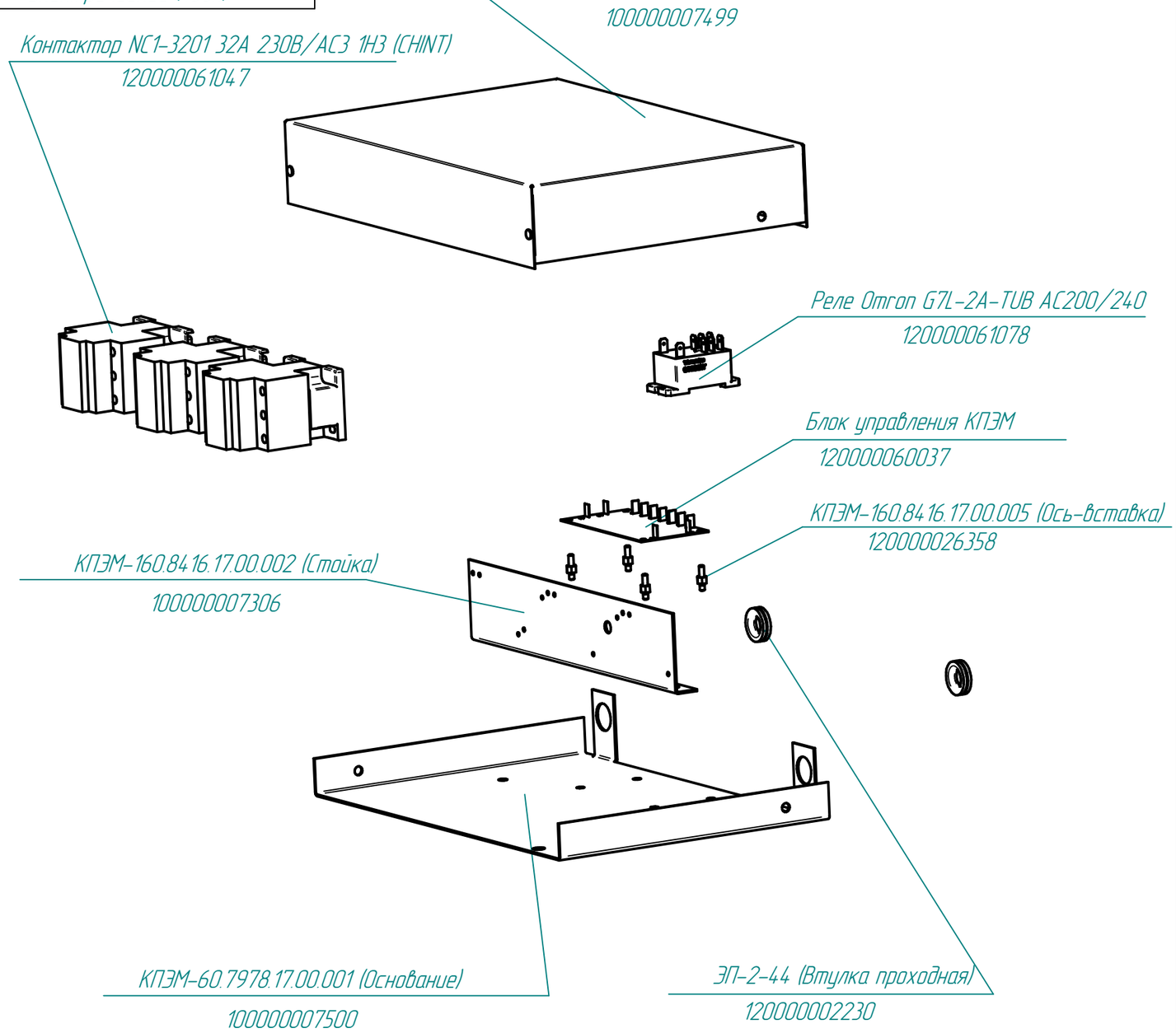

КПЭМ-160.8416.17.00.000СБ (Блок управления)
100000007301

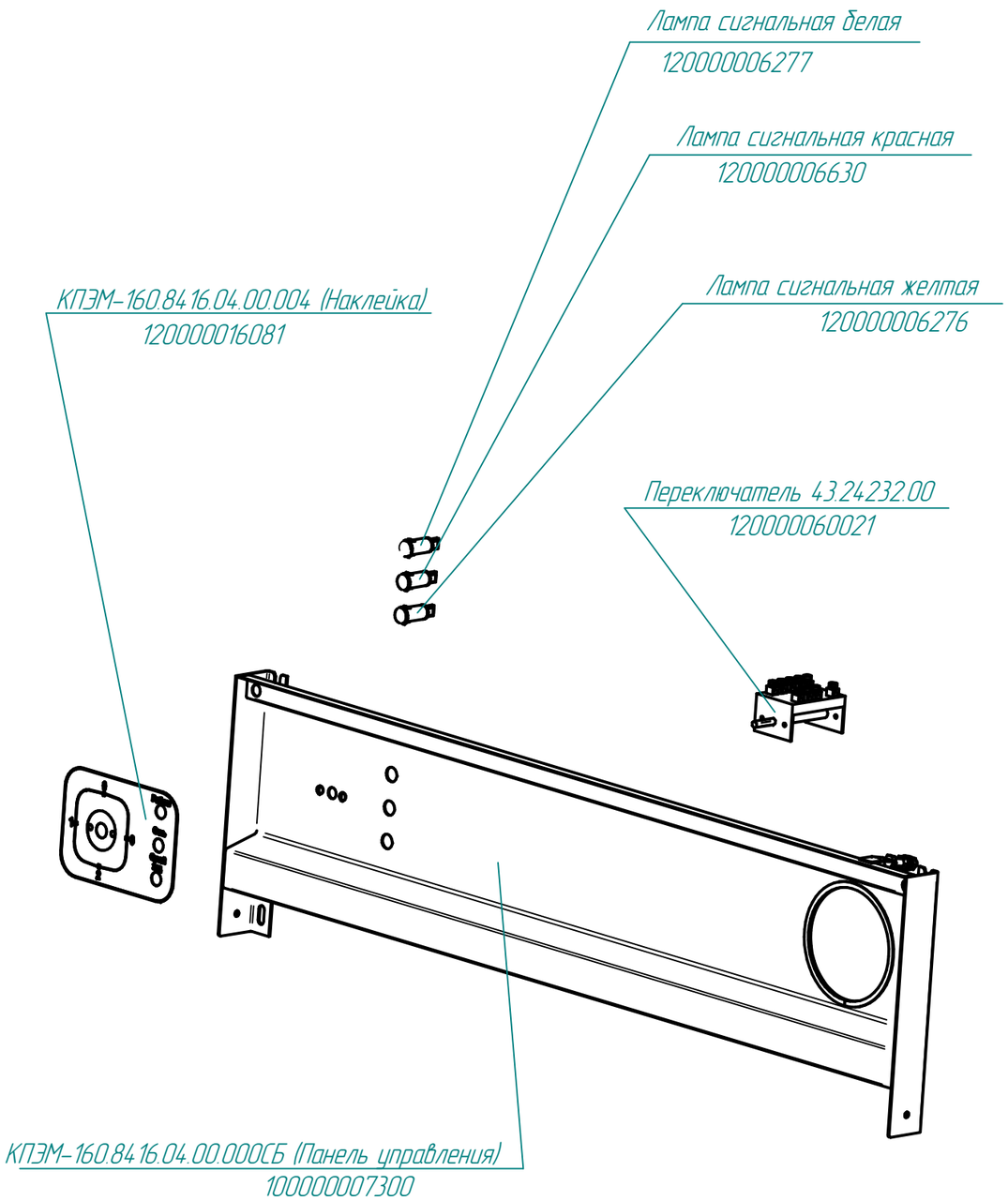

Редакция от 18.01.2016

КПЭМ-160.9851.001РС
Котлы пищеварочные электрические (160л)

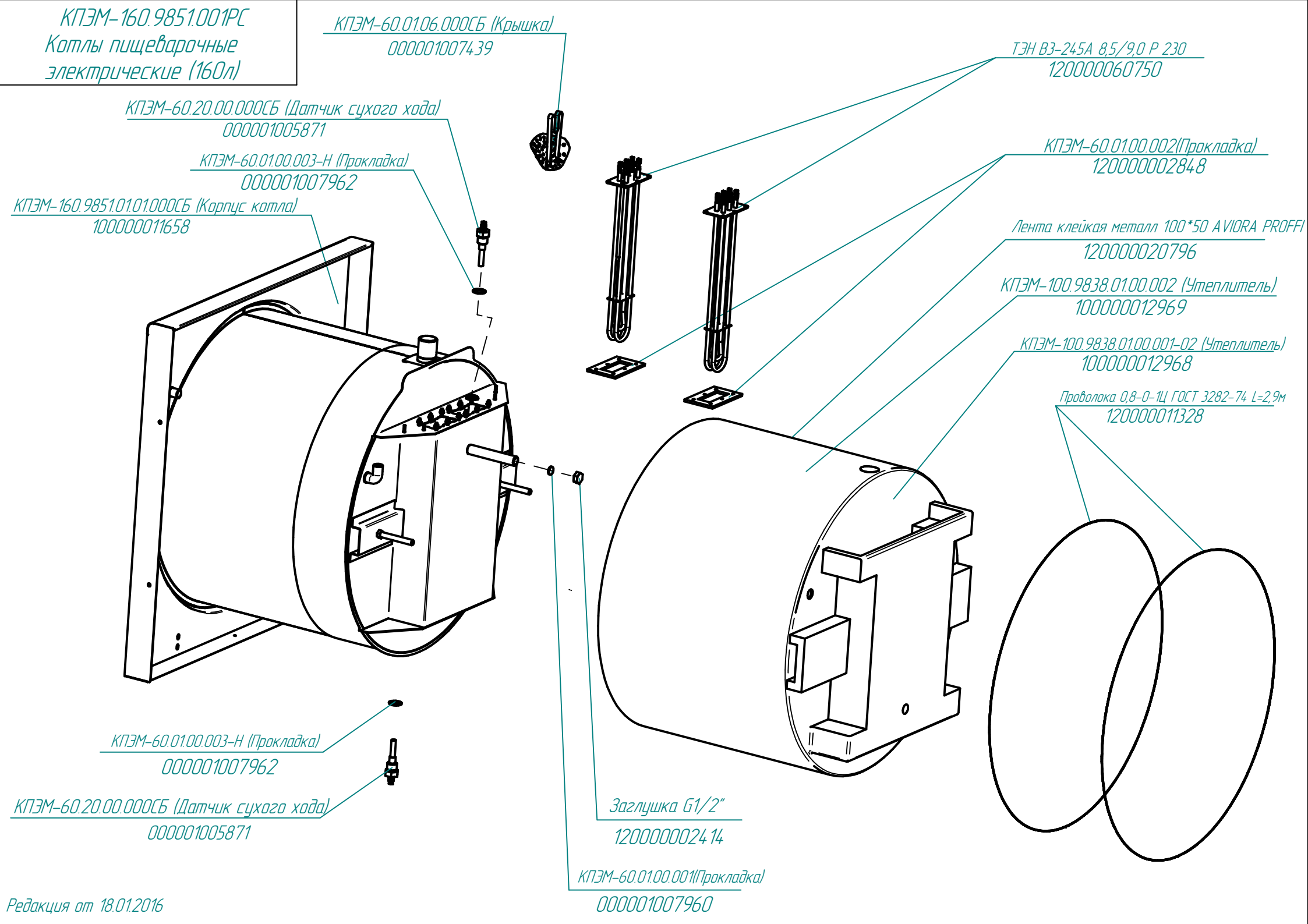

Редакция от 18.01.2016