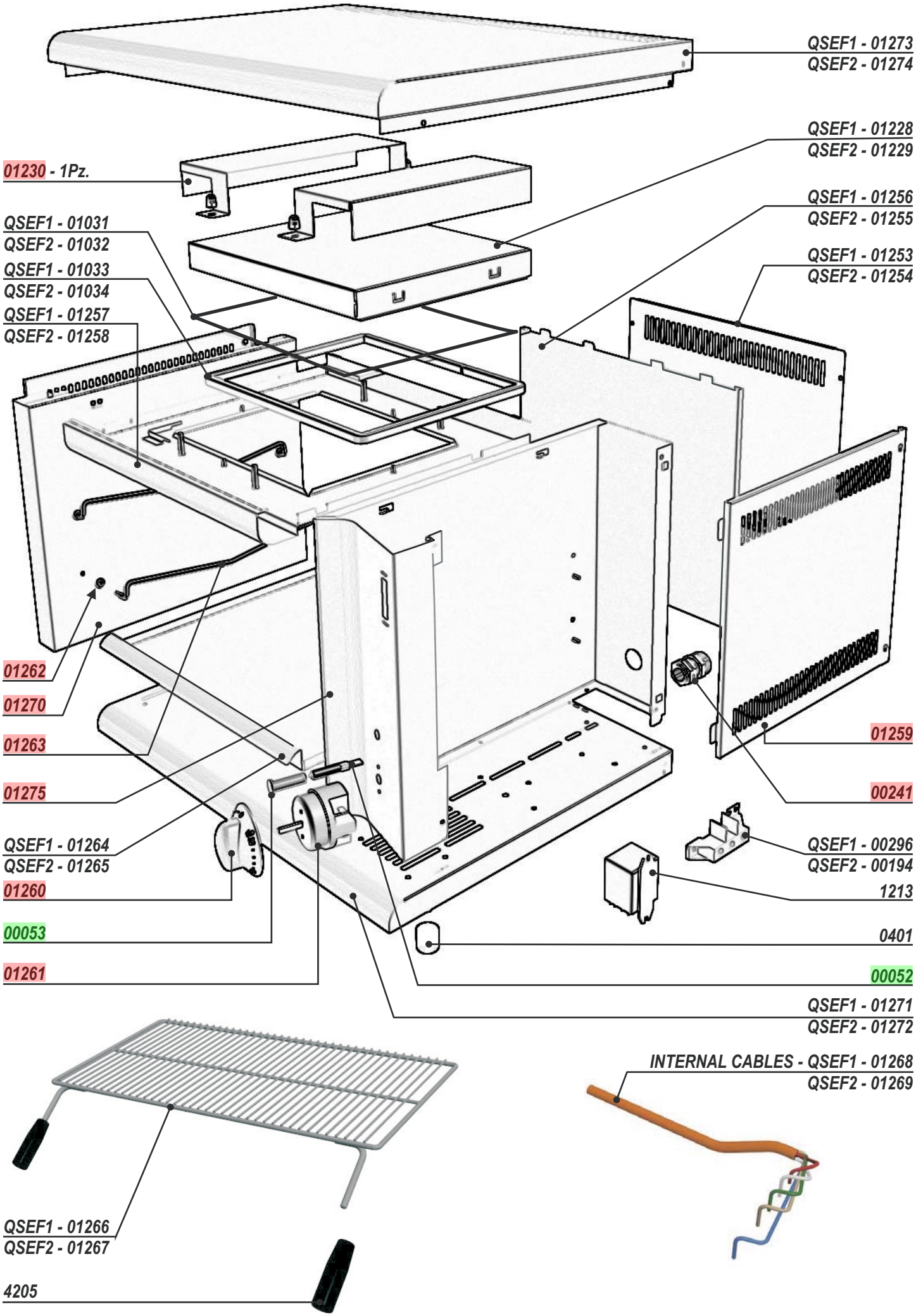
QSEF1 - 01273
QSEF2 - 01274
QSEF1 - 01228
QSEF2 - 01229
01230 - 1Pz.
QSEF1 - 01256
QSEF2 - 01255
QSEF1 - 01031
QSEF2 - 01032
QSEF1 - 01253
QSEF2 - 01254
QSEF1 - 01033
QSEF2 - 01034
QSEF1 - 01257
QSEF2 - 01258
01262
01270
01263
01259
01275
00241
QSEF1 - 01264
QSEF2 - 01265
QSEF1 - 00296
QSEF2 - 00194
01260
1213
00053
0401
01261
00052
QSEF1 - 01271
QSEF2 - 01272
INTERNAL CABLES - QSEF1 - 01268
QSEF2 - 01269
QSEF1 - 01266
QSEF2 - 01267
4205

CODICI RICAMBIO PER FINITO / SPARE PARTS FOR THE FINISHED PRODUCT

Aggiornato al/Updated to 27/11/17

Artic./Item	Descrizione/Description	Modello/Model
216008	**SALAMANDRA ULTRARAPIDA CHIUSA SU 3 LATI** **ULTRA RAPID SALAMANDER - CLOSED ON 3 SIDES**	**QSEF2/2**

Cons./Recom.	Pos./Posit.	Ricambio/Replacement			Prezzo/Price List
	00000401	RC00000401	PIEDINO IN GOMMA SEF-TS-IR	RUBBER FOOT	4,08
*	00001213	RC00001213	RELAIS 16A 220V TOASTER	RELAY	45,34
	00004205	RC00004205	IMPUGNATURA IN BAKELITE	HANDLE	8,38
	00241000	RC00241000	PRESSACAVO PG16 CON DADO	CABLE GLAND AND NUT	7,18
	00296000	RC00296000	MORSETTIERA MONOFASE	CONNECTING BLOCK	6,62
	01032000	RC01032000	VETRO RESISTENZA QSE60	HEATING ELEMENT GLASS QSE60	131,40
	01034000	RC01034000	GUARNIZIONE RESISTENZA QSE60	HEATING ELEMENT GASKET QSE60	15,11
*	01229000	RC01229000	RESISTENZA ELETTRICA 4KW	HEATING ELEMENT QSE60	200,03
	01230000	RC01230000	BLOCCAGGIO RESISTENZA QSE	HEATING ELEMENT LOCK QSE	17,19
	01254000	RC01254000	SCHIENALE ESTERNO QSEF2	EXTERNAL BACK PANEL QSEF2	26,59
	01255000	RC01255000	CHIUSURA INTERNA QSEF2	INTERNAL LOCK QSEF2	38,86
	01259000	RC01259000	FIANCO ESTERNO QSEF1-2	EXTERNAL SIDE QSEF1-2	35,02
*	01261000	RC01261000	TEMPORIZZATORE 30' PER QSEF	TIMER	40,49
	01262000	RC01262000	BOCCOLA GUIDA TELAIO	BUSHING FOR RUNNER	4,52
	01263000	RC01263000	GUIDA GRIGLIA QSEF	RUNNER FOR GRID QSEF	5,98
	01265000	RC01265000	BACINELLA ESTRAIBILE QSEF2	REMOVABLE DRIP TRAY QSEF2	56,17
	01267000	RC01267000	GRIGLIA QSEF2	GRID QSEF2	37,28
	01272000	RC01272000	FONDO QSEF2	BASE QSEF2	80,97
	01274000	RC01274000	CIELO QSEF2	EXTERNAL UPPER PANEL QSEF2	79,98
	01275000	RC01275000	FIANCO DESTRO	RIGHT SIDE	52,76
*	01782000	RC01782000	LAMPADA SEGN.NEON FASTON VERDE 230V	GREEN NEON LAMP 230V	6,09
*	01783000	RC01783000	PORTALAMPADA TRASPARENTE D10	TRANSPARENT LAMP HOLDER D10	5,30

L'azienda si riserva il diritto di apportare ulteriori aggiornamenti senza preavviso. / The data may be updated without prior warning