DESPIECE TECNICO

Fry-tops eléctricos
Electric fry-tops
Fry-tops électriques
Elektro griddle-platten
Fry-tops eletricci
Fry-tops elétricos

GAMA 900

Modelos:

FTE9-05 PLUS
FTE9-10 PLUS

Octubre 2011 October

Revisado Junio 2013 June Revised

FAGOR

FAGOR INDUSTRIAL

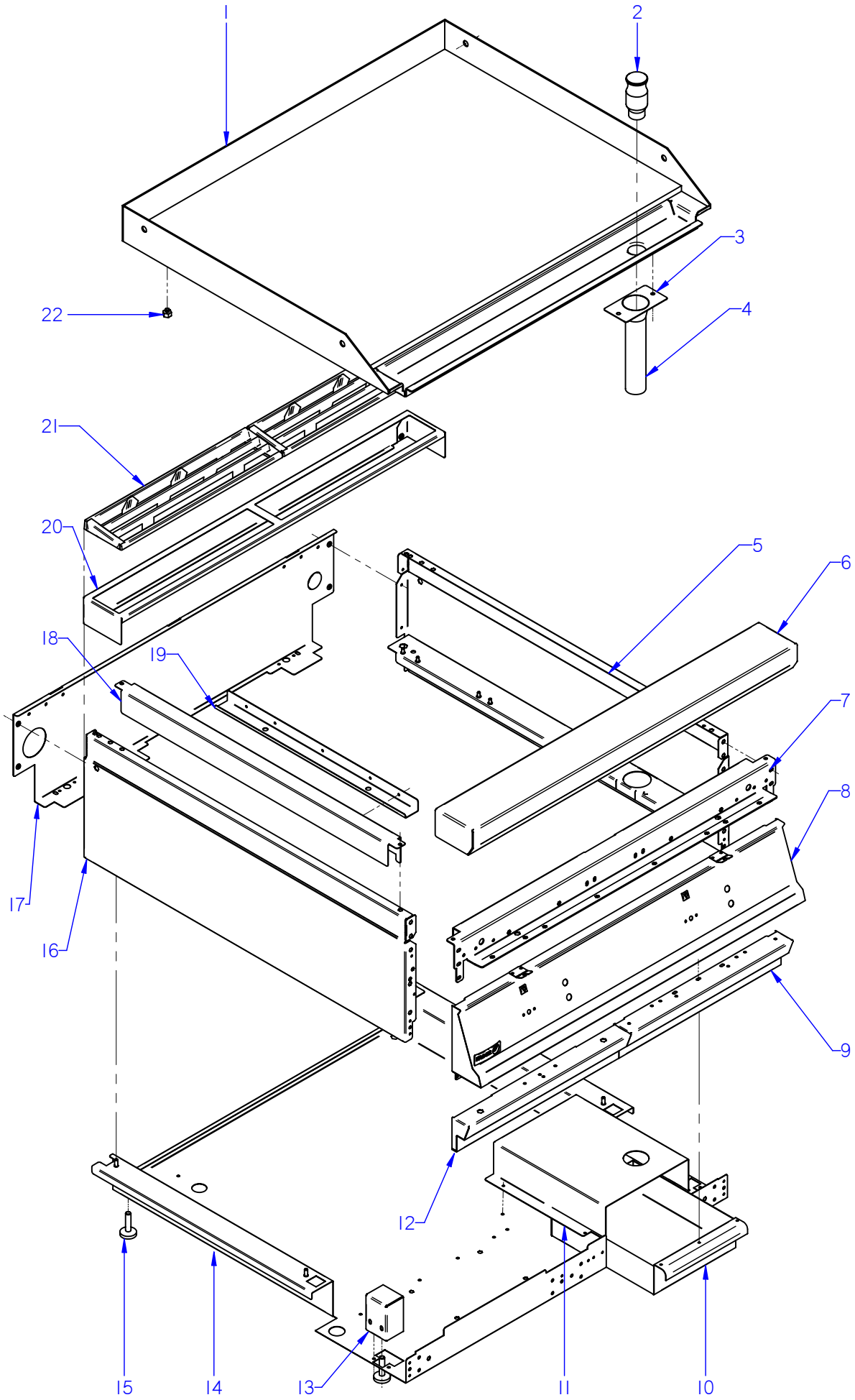

ITEM MARCADO EN COLOR = REPUESTO RECOMENDADO
COLOURED ITEM = RECOMMENDED SPARE PART

Nº plano / N º plane	Firma	Fecha / Date	Denominación / Denomination: MUEBLE / FITTING	Lamina / Sheet	
C-2905		2011-10	FRY-TOP FTE9-05 / 9-10 PLUS	1	Fagor Industrial S.Coop. FAGOR Oñate

MOD.	FRY-TOP	ZONA / ZONE	MUEBLE / FITTING	PLANO DIAGRAM	C-2905

ITEM	CODIGO REFERENCE	DENOMINACION	DENOMINATION	FTE9-05 PLUS	FTE9-10 PLUS							ELIMINADO ELIMINATED	INTRODUCID. INTRODUCED	NOTAS
1	R055401000	PLANCHA FTE9-05 L	PLATE FTE9-05 L	1	_									
1	R055403000	PLANCHA FTE9-05 R	PLATE FTE9-05 R	1	_									
1	R055402000	PLANCHA FTE/C9-05 L	PLATE FTE/C9-05 L	1	_									
1	R055404000	PLANCHA FTE/C9-05 R	PLATE FTE/C9-05 R	1	_									
1	R105401000	PLANCHA FTE9-10 L	PLATE FTE9-10 L	_	1									
1	R105403000	PLANCHA FTE9-10 R	PLATE FTE9-10 R	_	1									
1	R105402000	PLANCHA FTE9-10 L+R	PLATE FTE9-10 L+R	_	1									
1	R105404000	PLANCHA FTE/C9-10 L	PLATE FTE/C9-10 L	_	1									
1	R105406000	PLANCHA FTE/C9-10 R	PLATE FTE/C9-10 R	_	1									
1	R105405000	PLANCHA FTE/C9-10 L+R	PLATE FTE/C9-10 L+R	_	1									
2	R045415000	TAPON DESAGÜE CR-DURO	DRAINAGE CAP CHROME PLATE	1	1									SOLO CROMO DURO
3	R042615000	SOPORTE TUBO DESAGÜE	DRAINAGE PIPE SUPPORT	1	1									
	Q302022000	ARANDELA 16X6X1.2 A.304	WASHER 16X6X1.2 A.304	2	2									
	Q162040000	TUERCA EXAGONAL M6	HEXAGONAL NUT M6	2	2									
4	R155010000	TUBO DESAGÜE FRY-TOP G-900	DRAINAGE PIPE FRY-TOP G900	1	1									
5	R062810000	PANEL LATERAL DERECHO G9-00	RIGHT SIDE PANEL G900	1	1									
	Q221342000	REMACHE EXAGONAL M5	HEXAGONAL RIVET M5	7	7									
	Q162030000	TUERCA EXAGONAL M5	HEXAGONAL NUT M5	2	2									
	Q221345000	REMACHE EXAGONAL M10	HEXAGONAL RIVET M10	2	2									
	Q419005000	REMACHE 4X8 ALMG3 / ALUMINIO	RIVET 4X8 ALMG3 / ALUMINIUM	2	2									
6	U965415000	ANTERIOR DE MESA 1/2 M	FRONT BENCH 1/2 M	1	_							03,10,11		
6	12006768	ANTERIOR DE MESA 1/2 M AD	FRONT BENCH 1/2 M AD	1	_								03,10,11	
6	S105403000	ANTERIOR DE MESA 1 M	FRONT BENCH 1 M	_	1									
	Q152004000	TORN. APLASTADO M5x13 A304	FLAT HEADED SCREW M5x13	2	2									
7	R042611000	ESCUA INTER AMAR ANTE 0,5 M	BRACKET INTER FASTE. FRONT	1	_									
7	U042610000	ESCUA INTER AMAR ANTE 1 M	BRACKET INTER FASTE. FRONT	_	1									
	Q221342000	REMACHE EXAGONAL M5	HEXAGONAL RIVET M5	3	5									
	Q012032000	TORNILLO EXAGONAL M5X15 A304	HEXAGONAL BOLT M5X15 A304	6	6									

MOD.	FRY-TOP	ZONA / ZONE	MUEBLE / FITTING	PLANO DIAGRAM	C-2905

ITEM	CODIGO REFERENCE	DENOMINACION	DENOMINATION	FTE9-05 PLUS	FTE9-10 PLUS							ELIMINADO ELIMINATED	INTRODUCID. INTRODUCED	NOTAS
8	R052822000	PORTAMANDOS FTE9-05	CONTROL HOLDER FTE9-05	1	_									
8	R102804000	PORTAMANDOS FTE9-10	CONTROL HOLDER FTE9-10	_	1									
	U022836000	ESCUDO FAGOR	FAGOR EMBLEM G700	1	1									
	Q221023000	CLIP SUJECIÓN RÁPIDA Ø5	RAPID CONNECT CLIP Ø5	2	2									
9	H012821000	ASA BANDEJA IZQUIER.-DERECHA	SKIRTING ASA	1	1									
10	R152608000	CAJA RECOGEGRASAS	GREASE COLLECTION TRAY	1	1							05,11,12		
10	12038750	CAJA RECOGEGRASAS AD	GREASE COLLECTION TRAY AD	1	1								05,11,12	
	Q419005000	REMACHE 4x8 ALMG3 / ALUMINIO	RIVET 4X8 ALMG3 / ALUMINIUM	3	3									
11	R102602000	CUBIERTA RECOGEGRASA AD	GREASE COLLECT. TRAY AD	1	1									
	Q419005000	REMACHE 4x8 ALMG3 / ALUMINIO	RIVET 4X8 ALMG3 / ALUMINIUM	4	4									
12	R062805000	ZOCALO INFERIOR FRY-TOP	SKIRTING ASA	_	1									
	Q012042000	TORNILLO EXAGONAL M6x15	HEXAGONAL BOLT M6X15	_	2									
13	U962627000	ESCUADRA AMARRE PATA AD	LEG FASTENING BRACKET AD	2	2									
	X010503000	CIERRE MUELLE	LOCK SPRING	2	2									
	Q419007000	REMACHE TUBULAR C/V Ø3,2x6	TUBULAR RIVET C/V Ø3.2X6	4	4									
	Q162030000	TUERCA EXAGONAL M5	HEXAGONAL NUT M5	4	4									
	Q262030000	ARANDELA GROW. A5 A304	WASHER GROW. A5 A.304	4	4									
14	R052824000	BASE INFERIOR 1,5 M AD	LOWER BASE 1,5 M AD	1	_									
14	R102808000	BASE INFERIOR AD	LOWER BASE AD	_	1									
	Q221345000	REMACHE EXAGONAL M10	HEXAGONAL RIVET M10	2	2									
	Q221342000	REMACHE EXAGONAL M5	HEXAGONAL RIVET M5	_	4									
15	Z200107000	PATA REGULABLE	ADJUSTABLE LEG	4	4									
	Q221345000	REMACHE EXAGONAL M10	HEXAGONAL RIVET M10	4	4									
16	R062811000	PANEL LATERA IZQUIERDO G-900	LEFT SIDE PANEL G-900	1	1									
	Q221342000	REMACHE EXAGONAL M5	HEXAGONAL RIVET M5	7	7									
	Q162030000	TUERCA EXAGONAL M5	HEXAGONAL NUT M5	2	2									
	Q221345000	REMACHE EXAGONAL M10	HEXAGONAL RIVET M10	2	2									
	Q419005000	REMACHE 4X8 ALMG3 / ALUMINIO	RIVET 4X8 ALMG3 / ALUMINIUM	2	2									

MOD.	FRY-TOP	ZONA / ZONE	MUEBLE / FITTING	PLANO DIAGRAM	C-2905

ITEM	CODIGO REFERENCE	DENOMINACION	DENOMINATION	FTE9-05 PLUS	FTE9-10 PLUS							ELIMINADO ELIMINATED	INTRODUCID. INTRODUCED	NOTAS
17	R042838000	PANEL POSTERIOR 0,5 M	REAR PANEL 0.5 M	1	_									
17	U042805000	PANEL POSTERIOR 1 M	REAR PANEL 1 M	_	1									
	Q419005000	REMACHE 4x8 ALMG3 / ALUMINIO	RIVET 4X8 ALMG3 / ALUMINIUM	4	4									
	X010503000	CIERRE MUELLE	LOCK SPRING	2	2									
18	R152807000	LATERAL DE MESA	BENCH SIDE	2	2									
	Q012032000	TORNILLO EXAGONAL M5X15 A304	HEXAGONAL BOLT M5X15 A304	6	6									
19	R042626000	TIRANTE LATERAL AD	SIDE TIE ROD AD	2	2									
	Q419005000	REMACHE 4X8 ALMG3 / ALUMINIO	RIVET 4X8 ALMG3 / ALUMINIUM	6	6									
20	R205438000	SOPORTE EMBELLECEDOR 1/2M	1/2M TRIM SUPPORT	1	_									
20	R205439000	SOPORTE EMBELLECEDOR 1M	TRIM SUPPORT 1M	_	1									
	Q419005000	REMACHE 4X8 ALMG3 / ALUMINIO	RIVET 4X8 ALMG3 / ALUMINIUM	2	2									
21	R205425000	EMBELLECEDOR ESMALTE	ENAMEL TRIM	1	2									
22	R615412000	APOYO LATERAL	SIDE SUPPORT	6	6									

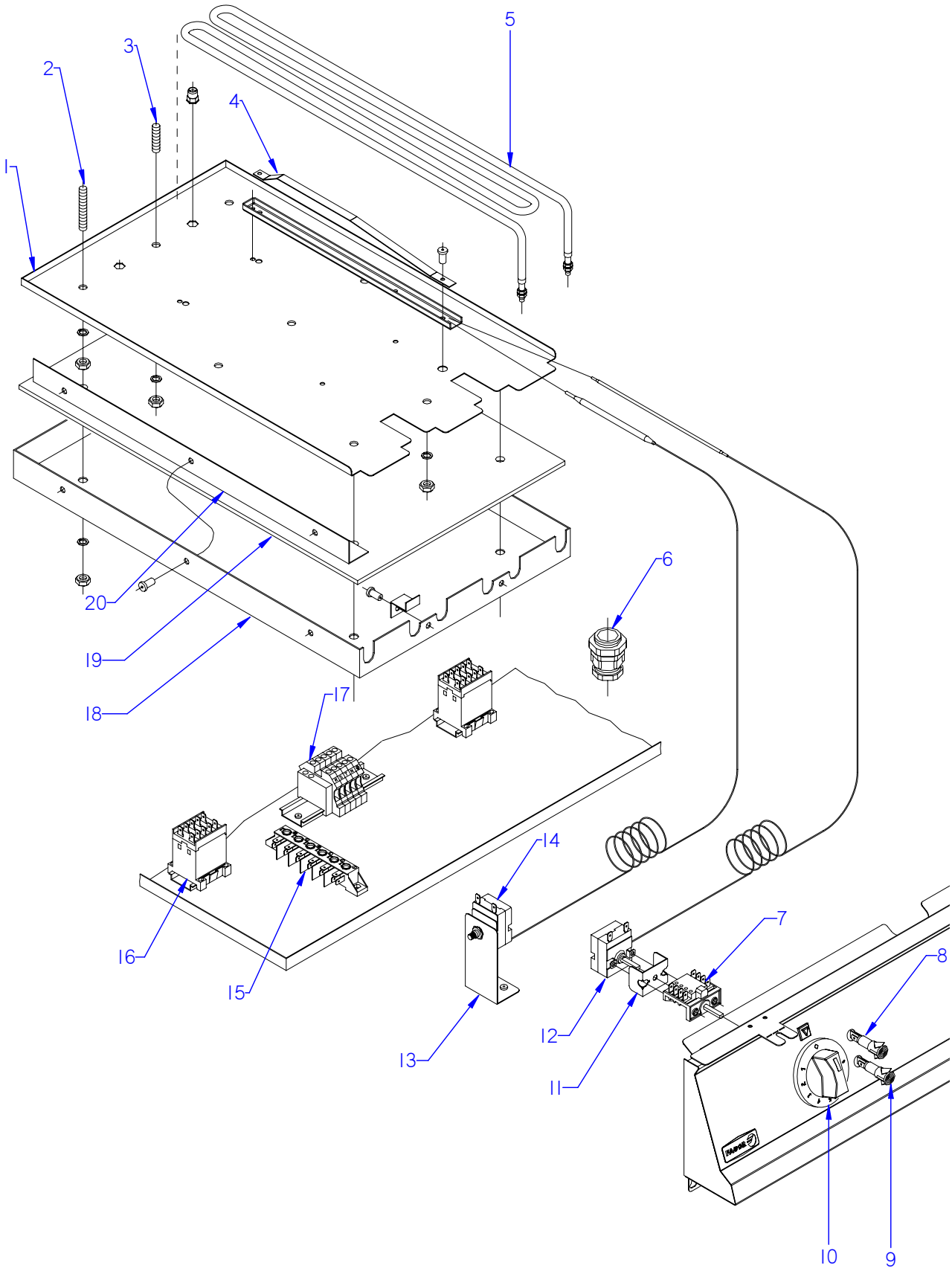

ITEM MARCADO EN COLOR = REPUESTO RECOMENDADO
COLOURED ITEM = RECOMMENDED SPARE PART

Nº plano / N º plane	Firma	Fecha / Date	Denominación / Denomination: PARTE FUNCIONAL / FUNCTIONAL PART	Lamina / Sheet	
C-2906		2011-10	FRY-TOP FTE9-05 / 9-10 PLUS	2	Fagor Industrial S.Coop. FAGOR Oñate

MOD.	FRY-TOP	ZONA / ZONE	PARTE FUNCIONAL / FUNCTIONAL PART	PLANO DIAGRAM	C-2906

ITEM	CODIGO REFERENCE	DENOMINACION	DENOMINATION	FTE9-05 PLUS	FTE9-10 PLUS							ELIMINADO ELIMINATED	INTRODUCID. INTRODUCED	NOTAS
1	R052606000	AMARRE RESISTENCI. FTE9-05 AD	RESISTOR FASTENING FTE9-05	1	_									
1	R102604000	AMARRE RESISTENCI. FTE9-10 AD	RESISTOR FASTENING FTE9-10	_	2									
	Q162050000	TUERCA EXAGONAL M8x1 INOX.	HEXAGONAL BOLT M8	9	18									
	Q221343000	REMACHE EXAGONAL M6	HEXAGONAL RIVET M6	2	4									
2	Q131557000	VARILLA ROSCADA M8X50	THREADED ROD M8X50	4	8									
3	Q131555000	VARILLA ROSCADA M8x30	THREADED ROD M8X30	5	10									
4	R592634000	SOPORTE BULBO FTE9-10	BULB SUPPORT FTE9-10	1	2									
S/Nº	R592631000	BASE SOPORTE BULBO FTE9-10	BASE BULB SUPPORT FTE9-10	1	2									
5	R573010000	RESISTENCIA FTE9-10	RESISTOR FTE9-10	3	6									
6	R013022000	PRENSA ESTOPAS	STUFFING BOX	1	_									
6	R023013000	PRENSA ESTOPAS PG-21	STUFFING BOX PG-21	_	1									
7	X163007000	CONMUTADOR ACOPLE TERMOS	THERMOSTAT CONNECT SWITCH	1	2									
S/Nº	R052102000	JUNTA COMPONENT. ELECTRICOS	BOARD OF ELECTRICAL COMP.	1	2									
8	R693055000	PILOTO VERDE 41227000C7	GREEN PILOT 41227000C7	1	2							01.02.13		
8	12047390	PILOTO VERDE 230V AC 8KW 16MM	GREEN PILOT 230V AC 8KW 16MI	1	2								01.02.13	
9	R693056000	PILOTO AMBAR 41227000A4	AMBER PILOT 41227000A4	1	2							01.02.13		
9	12024669	PILOTO AMBAR Ø18	AMBER PILOT Ø18	1	2								01.02.13	
10	U173005000	MANDO MONTADO Ø6	CONTROL BUTTON Ø6	1	2									
11	H363003000	U SOPORTE TERMOSTATO AD	THERMOSTAT U SUPPORT AD	1	2									
12	X153000000	TERMOSTATO 50-310 C	THERMOSTAT 50-310 C	1	2									
	Q151320000	TOR. ALOMADO M4X6 H.ZINCADO	CURVED SCREW M4X6 H. ZINC	2	4									
13	R052608000	SOPORTE LIMITADOR AD	LIMITER SUPPORT AD	1	2									
	Q419005000	REMACHE 4X8 ALMG3 / ALUMINIO	RIVET 4X8 ALMG3 / ALUMINIUM	2	4									
14	R612103000	TERMOSTATO LIMITADOR	THERMOSTAT LIMITER	1	2									
15	R253044000	REGLETA AUXILIAR FV-122	AUXILIARY TERMINAL STRIP FV-1	1	2									
	Q152004000	TORNIL. APLASTADO M5X13 A 304	FLAT HEADED SCREW M5x13	2	4									
16	Z213007000	CONTACTOR 230 V. 50-60 HZ	CONTACTOR 230 V. 50-60 HZ	1	2									
	Z123018000	GUIA CONTACTOR L-55	CONTACTOR GUIDE L-55	1	2									
	Q419005000	REMACHE 4X8 ALMG3 / ALUMINIO	RIVET 4X8 ALMG3 / ALUMINIUM	2	4									

MOD.	FRY-TOP	ZONA / ZONE	PARTE FUNCIONAL / FUNCTIONAL PART	PLANO DIAGRAM	C-2906

ITEM	CODIGO REFERENCE	DENOMINACION	DENOMINATION	FTE9-05 PLUS	FTE9-10 PLUS							ELIMINADO ELIMINATED	INTRODUCID. INTRODUCED	NOTAS
17	Z683069000	BORNA 16	TERMINALS 16	_	3									
	Z683097000	BORNA PASO WDU16 10204,8	THROUGH TERMINAL WDU16 102	_	1									
	Z683070000	BORNA A TIERRA WEIDMULLER	TERMINAL TIER WEIDMULLER	_	1									
	Z683096000	TOPE FINAL WEW35 10590.0	END STOP WEW35 10590.0	_	1									
	Z683068000	SEÑALIZ.DEK-6WEIDMULLER	SIGNS DEK-6WEIDMULLER	1	1									
18	R052604000	CUBIERTA RESISTEN. FTE9-05 AD	RESISTOR COVER FTE9-05 AD	1	_									
18	R102601000	CUBIERTA RESISTEN. FTE9-10 AD	RESISTOR COVER FTE9-10 AD	_	2									
	Q162050000	TUERCA EXAGONAL M8x1 INOX.	HEXAGONAL BOLT M8x1 INOX.	4	8									
	Q221342000	REMACHE EXAGONAL M5	HEXAGONAL RIVET M5	2	2									
	Q262050000	ARANDELA GROW. A8 A.304	WASHER GROW. A8 A.304	9	18									
	Q419005000	REMACHE 4X8 ALMG3 / ALUMINIO	RIVET 4X8 ALMG3 / ALUMINIUM	2	4									
19	R592603000	AISLANTE DE RESISTENCIAS	RESISTOR INSULATION	1	2									
20	R052605000	FIJACION LATERAL AD	SIDE FASTENING AD	2	4									
	Q419005000	REMACHE 4X8 ALMG3 / ALUMINIO	RIVET 4X8 ALMG3 / ALUMINIUM	6	12									

MOD.	FRY-TOP	ZONA / ZONE	VARIOS / MISCELLANEOUS	PLANO DIAGRAM	

ITEM	CODIGO REFERENCE	DENOMINACION	DENOMINATION	FTE9-05 PLUS	FTE9-10 PLUS							ELIMINADO ELIMINATED	INTRODUCID. INTRODUCED	NOTAS
	R056501000	FOLLETO DE INSTRUCCIONES	INSTRUCTION LEAFLET FTE 700	1	1									
	R636500000	RASQUETA MARTOR	MARTOR SCRAPER	1	1									SOLO CROMO DURO
	R563000000	ESQUEMA TEORICO ADHESIVO	THEOR. DIAGRAM LABEL	1	1							17,09,12		PLANO HB-14936
	12002086	ESQUEMA TEORICO ADHESIVO	THEOR. DIAGRAM LABEL	_	1								17,09,12	
	12002179	ESQUEMA TEORICO ADHESIVO	THEOR. DIAGRAM LABEL	_	1								17,09,12	
	R573005000	ESQUEMA MONTAJE	ASSEMBLY DIAGRAM	1	1									PLANO HC-71229
	R223000000	CABLEADO PORTAMANDOS FTE	CONTROL HOLDER WIRING FTE	1	2							17,09,12		
	12024983	CABLEAD. MANDO BME 910, FTE	CONTROL BUTTON WIRING	1	2								17,09,12	
	R223003000	CABLEADO CONT. RESISTENCIAS	CONNECT. WIRING RESISTORS	1	2									
	R223002000	CABLEADO REGLETA CONTACT.	CONTACTOR CONTROL WIRING	1	2									
	R573003000	CABLE LIMITADOR	LIMITER CABLE	1	2									
	R573002000	CABLEADO REGLETA BORNAS	TERMINAL STRIP WIRING	_	2									
	X183008000	CABLEADO REGLETA CONTACT.	CONTACTOR CONTROL WIRING	_	2									
	X363018000	CABLE MANGUERA 3X2.5 FE-6-7	HOSE CABLE 3X2.5 FE-6-7	_	1									
	12046142	CABLEADO TENSOR PORTAMAN.	CONTROL HOLDER TEN. WIRING	_	2								01,10,12	

MOD.	FRY-TOP	ZONA / ZONE	REPUESTOS RECOMENDADOS RECOMMENDED SPARE PART	PLANO DIAGRAM	

ITEM	CODIGO REFERENCE	DENOMINACION	DENOMINATION	FTE9-05 PLUS	FTE9-10 PLUS							ELIMINADO ELIMINATED	INTRODUCID. INTRODUCED	NOTAS
5	R573010000	RESISTENCIA FTE9-10	RESISTOR FTE9-10	3	6									C-2906
7	X163007000	CONMUTADOR ACOPLE TERMOS	THERMOSTAT CONNECT SWITCH	1	2									C-2906
8	12047390	PILOTO VERDE 230V AC 8KW 16MM	GREEN PILOT 230V AC 8KW 16MI	1	2								01.02.13	C-2906
9	12024669	PILOTO AMBAR Ø18	AMBER PILOT Ø18	1	2								01.02.13	C-2906
12	X153000000	TERMOSTATO 50-310 C	THERMOSTAT 50-310 C	1	2									C-2906
14	R612103000	TERMOSTATO LIMITADOR	THERMOSTAT LIMITER	1	2									C-2906

FTE-905 FTE-705

NOTAS

- Las inscripciones resistirán sin modificación apreciable el frotamiento durante 15 seg. de un algodón impregnado en gasolina.

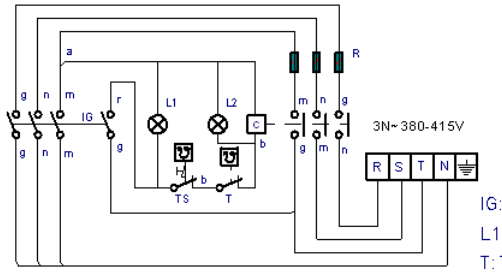

IG: Interruptor general
L1: Lámpara funcionamiento
T: Termostato regulable (50-310°C)
L2: Lámpara calentamiento
C: Contactor de calentamiento
R: Resistencias
TS: Termostato seguridad (400°C)

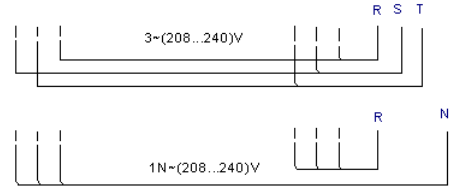

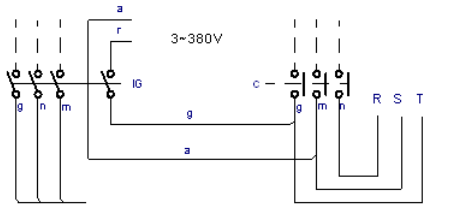

r = rojo-red-rouge
m = marron-brown-marron
g = gris-grey-gris
n = negro-black-noir
a = azul-blue-bleu
b = blanco-white-blanc
vi = violeta-violette-violet
am/ve = amarillo/verde
yellow/green
jaune/vert

	Esquema teorico adhesivo			R-563000		
Nº	Pieza	Cant.	Material	N° Clasificacion	Acabado	
Nº	Modificacion		Propuesta de	Fecha	Tolerancias generales	
①	Introducir TS		Maillo	95-6-14	≤5±	50–100± :
②	Introducir FTE-705		Etxeberria	1-7-97	5–25± :	≥100±
③	Introducir G-700		Etxeberria	8-7-97	25–50± :	∝±

	Firma	Fecha
Dibujado	JON	95-5-23
Proyectado		
Comprobado		

FAGOR

Fagor Industrial,Koop.Elk, Mugatua

Mecanizado superficial

Escala

FRY-TOP

Plano hau ez daiteke erabili ez berrizta gure baimenik gabe

Plano numero
HB-14936 -3

Sustituye al N°

Sustituido por

BME 910, BME 710, BME 710 EA
FTE, FE 6 05, CMF 6-05

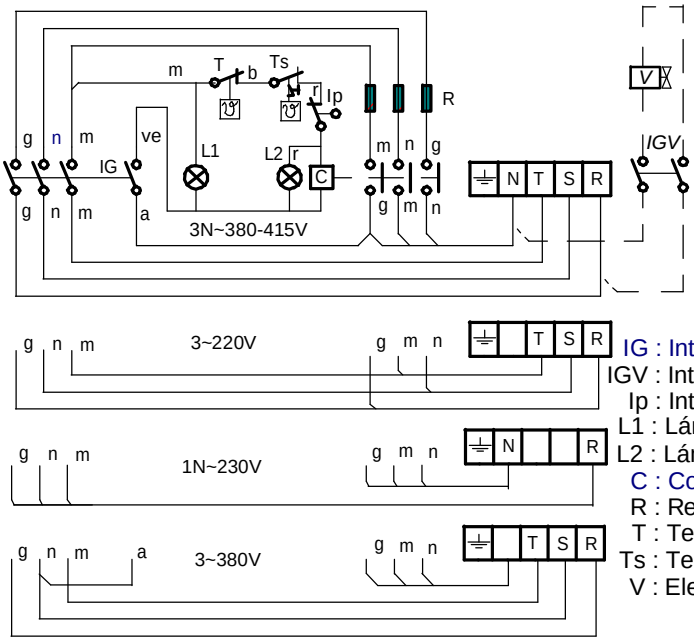

r = rojo / red
m = marron / brown
g = gris / grey
n = negro / black
a = azul / blue
b = blanco / white
ve = verde / Green
am/ve = amarillo-verde / Yellow-green

IG : Interruptor general / Main switch
IGV : Interruptor de Llenado / Switch electrovalvula water (Mod. EA)
Ip : Interruptor de seguridad / Security switch (Mod. FE)
L1 : Lámpara funcionamiento / Operating lamp
L2 : Lámpara calentamiento / Heating Lamp
C : Contactor de calentamiento / heating contactor
R : Resistencia de Calentamiento / Resistance heating
T : Termostato / termostat
Ts : Termostato de seguridad / Hi-limit termostat
V : Electrovalvua Agua / Water ElectroValve (mod. EA)

J153003000

-	Esquema teorico FE 605, FTE, CMF 605, BM 710, BM 910			**J153003000**	
Zk./Nº	Pieza	Cant.	Materiala/Material	Klas. zk/Nº Clas.	Gainazal akabera/Tratamiento
Zk./Nº	Aldaketa/Modificaciones		Nork proposatua/Propuesta de	Data/Fecha	Perdoi orokorrak Tolerancias generales
-	-		-	-	
-	-		-	-	< 5 ± 0.2 ; 50 ÷ 100 ± 0.8
-	-		-	-	5 ÷ 25 ± 0.4 ; >100 ± 1
-	-		-	-	25 ÷ 50 ± 0.6 ; α ± 1º
-	-		-	-	

	Sinadura/Firma	Data/Fecha		
Marraztua/Dibujado	**M.Maillo**	**2011-10-23**	FAGOR Fagor Industrial,Koop.Elk, Mugatua	Gainazal perdoia Mecanizado superficial —
Proiektatua/Proyectado	**M.Maillo**	**2011-10-23**		
Egiaztatua/Comprobado	I.Alberdi	**2011-10-23**		
Eskala/Escala	**COOKING**			Plano Zk./Plano Nº *HB-80489*
				- Zk. ord. du
	Plano hau ezin daiteke erabili, ez berriztatu, gure baimenik gabe.			- Zk.gaitik ord.

FE 610, FTE 710, FTE 910

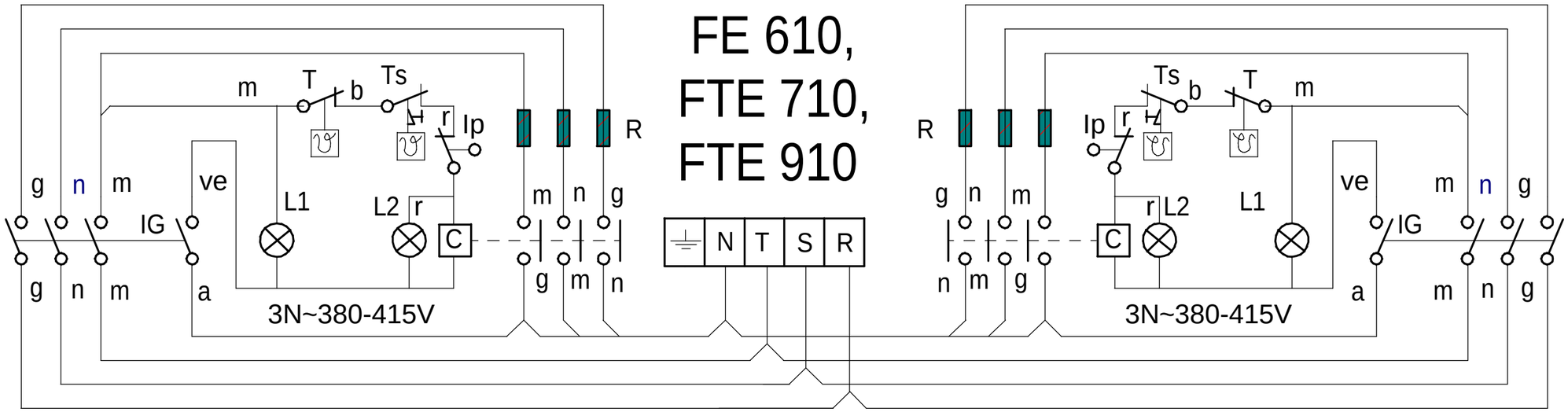

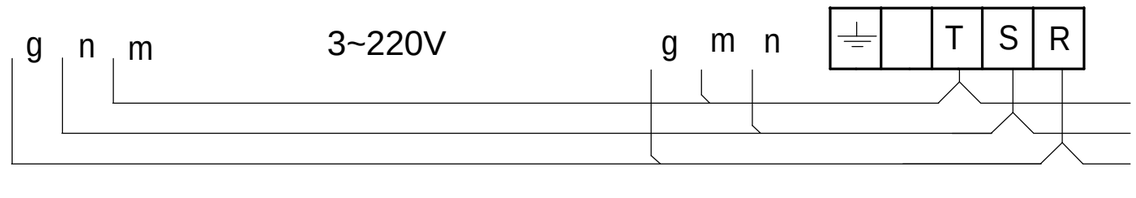



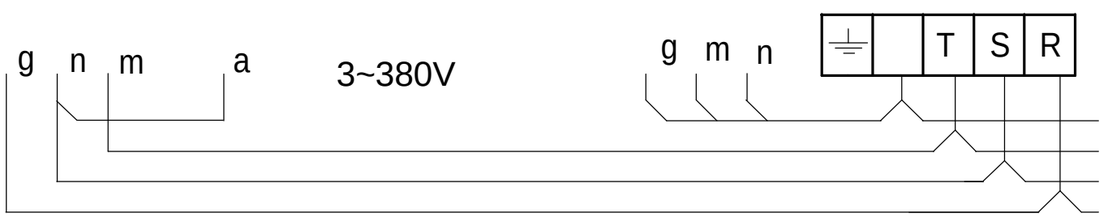

r = rojo / red
m = marron / brown
g = gris / grey
n = negro / black
a = azul / blue
b = blanco / white
ve = verde / Green
am/ve = amarillo-verde / Yellow-green

J153004000

IG : Interruptor general / Main switch
Ip : Interruptor de seguridad / Security switch (Mod. FE)
L1 : Lámpara funcionamiento / Operating lamp
L2 : Lámpara calentamiento / Heating Lamp
C : Contactor de calentamiento / heating contactor
R : Resistencia de Calentamiento / Resistance heating
T : Termostato / termostat
Ts : Termostato de seguridad / Hi-limit termostat

-	Esquema teorico: FE610, FTE 710, 910	-	-	J153004000	-
Zk./Nº	Pieza	Cant.	Materiala/Material	Klas. zk/Nº Clas.	Gainazal akabera/Tratamiento
Zk./Nº	Aldaketa/Modificaciones		Nork proposatua/Propuesta de	Data/Fecha	Perdoi orokorrak / Tolerancias generales
-	-		-	-	
-	-		-	-	< 5 ± 0.2 / 50 ÷ 100 ± 0.8
-	-		-	-	5 ÷ 25 ± 0.4 / >100 ± 1
-	-		-	-	25 ÷ 50 ± 0.6 / α ± 1
-	-		-	-	

	Sinadura/Firma	Data/Fecha
Marraztua/Dibujado	e.carrascal	2008-10-23
Proiektatua/Proyectado	e.carrascal	2008-10-23
Egiaztatua/Comprobado	I.Alberdi	2008-10-23

FAGOR
Fagor Industrial,Koop.Elk, Mugatua

Gainazal perdoia / Mecanizado superficial: —

Eskala/Escala: -

COOKING

Plano Zk./Plano Nº: **HC-81118**

- Zk. ord. du
- Zk.gaitik ord.

Plano hau ezin daiteke erabili, ez berriztatu, gure baimenik gabe.

FTE-710 Resistencias 1500W 230V R-893000
FTE-910 Resistencias 2000W 230V R-573000

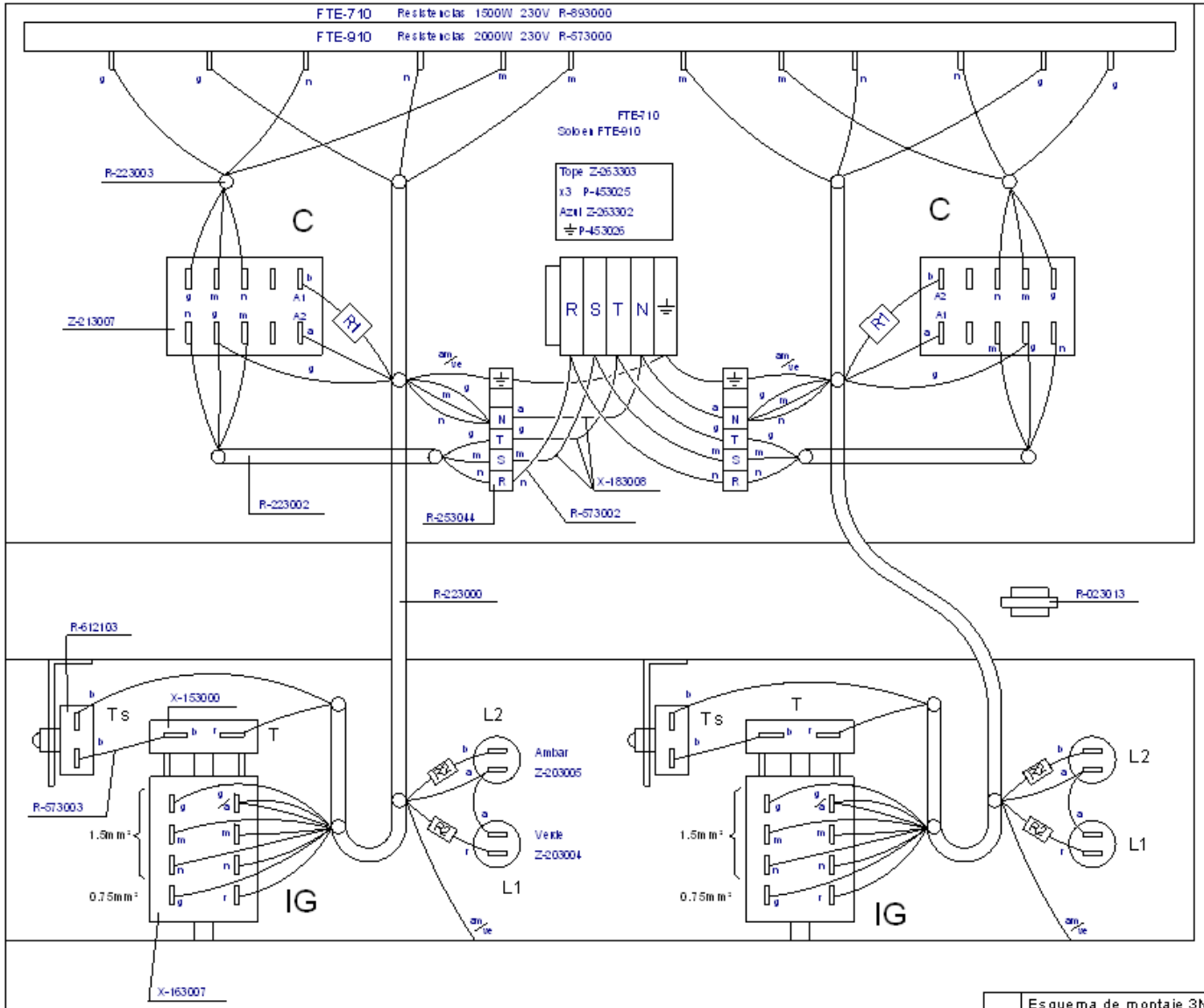

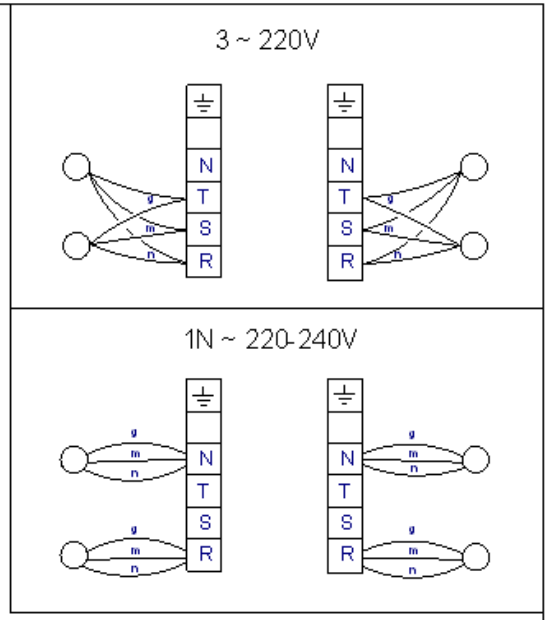

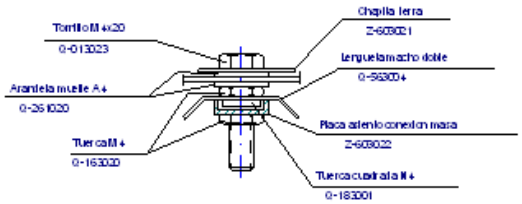

Esquema Adhesivo		
FTE-710	FTE-910	R-573001
FTE-705	FTE-905	R-563000

VERSION SIN NEUTRO

R2 U-603072 R-150KOhm 1/4W

R1 U-603073 R-8K2Ohm 6W

En IG, el cable azul (0,75mm2) dejarse suelto (Separado del cable Gris 1,5mm2)

En C unir el cable azul con el marron en (R-223002)

	Esquema de montaje 3N ~ 380V			R-573005	
N°	Pieza	Cant.	Material	N° Clasificación	Acabado
N°	Modificación		Propuesta de	Fecha	Tolerancias generales
1	Introducir G-700		Maillo	14/7/97	<3± 50-100± : 3-25± : >100± 25-50± : <X±

	Firma	Fecha
Dibujado	JO N	95-9-25
Proyectado		
Comprobado		
Escala		

FAGOR

Fagor Industrial,Koop.Elk., Mogarta

Mecanizado superficial

FRY-TOP ELECTRICO

Plano número HC-71229 -1

Sustituye al N°

Sustituido por

Plano nuevo debe realizarse en el embalaje inmediatamente