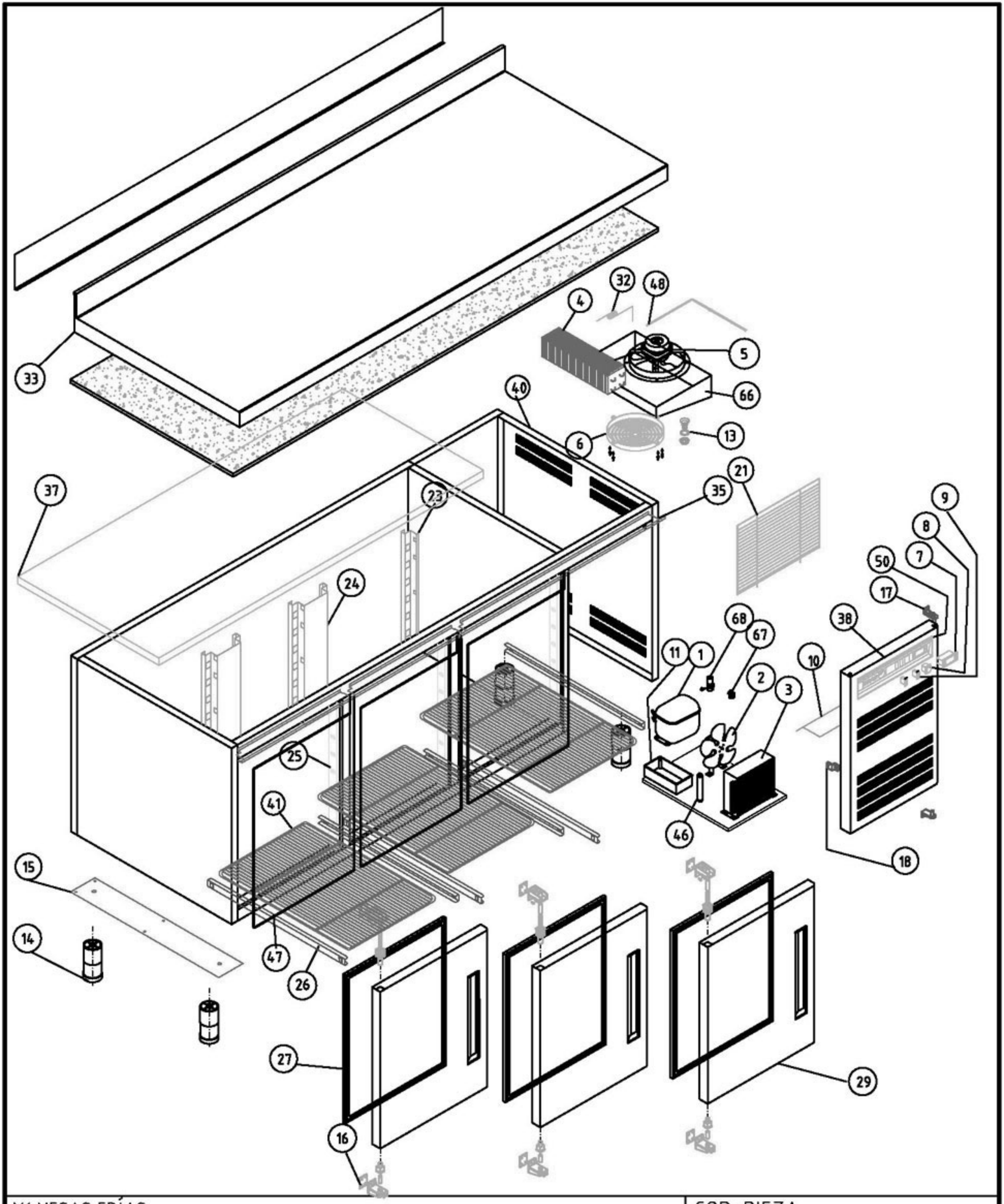

M1 MESAS FRÍAS

COD. PIEZA:

SUSTITUYE A: .

SUSTITUIDO POR: .

COTAS SIN TOLERANCIA **DIN 7168-f**

	GRADO TOLERANCIA	FINO	MEDIO	GRUESO
ANGULAR	HASTA 10 mm	±1°		±1° 30'
	MAS DE 10 A 50 mm	±30'		±50'
	MAS DE 50 A 120 mm	±20'		±25'
	MAS DE 120 A 400 mm	±10'		±15'
	MAS DE 400 mm	±5'		±10'

	GRADO TOLERANCIA	FINO	MEDIO	GRUESO
LINEAL	HASTA 3 mm	±0,05	±0,10	±0,15
	MAS DE 3 A 6 mm	±0,05	±0,10	±0,20
	MAS DE 6 A 30 mm	±0,10	±0,20	±0,50
	MAS DE 30 A 120 mm	±0,15	±0,30	±0,80
	MAS DE 120 A 400 mm	±0,20	±0,50	±1,20
	MAS DE 400 A 1000 mm	±0,30	±0,80	±2,00
	MAS DE 1000 A 2000 mm	±0,50	±1,20	±3,00

Material: **MATERIAL ESPESOR**

Acabado: **ACABADO**

COMÚN A

MODELO	Ud.	MODELO	Ud.	MODELO	Ud.	MODELO	Ud.	MODELO
MPN-202	1							

A4	Nombre	Fecha
Dibujado	MJGG	3-3-03
Modificado	.	.

FAGOR
FAGOFRI s.a.

Escala 1:22

RECAMBIOS MPN

Código máquina:

CODIGO

RECAMBIOS MESAS FRÍAS

revisión 01-03-2003

FAGOFRI S.A.

Nº	CÓDIGO	DESCRIPCIÓN	MODELOS PASTELERAS							
			MPN-150	MPN-202	MPN-255	MPN-307	MPN-117-R	MPN-169-R	MPN-222-R	MPN-274-R
1	6021010001	COMPR.SC-12-CL R404A	1							
1	6021010002	COMPR.SC-15-CL R404A		1						
1	6021010006	COMPR.J-2192-GK R404A ASPERA			1	1				
2	6021050002	VENTILADOR 10W PATA PALA 220V	1	1	1	1				
3	6029020005	CONDENSADOR 10x4 TECHO	1	1						
3	6029020019	CONDENSADOR 20X4 BAFLE			1	1				
4	6029010025	EV.CONG.FC71B BAJO MSN250			1	1				
4	6029010037	BAT.FC61B BAJO6T4R300A6S(PINTA	1	1						
4	M129010002	BAT.MFP135 5T4R330A4SC/TUB(PIN					1	1	1	1
5	6021050001	VENTIL.EVAPOR.5W ARO/TIRO FORZ	1	1	1	1	1	1	1	1
6	6003010035	REJILLA PROTECCION VENTILADOR	1	1	1	1	1	1	1	1
7	6021350019	TERMOS.CONGELAC.ID 974 F 220V	1	1	1	1	1	1	1	1
8	6021130001	INTERRUPTOR BIPOL.AMB.ON/OFF	1	1	1	1	1	1	1	1
9	6021130010	PILOTO RECTAN.AMBAR SEÑAL LUM.	1	1	1	1	1	1	1	1
10	M109050157	CHAPA PROT.MANDOS MESAS FRIAS	1	1	1	1				
11	6003010023	BANDEJA EVAPORACION AUTOMÁTICA	1	1	1	1				
13	6003010034	DESAGÜE SAN MIGUEL	1	1	1	1	1	1	1	1
14	6007050015	PATA REGUL. 50X95 BAJOS	4	4	4	4	4	4	4	4
15	M161250007	BASE PATAS MPP 700X100 PINTADA	1	1	1	1	1	1	1	1
16	V169090001	BISAGRA SISTEMA GIRO A IZDA	2	3	4	5	2	3	4	5
17	6003010048	SOPORTE PUERTA REJILLA	2	2	2	2				
18	6003010032	ESCUADRA AMARRE REJILLA	1	1	1	1				
21	6003010181	REJ.RESP.GRUPO 387X280POLICARB	1	1	1	1				
23	M109050122	CREMALL.LAT.POST.MFP DCHA.	1	1	1	1	1	1	1	1
23	M109050104	CREMALL.LAT.POST.MFP IZDA.	1	1	1	1	1	1	1	1
24	M109050105	CREMALLERA CENTRAL MFP	1	2	3	4	1	2	3	4
25	M109050156	CREMALLERA MPP 577X70	4	6	8	10	4	6	8	10
26	6033050014	GUÍA PASTELERA EN L 649 MM	8	12	16	20	8	12	16	20
27	6045010009	BURLETE 475X605 MSP	2	3	4	5	2	3	4	5
29	M169010011	PUERTA MSN/MPN IZDA TIR.ABS	2	3	4	5	2	3	4	5
32	M107020004	CAPILAR 1.25x3500	1							
32	M107020003	CAPILAR 1.25x2900		1						
32	M107020005	CAPILAR 1.5x2000			1	1				
33	M181010034	ENCIMERA MPP274								1
33	M181010033	ENCIMERA MPP222							1	
33	M181010032	ENCIMERA MPP169						1		
33	M181010031	ENCIMERA MPP117					1			
33	M181010027	ENCIMERA MPP150	1							
33	M181010029	ENCIMERA MPP250			1					
33	M181010030	ENCIMERA MPP300				1				
33	M181010028	ENCIMERA MPP-200		1						
35	M109250026	PROTECT. ENCIM. 150	1				1			
35	M109250027	PROTECT. ENCIM. 200		1				1	1	1
35	M109250028	PROTECT. ENCIM. 250			1	1				
35	M109250030	PROTECT. ENCIM. SUPLE. 300				1				
36	6001050018	AGLOM.1490X770X13 ENC. MPP-150	1				1			
36	6001050024	AGLOM.2540X770X13 ENC. MPP-255			1	1				
36	6001050023	AGLOM.2010X770X13 ENC. MPP-202		1				1	1	1
37	6013050021	PL.POLIEST.1010X666X30 TIPO IV	1				1			
37	6013050022	PL.POLIEST.1535X666X30 TIPO IV		1	1	1		1	1	1
38	M109010343	REJILLA CUADRO ABS GRIS MSN	1	1	1	1				
38	M109010335	CUADRO DE MANDOS MSN-R R7					1	1	1	1
40	M109010194	COST EXT LAD GRUP R MPP-R					1	1	1	1
40	M109010192	COST EXT LADO GRUPO MPP	1	1	1	1				
41	6027010005	PARRILLA PASTELERÍA 600X400	2	3	4	5	2	3	4	5
46	6047010003	FILTRO DESHIDRAT.40GR 1/4X1/4	1	1	1	1				
47	6021250002	RESIST.MARCO SNACK-2, 21W	1	2	3	4	1	2	3	4
47	6021250001	RESIST.MARCO SNACK-1, 21W	1	1	1	1	1	1	1	1
48	6021350013	SONDA TERMOST.REF NTC 15KOhm	1	1	1	1	1	1	1	1
50	6003010105	CUADRO ABS GRIS	1	1	1	1				
55	6037050004	SOPORTE COST.RODA.MPPR 230X700					1	1	1	1
66	6003050001	GAVETA TIRO FORZADO GASTRO	1	1	1	1	1	1	1	1
67	6021010050	RELE ARRANQ.J2212GK 3ARR3B3AV37			1	1				
67	6021010043	RELE ARRANQUE COMPRESOR SC-15 CL 6019		1						
67	6021010042	RELE ARRANQUE COMPRESOR SC-12 CL 6005	1							
68	6021010038	CONDENS.ARRANQ. J2192GK 2252019 98microF			1	1				
68	6021010035	CONDENS.ARRANQUE SC 117U5017	1	1						

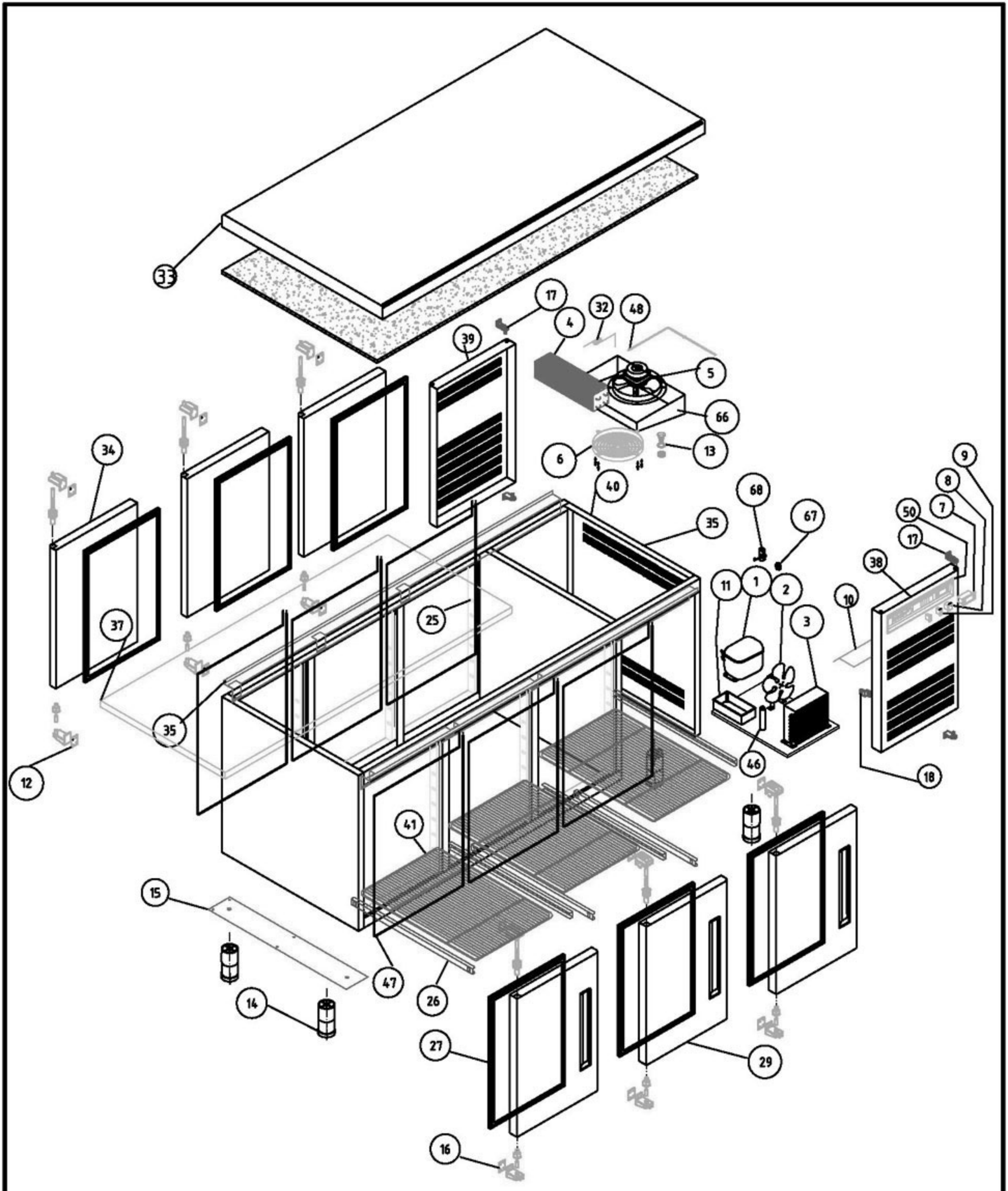

M1 MESAS FRÍAS PASTELERÍA

COD. PIEZA: X

COTAS SIN TOLERANCIA **DIN 7168-f**

	GRADO TOLERANCIA	FINO	MEDIO	GRUESO
ANGULAR	HASTA 10 mm	±1°		±1° 30'
	MAS DE 10 A 50 mm	±30'		±50'
	MAS DE 50 A 120 mm	±20'		±25'
	MAS DE 120 A 400 mm	±10'		±15'
	MAS DE 400 mm	±5'		±10'

	GRADO TOLERANCIA	FINO	MEDIO	GRUESO
LINEAL	HASTA 3 mm	±0,05	±0,10	±0,15
	MAS DE 3 A 6 mm	±0,05	±0,10	±0,20
	MAS DE 6 A 30 mm	±0,10	±0,20	±0,50
	MAS DE 30 A 120 mm	±0,15	±0,30	±0,80
	MAS DE 120 A 400 mm	±0,20	±0,50	±1,20
	MAS DE 400 A 1000 mm	±0,30	±0,80	±2,00
	MAS DE 1000 A 2000 mm	±0,50	±1,20	±3,00

Material: **MATERIAL ESPESOR**

Acabado: **ACABADO**

SUSTITUYE A: .

SUSTITUIDO POR: .

COMÚN A	MODELO	Ud.	MODELO	Ud.	MODELO	Ud.	MODELO	Ud.	MODELO
	MPN-202-C	1							

A4	Nombre	Fecha
Dibujado	MJGG	. 14-3-03
Modificado	.	.

FAGOR
FAGOFRI s.a.

Escala 1:25

RECAMBIOS MPN-CENTRAL

Código máquina: CODIGO

RECAMBIOS MESAS FRÍAS

revisión 01-03-2003

FAGOR

FAGOFRI S.A.

Nº	CÓDIGO	DESCRIPCIÓN	MODELOS	MPN-150-C	MPN-202-C	MPN-255-C	MPN-307-C	MPN-117-C	MPN-169-C	MPN-222-C	MPN-274-C
			PASTELERAS								
1	6021010001	COMPR.SC-12-CL R404A		1							
1	6021010002	COMPR.SC-15-CL R404A			1						
1	6021010006	COMPR.J-2192-GK R404A ASPERA				1	1				
2	6021050002	VENTILADOR 10W PATA PALA 220V		1	1	1	1				
3	6029020005	CONDENSADOR 10x4 TECHO		1	1						
3	6029020019	CONDENSADOR 20X4 BAFLE				1	1				
4	6029010025	EV.CONG.FC71B BAJO MSN250				1	1				
4	6029010037	BAT.FC61B BAJO6T4R300A6S(PINTA		1	1						
4	M129010002	BAT.MFP135 5T4R330A4SC/TUB(PIN						1	1	1	1
5	6021050001	VENTIL.EVAPOR.5W ARO/TIRO FORZ		1	1	1	1	1	1	1	1
6	6003010035	REJILLA PROTECCION VENTILADOR		1	1	1	1	1	1	1	1
7	6021350015	TERMOSTATO TERM.REFRIG ID 961F		1	1	1	1	1	1	1	1
8	6021130001	INTERRUPTOR BIPOL.AMB.ON/OFF		1	1	1	1	1	1	1	1
9	6021130010	PILOTO RECTAN.AMBAR SEÑAL LUM.		1	1	1	1	1	1	1	1
10	M109050157	CHAPA PROT.MANDOS MESAS FRIAS		1	1	1	1				
11	6003010023	BANDEJA EVAPORACION AUTOMÁTICA		1	1	1	1				
12	V169090002	BISAGRA SISTEMA GIRO A DCHA		2	3	4	5	2	3	4	5
13	6003010034	DESAGÜE SAN MIGUEL		1	1	1	1	1	1	1	1
14	6007050015	PATA REGUL. 50X95 BAJOS		4	4	4	4	4	4	4	4
15	M161250007	BASE PATAS MPP 700X100 PINTADA		1	1	1	1	1	1	1	1
16	V169090001	BISAGRA SISTEMA GIRO A IZDA		2	3	4	5	2	3	4	5
17	6003010048	SOPORTE PUERTA REJILLA		4	4	4	4				
18	6003010032	ESCUADRA AMARRE REJILLA		2	2	2	2				
25	M109050156	CREMALLERA MPP 577X70		8	12	16	20	8	12	16	20
26	6033050013	GUIA PAST.CENTRAL EN L 705mm		8	12	16	20	8	12	16	20
27	6045010009	BURLETE 475X605 MSP		4	6	8	10	4	6	8	10
29	M169010010	PUERTA MSP/MPP IZDA TIR.ABS		4	3	4	5	2	3	4	5
32	V107020005	CAPILAR 1.25x2100				1	1				
32	M107020001	CAPILAR 1x3300		1	1						
33	M181010042	ENCIMERA MPP274C									1
33	M181010041	ENCIMERA MPP222C								1	
33	M181010040	ENCIMERA MPP169C							1		
33	M181010039	ENCIMERA MPP117C						1			
33	M181010038	ENCIMERA MPP300C					1				
33	M181010037	ENCIMERA MPP250C				1					
33	M181010036	ENCIMERA MPP200C			1						
33	M181010035	ENCIMERA MPP150C		1							
34	M169010016	PUERTA MFN DCHA TIR.ABS		2	3	4	5	2	3	4	5
35	M109250056	PROTECT. ENCIM. CENT. 250 IZD				1	1			1	1
35	M109250053	PROTECT. ENCIM. CENT. 250				1	1			1	1
35	M109250055	PROTECT. ENCIM. CENT. 200 IZD			1				1		
35	M109250052	PROTECT. ENCIM. CENT. 200			1		1		1		1
35	M109250054	PROTECT. ENCIM. CENT. 150 IZD		1				1			
35	M109250051	PROTECT. ENCIM. CENT. 150		1				1			
36	6001050065	AGLOM.1490x830x13 ENC.MPP-150C		1				1			
36	6001050024	AGLOM.2540X770X13 ENC. MPP-255				1	1				
36	6001050023	AGLOM.2010X770X13 ENC. MPP-202			1				1	1	1
37	6013050021	PL.POLIEST.1010X666X30 TIPO IV		1				1			
37	6013050022	PL.POLIEST.1535X666X30 TIPO IV			1	1	1		1	1	1
38	M109010343	REJILLA CUADRO ABS GRIS MSN		1	1	1	1				
38	M109010335	CUADRO DE MANDOS MSN-R R7						1	1	1	1
39	M109010353	REJILLA TRAS CUAD REMOT MCP						1	1	1	1
39	M109010342	REJILLA CUADRO TRASERA MCP-R7		1	1	1	1				
40	M109010194	COST EXT LAD GRUP R MPP-R						1	1	1	1
40	M109010192	COST EXT LADO GRUPO MPP		1	1	1	1				
41	6027010005	PARRILLA PASTELERÍA 600X400		2	3	4	5	2	3	4	5
46	6047010003	FILTRO DESHIDRAT.40GR 1/4X1/4		1	1	1	1				
47	6021250002	RESIST.MARCO SNACK-2, 21W		2	4	6	8	2	4	6	8
47	6021250001	RESIST.MARCO SNACK-1, 21W		2	2	2	2	2	2	2	2
48	6021350013	SONDA TERMOST.REF NTC 15KOhm		1	1	1	1	1	1	1	1
50	6003010105	CUADRO ABS GRIS		1	1	1	1				
55	6037050004	SOPORTE COST.RODA.MPPR 230X700						1	1	1	1
66	6003050001	GAVETA TIRO FORZADO GASTRO		1	1	1	1				
67	6021010050	RELE ARRANQ.J2212GK 3ARR3B3AV37				1	1				
67	6021010043	RELE ARRANQUE COMPRESOR SC-15 CL 6019			1						
67	6021010042	RELE ARRANQUE COMPRESOR SC-12 CL 6005		1							
68	6021010038	CONDENS.ARRANQ. J2192GK 2252019 98microF				1	1				
68	6021010035	CONDENS.ARRANQUE SC 117U5017		1	1						