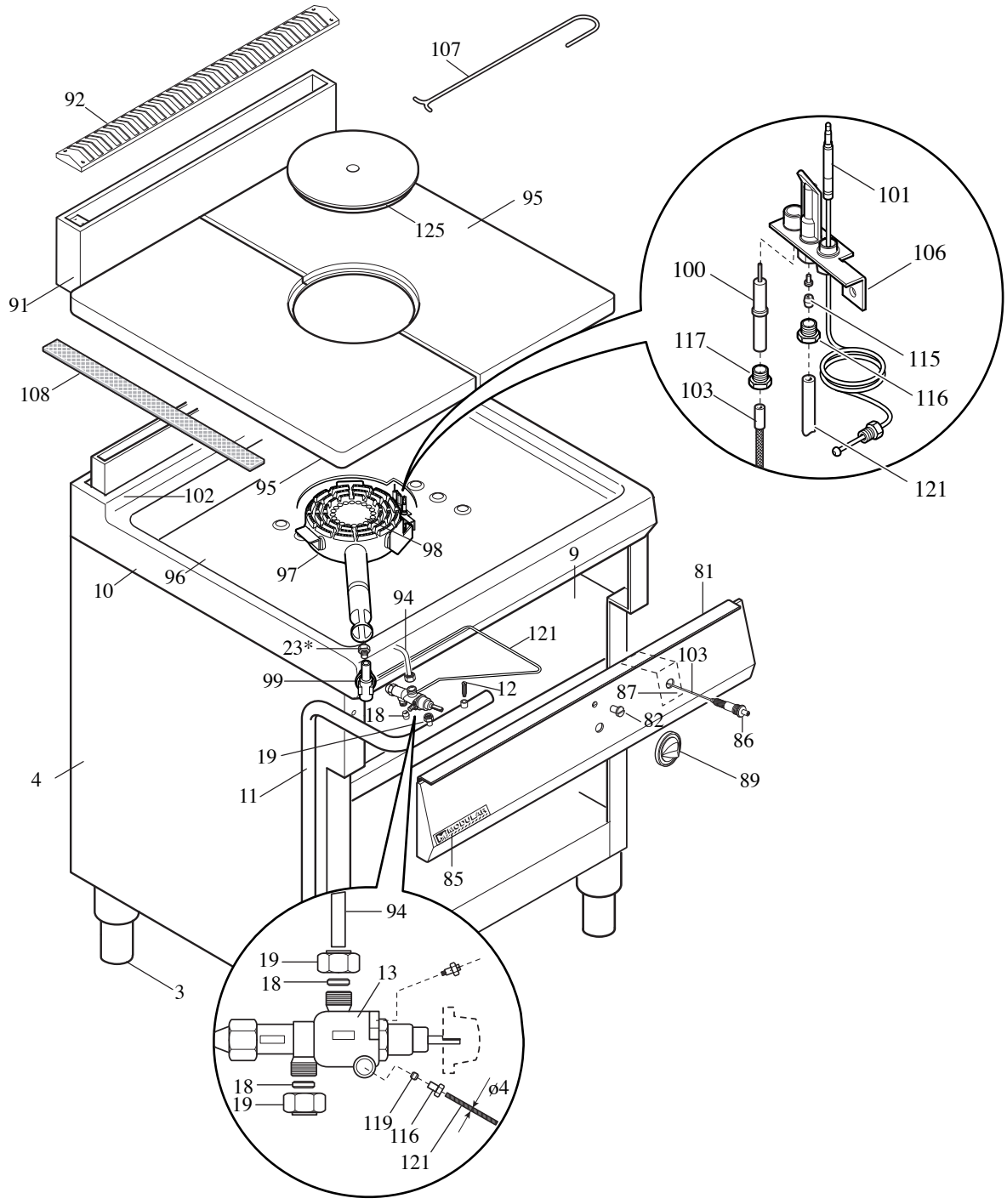
107
92
95
125
91
101
106
100
117
115
116
103
121
108
95
102
98
97
96
10
9
81
94
121
23*
103
99
12
87
18
82
86
19
89
4
11
85
94
19
18
13
3
18
19
ø4
119
116
121

MODULAR

LISTA RICAMBI

cod. 253.622.02

TUTTAPIASTRA A GAS

MOD. 90/80 TPG

ED. 01-08

POS.	CODICE	RIF. MODIFICHE	DENOMINAZIONE	PREZZO
3	912.033.00		Piede 2" vite M10	
4	921.001.00		Involucro esterno 90/80	
9	922.010.00		Fondo top vano 90/80	
10	911.960.00	sost. il 911.009.00 dal 01/07/07	Assieme piano 90/80 TPG	
11	975.008.13	sost. il 975.009.00 dal 01/07/07	Assieme rampa 90/80 TPG	
12	641.012.00		Vite M4 per presa pressione	
13	671.001.00		Rubinetto gas in sicurezza SC PEL21S	
18	673.001.00		Bicono D.10	
19	673.011.00		Dado per bicono D.10-M16x15	
23*	674.095.00		Ugello D.260 "Metano"	
23*	674.007.00		D.180 "GPL"	
44	922.006.13		Fondo mobile 90/80	
81	921.666.13	sost. il 921.026.00 dal 01/07/07	Cruscotto 90/80 TPG	
82	682.003.00		Placchetta per indice	
85	250.389.00		Marchio "Modular"	
86	672.006.00		Accenditore piezoelettrico	
87	623.064.00		Protezione per piezo	
89	912.042.00	sost. il 921.003.00 dal 01/07/07	Ass. manopola gas pilota De 82	
91	911.024.00		Ass. alzatina post. 90/80	
92	9211097.00	sost. il 911.107.00 dal 01/07/07	Griglia per alzatina 90/80 FRG 13-TPG	
94	975.259.00	sost. il 975.046.00 dal 01/07/07	Conduttura gas	
95	981.058.00	sost. il 981.006.00 dal 01/07/07	Semipiastra ghisa	
96	9111079.00	sost. il 911.016.00 dal 01/07/07	Assieme camera comb. 90/80 TPG	
97	972.027.15	sost. il 672.056.00 dal 01/07/07	Assieme bruciatore tuttapiastra	
98	923.271.00		Piatto riduttore foro bruciatore	
99	673.023.00		Portaugello piani di cottura	
100	672.028.00	sost. il 672.060.00 dal 01/07/07	Candela con attacco M4x1-TP	
101	672.025.00		Termocoppia M9x1 G Unif.-L.500	
102	9111061.00	sost. il 911.014.00 dal 01/07/07	Ass. prolunga camino	
103	666.001.00		Cavo accensione L=500	
106	972.036.00	sost. il 672.069.00 dal 01/07/07	Ass.pilota 440.1201.13	
107	683.028.00		Gancio per disco centrale	
108	953.004.00	sost. il 953.001.00 dal 01/07/07	Corda 12x12 fibra vetro	
115	673.007.00		Bicono D.4 (0160)	
116	673.013.00		Raccordo bicono M10x1	
117	673.014.00		Raccordo fissaggio candela(0974037)	
119	673.003.00		Bicono D.4	
121	975.258.00	sost. il 975.153.00 dal 01/07/07	Conduttura gas pilota	
125	981.059.00		Piattello ghisa	