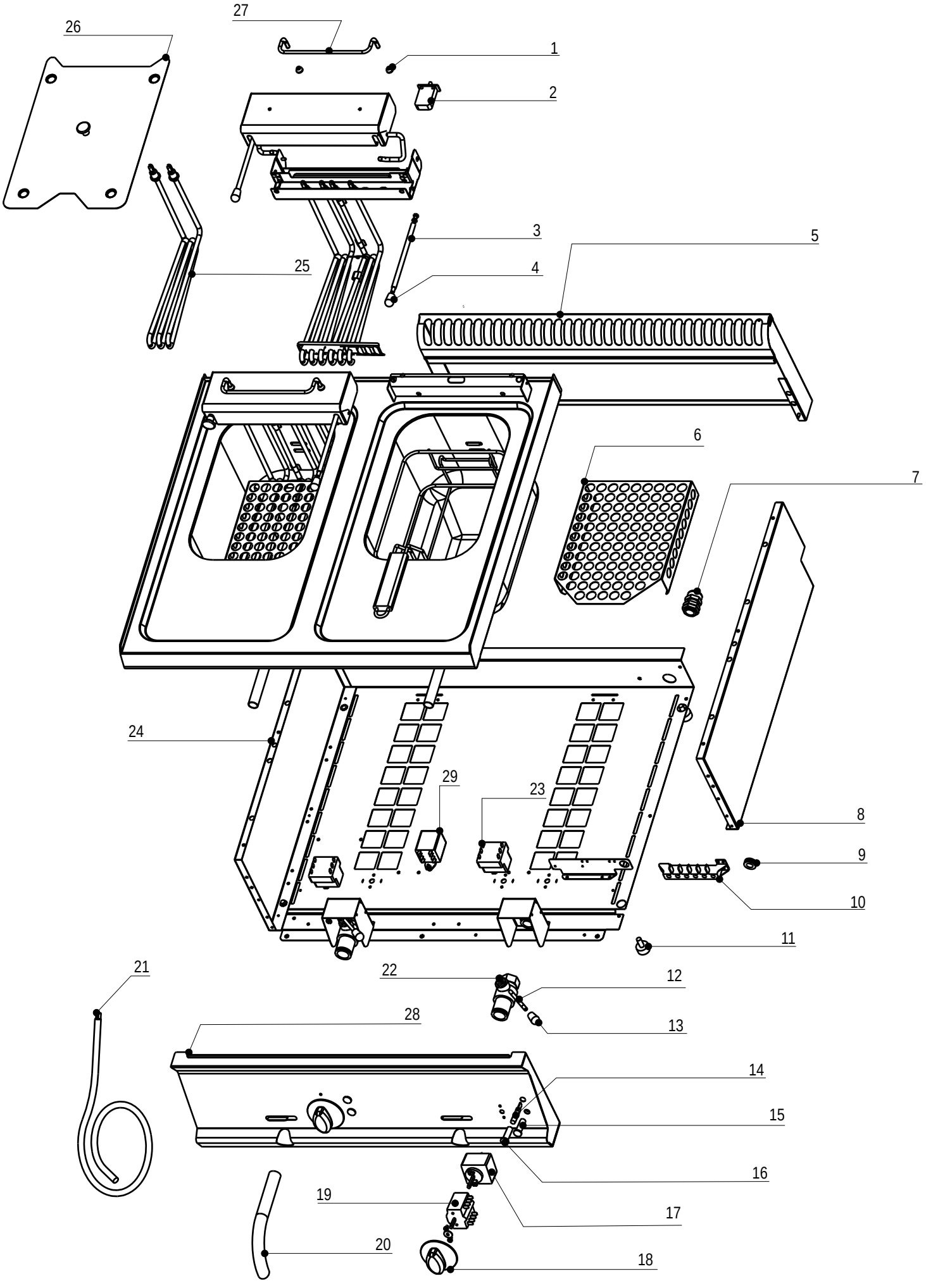
26
27
1
2
3
5
25
4
6
7
24
29
23
8
9
10
11
21
22
12
28
13
14
15
16
19
17
20
18

## CODICI RICAMBIO PER FINITO / SPARE PARTS FOR THE FINISHED PRODUCT

**Aggiornato al/Updated to 27/11/17**

| Artic./Item | Descrizione/Description | Modello/Model |
|---|---|---|
| **616089** | **FRIGGITRICE ELETTRICA 8LT+8LT**<br>**8LT+8LT ELECTRIC FRYER** | **FR70ES7** |

| Cons./Recom. | Pos./Posit. | Ricambio/Replacement | | | Prezzo/Price List |
|---|---|---|---|---|---|
| | 01 | RC00331000 | GHIERA CESTELLO | BASKET RING NUT | 4,64 |
| * | 02 | RC00283000 | INTERRUTTORE DI SICUREZZA | SAFETY SWITCH | 32,22 |
| | 03 | RC00328000 | LEVA SOLLEVAMENTO RESIST. | HEATING ELEMENT LIFTING LEVER | 14,67 |
| | 04 | RC00329000 | MANOPOLA SCARICO | KNOB | 5,41 |
| | 05 | RC01051000 | CAMINO 700 L7 | FLUE 700 L7 | 118,28 |
| | 06 | RC01002000 | FALSOFONDO FRE | FALSE-BOTTOM FRE | 36,74 |
| | 07 | RC00241000 | PRESSACAVO PG16 CON DADO | CABLE GLAND AND NUT | 7,18 |
| | 08 | RC01053000 | FIANCO DESTRO TOP L7 | RIGHT SIDE PANEL L7 | 38,51 |
| | 09 | RC00018000 | PASSACAVO OVA 304 | CABLE GLAND OVA 304 | 3,97 |
| | 10 | RC00194000 | MORSETTIERA FV 122 B | CONNECTING BLOCK | 9,16 |
| | 11 | RC00311000 | PIEDINO H=25 MM | FOOT | 4,74 |
| * | 12 | RC00336000 | LEVA SCARICO | DRAIN LEVER | 5,63 |
| * | 14 | RC00052000 | LAMPADA SEGN.NEON FASTON ARANCIO 230V | SIGNAL LAMP | 5,19 |
| * | 15 | RC01783000 | PORTALAMPADA TRASPARENTE D10 | TRANSPARENT LAMP HOLDER D10 | 5,30 |
| * | 16 | RC01782000 | LAMPADA SEGN.NEON FASTON VERDE 230V | GREEN NEON LAMP 230V | 6,09 |
| * | 17 | RC00281000 | TERMOSTATO DI LAVORO | WORKING THERMOSTAT | 64,88 |
| | 18 | RC01786000 | MANOPOLA FRIGGITRICE ELETTRICA NERA | FRE ELECTRIC KNOB | 9,76 |
| | 18 | RC02030000 | MANOPOLA FRE GRIGIA | GREY KNOB | 9,05 |
| * | 19 | RC00070000 | COMMUTATORE TRIFASE | SWITCH | 20,52 |
| | 20 | RC00079000 | TUBO DI SCARICO | DRAIN PIPE | 20,97 |
| | 21 | RC01128000 | CAVETTERIA ELETTRICA FR70E7 | ELECTRIC CABLES FR70E7 | 83,02 |
| | 22 | RC00080000 | RUBINETTO SCARICO | DRAIN COCK FR | 54,17 |
| * | 23 | RC00063000 | TERMOSTATO DI SICUREZZA | SAFETY THERMOSTAT | 74,03 |



**L'azienda si riserva il diritto di apportare ulteriori aggiornamenti senza preavviso. / The data may be updated without prior warning**

| Artic./Item | Descrizione/Description | Modello/Model |
|---|---|---|
| **616089** | **FRIGGITRICE ELETTRICA 8LT+8LT**<br>**8LT+8LT ELECTRIC FRYER** | **FR70ES7** |

| Cons./Recom. | Pos./Posit. | Ricambio/Replacement | | | Prezzo/Price List |
|---|---|---|---|---|---|
| | 24 | RC01054000 | FIANCO SINISTRO TOP L7 | LEFT SIDE PANEL L7 | 38,51 |
| * | 25 | RC02257000 | RESISTENZA FRIGGITRICE EL. "SUPER" | HEATING ELEMENT | 40,65 |
| | 26 | RC00459000 | COPERCHIO | LID | 24,61 |
| | 27 | RC00330000 | SUPPORTO CESTELLO FRIGGITRICE | SUPPORT FOR BASKET FR | 20,35 |
| | 28 | RC01118000 | CRUSCOTTO FR70E7 | CONTROL PANEL FR70E7 | 52,15 |
| * | 29 | RC00774000 | RELE' | RELAY | 45,34 |



L'azienda si riserva il diritto di apportare ulteriori aggiornamenti senza preavviso. / The data may be updated without prior warning