lamber

BEHA HEDO INDUSTRIER A/S

F92-ek
standard
marina

Ed.
01/2016

Rev. D

Dishwashers

F92-dy standard/marina

SPARE PARTS

CE

lamber	WASH COMPONENTS	MOD. F92-dy F92-dy-marina	TAV. 1 D ED. 01/2016

TAV. 1 DI 9

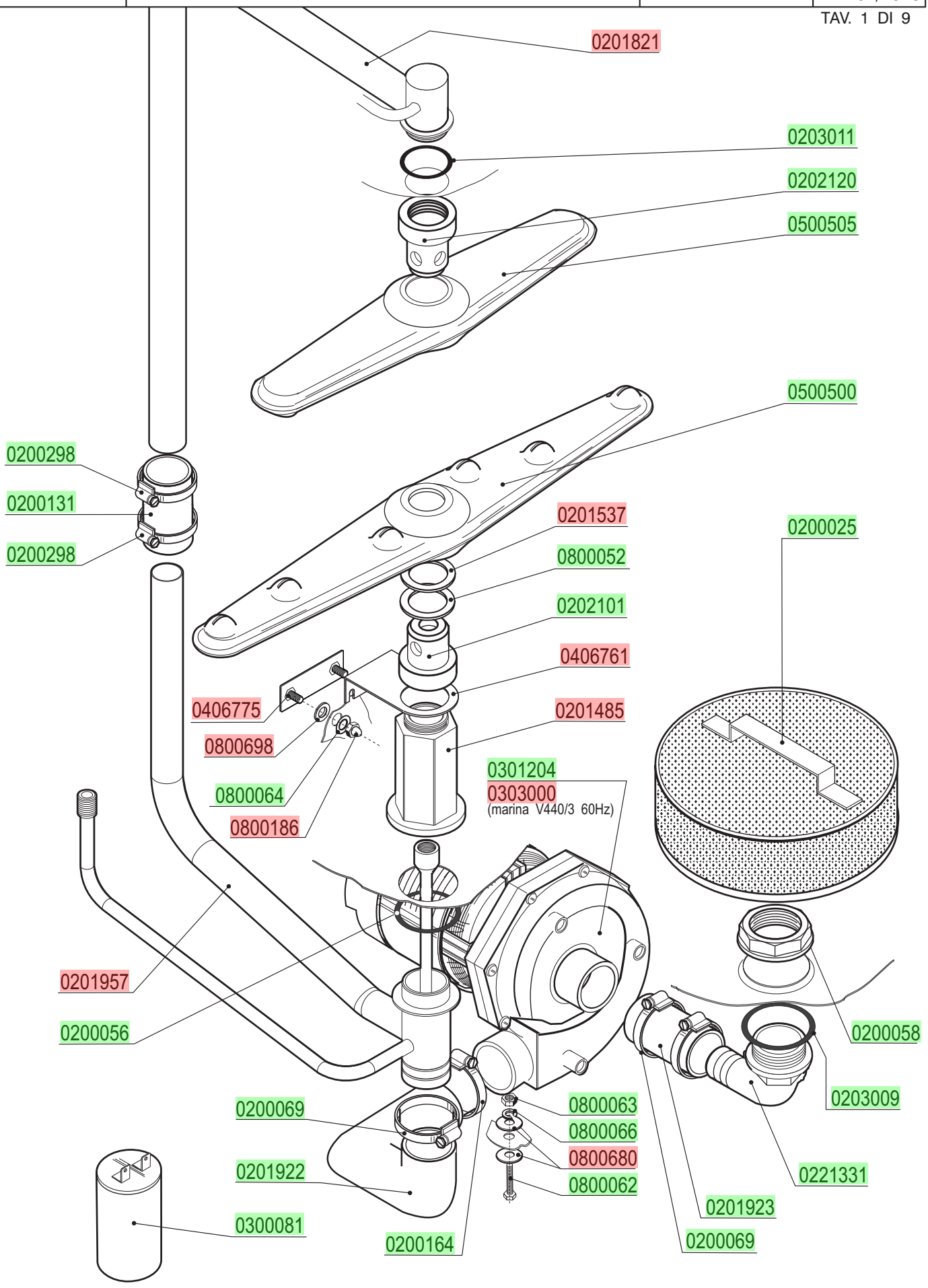

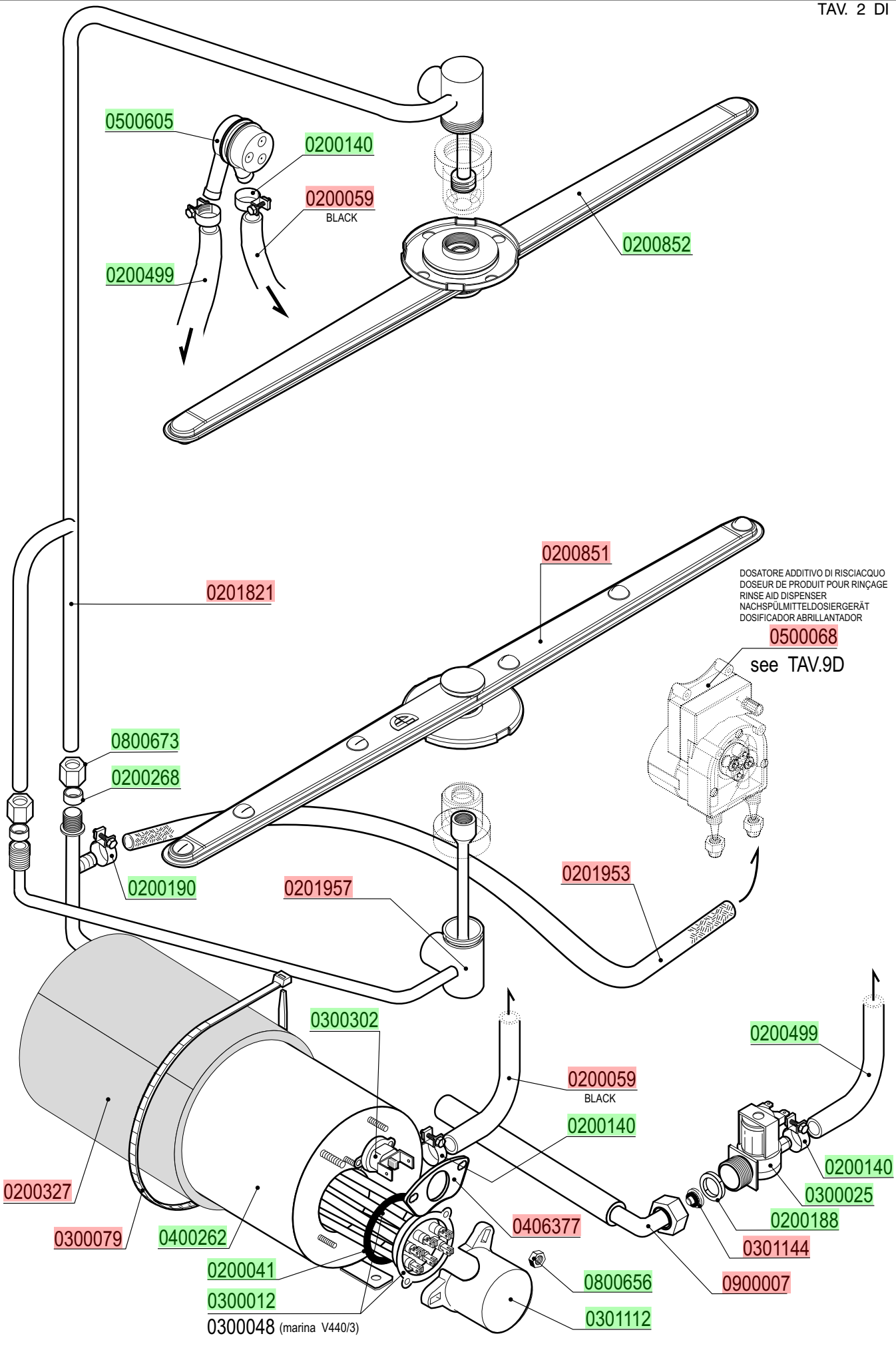
0500605
0200140
0200059
BLACK
0200499
0200852
0200851
0201821
DOSATORE ADDITIVO DI RISCIACQUO
DOSEUR DE PRODUIT POUR RINÇAGE
RINSE AID DISPENSER
NACHSPÜLMITTELDOSIERGERÄT
DOSIFICADOR ABRILLANTADOR
0500068
see TAV.9D
0800673
0200268
0200190
0201957
0201953
0300302
0200499
0200059
BLACK
0200140
0200140
0300025
0200188
0301144
0900007
0406377
0800656
0301112
0200327
0300079
0400262
0200041
0300012
0300048 (marina V440/3)

lamber	TANK COMPONENTS	MOD. **F92-dy** **F92-dy-marina** **F92-dy-marina-drainpump**	TAV. **3 D** ED. 01/2016

TAV. 3 DI 9

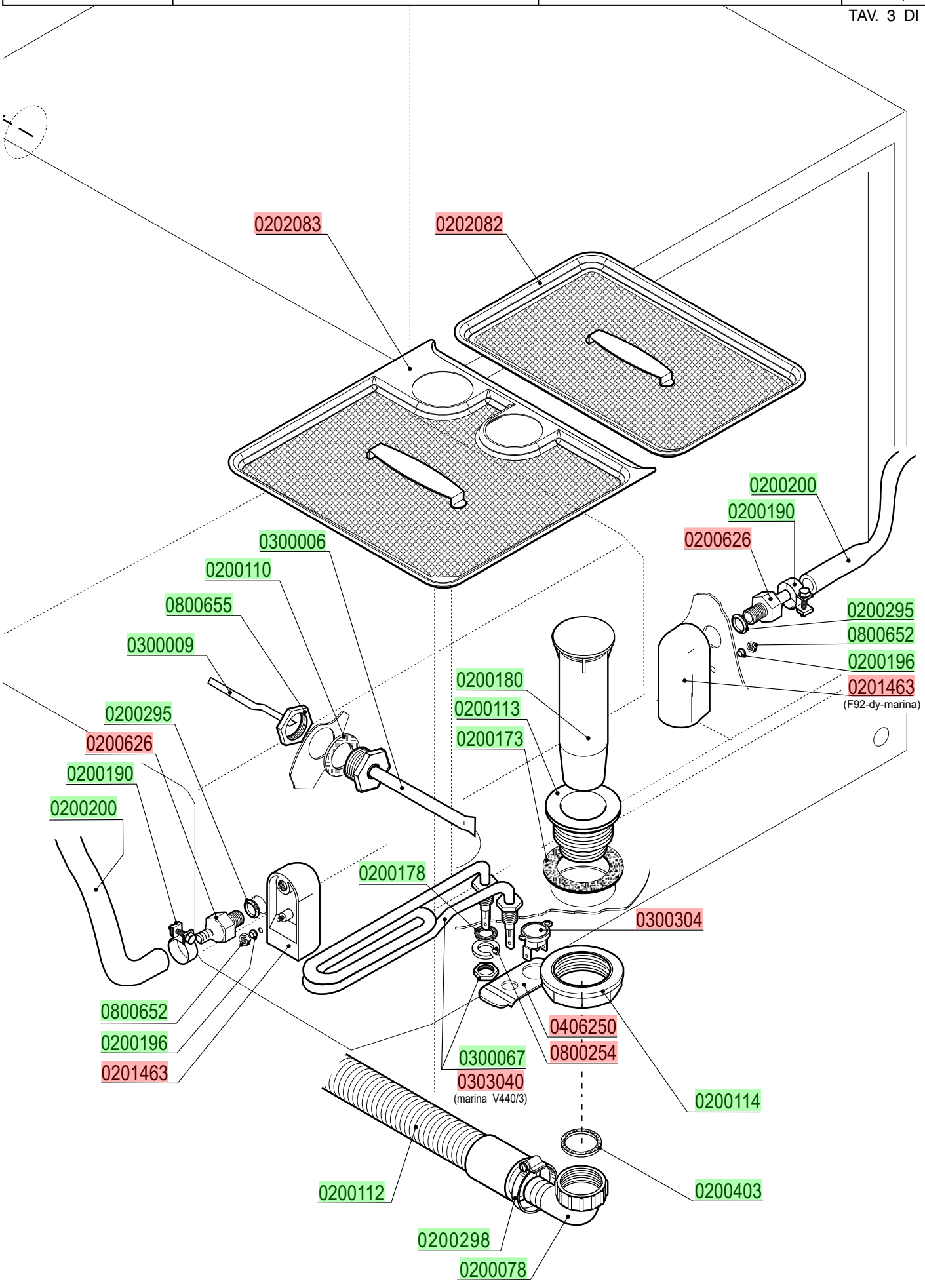

lamber	CONTROL BOX	MOD. F92-dy standard	TAV. 4 D ED. 01/2016

TAV. 4 DI 9

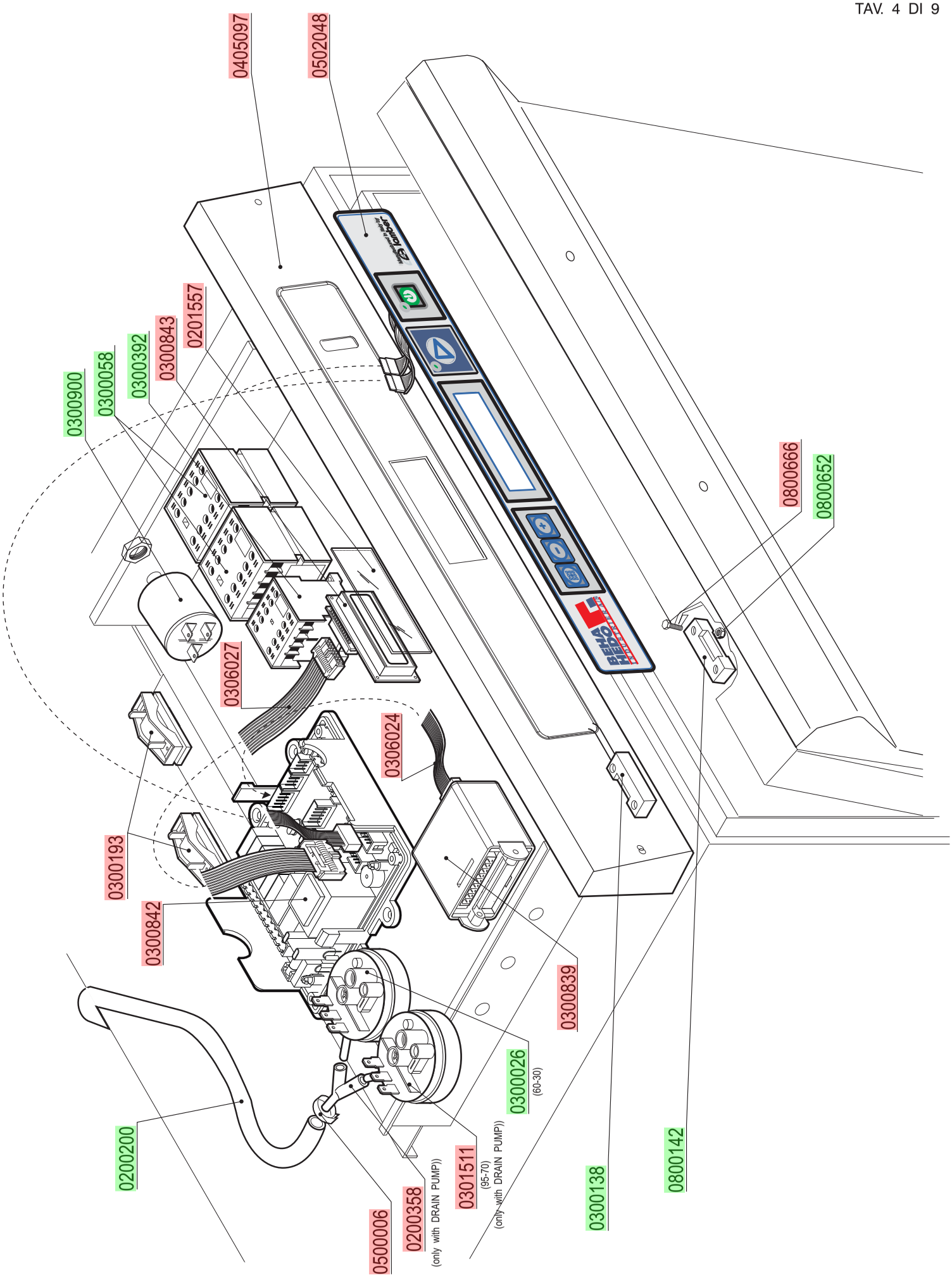

lamber	CONTROL BOX	MOD. F92-dy marina	TAV. 5 D ED. 01/2016

TAV. 5 DI 9

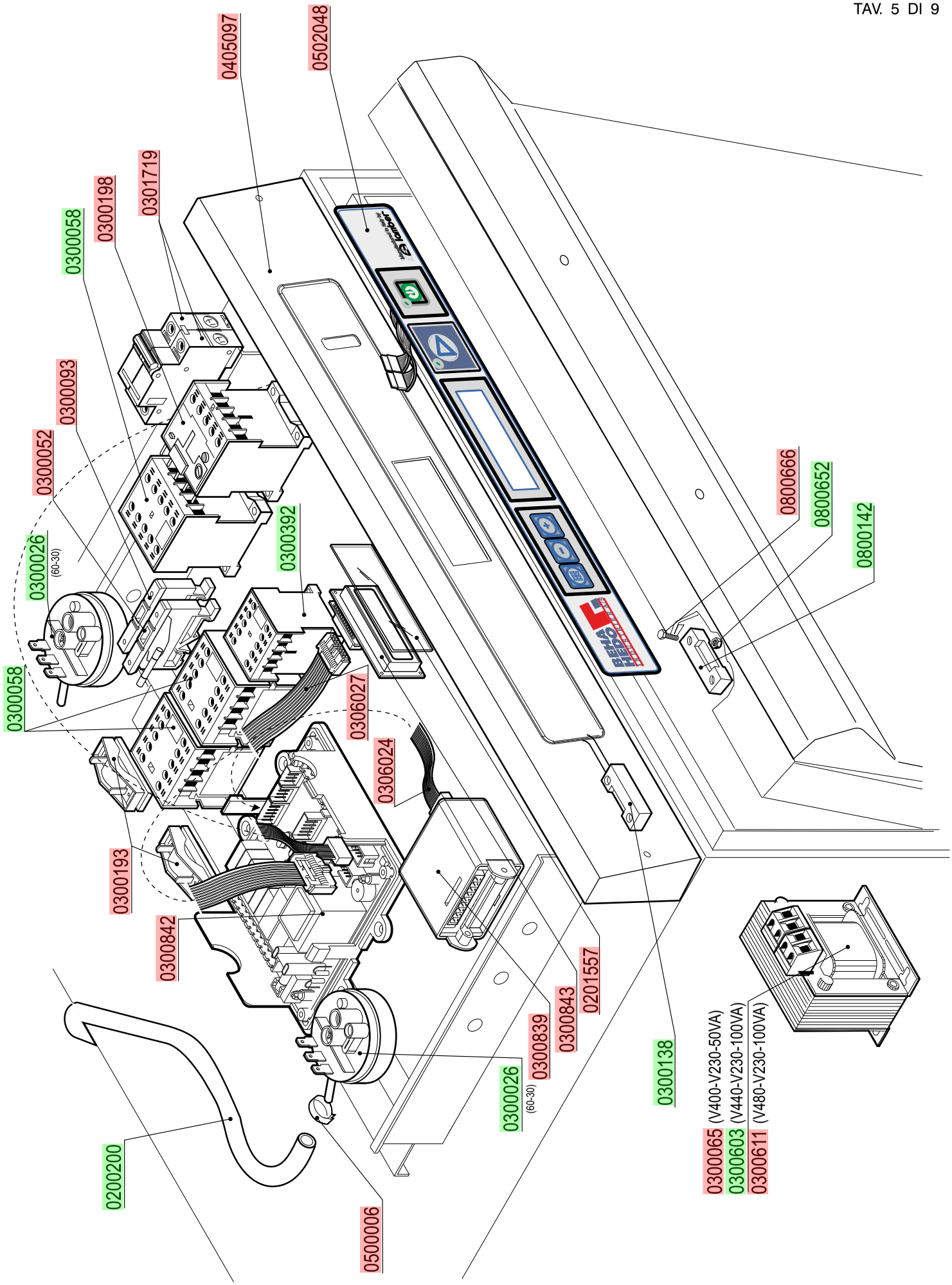

lamber	DRAIN PUMPE PARTS	MOD. F92-dy-drain pump	TAV. 6 D ED. 01/2016

TAV. 6 DI 9

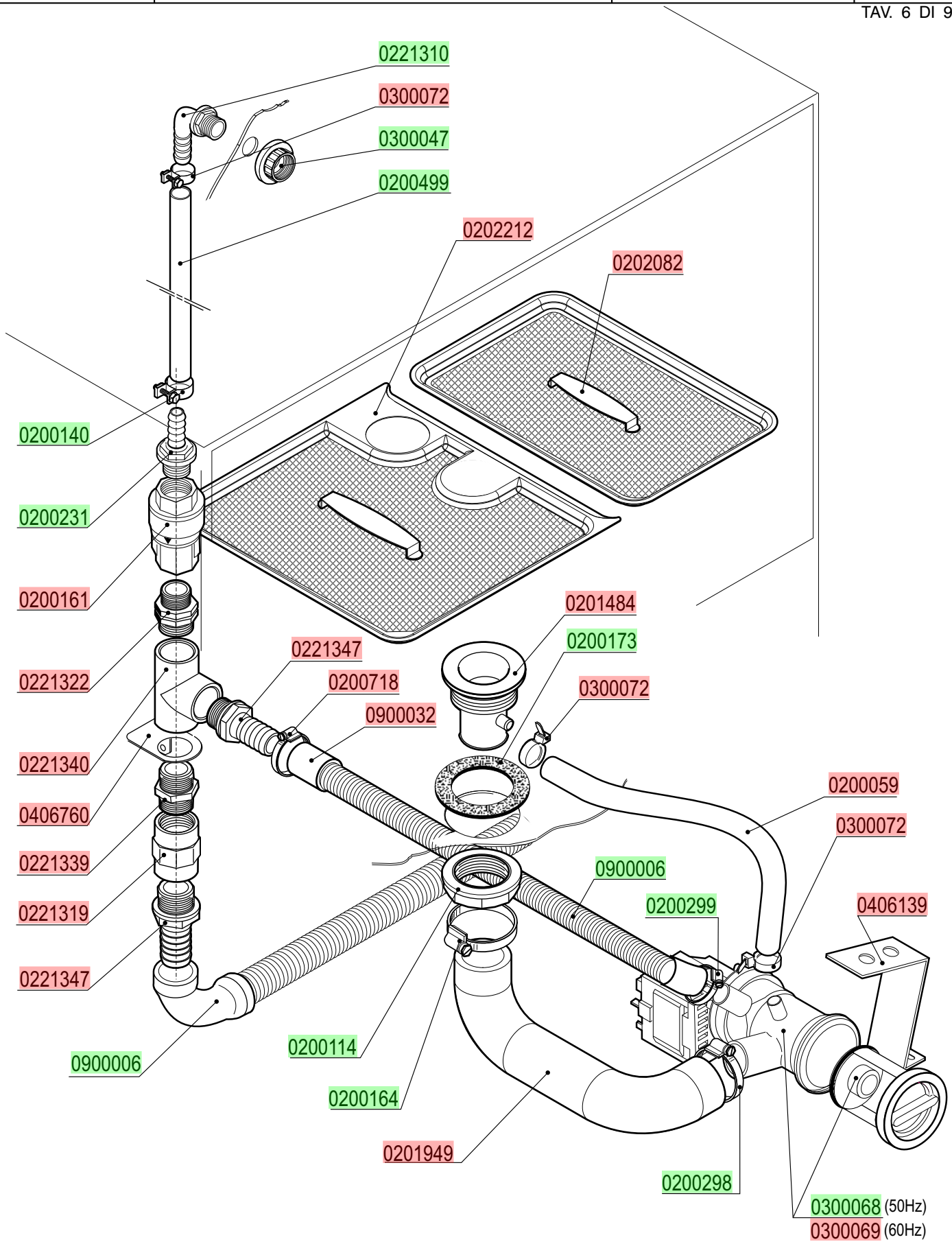

lamber	DOOR	MOD. F92-dy F92-dy-marina	TAV. 7 D ED. 01/2016

TAV. 7 DI 9

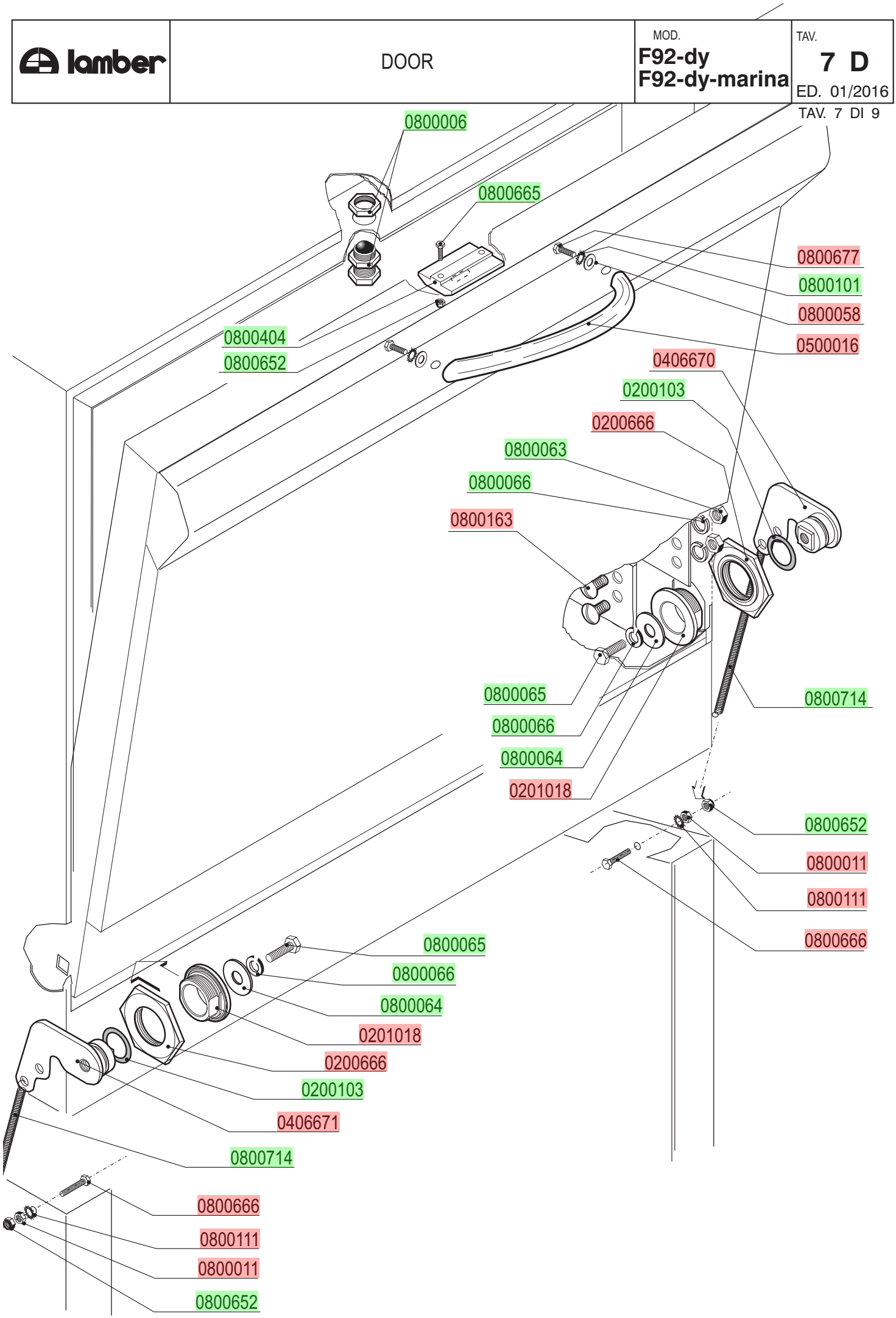

lamber	HOOD	MOD. F92-dy F92-dy-marina	TAV. 8 D ED. 01/2016

TAV. 8 DI 9

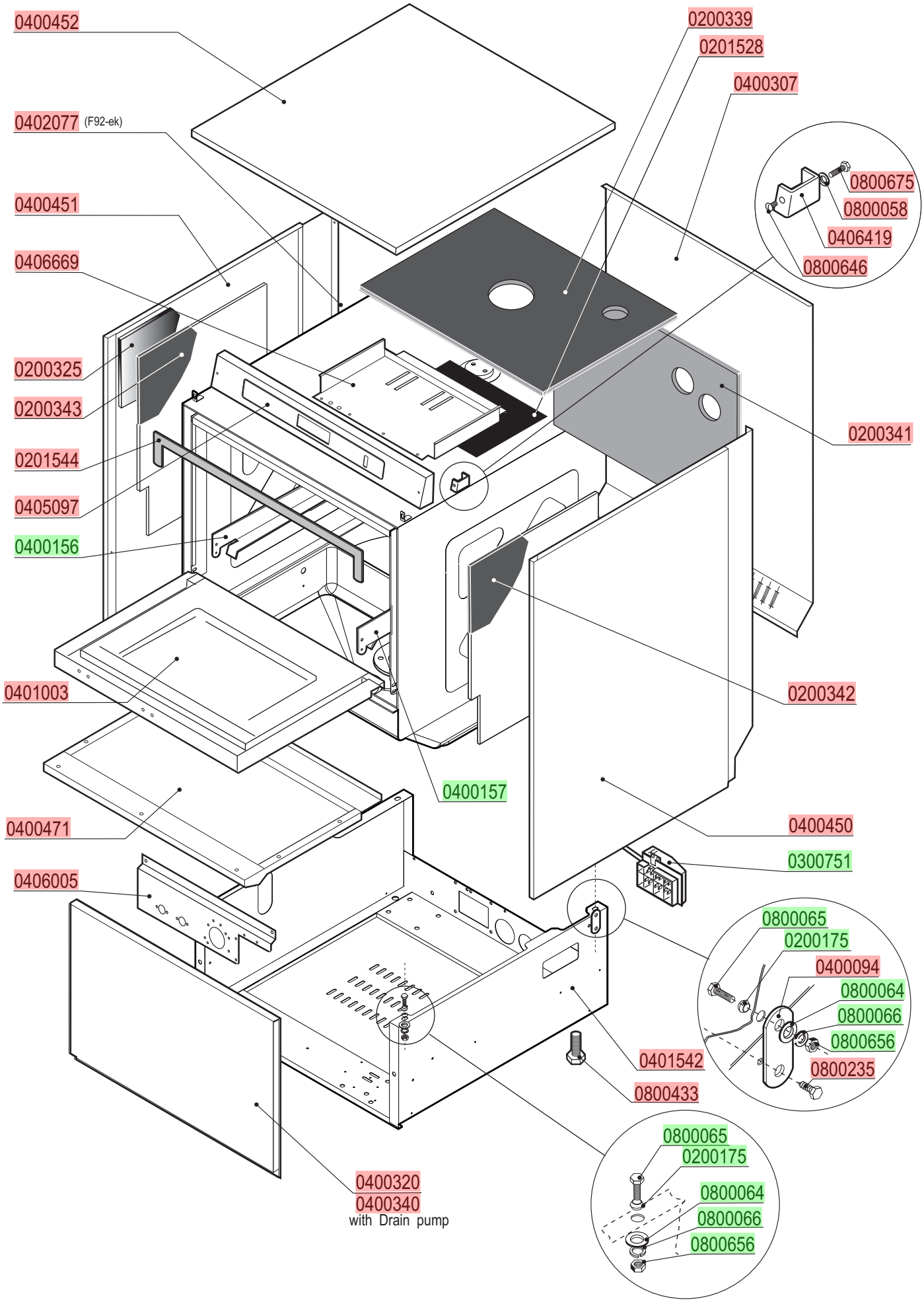

RINSE AID DISPENSER

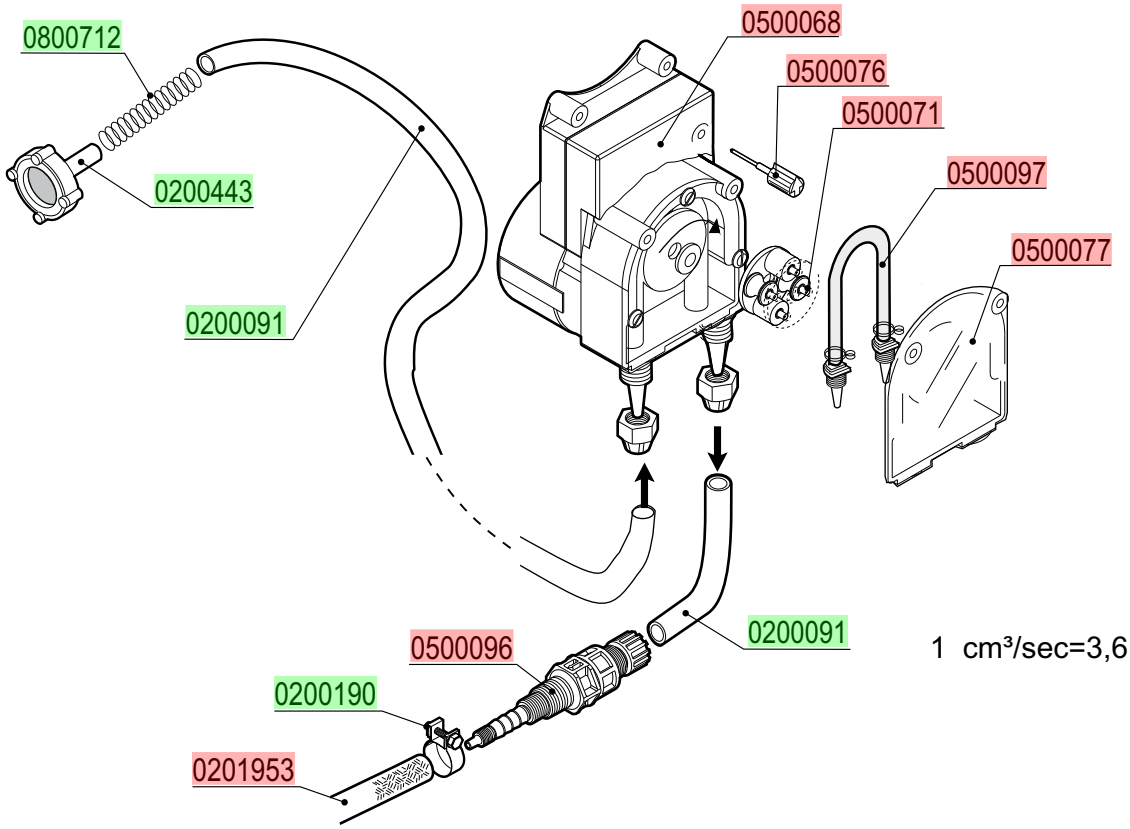

DETERGENT PUMP

