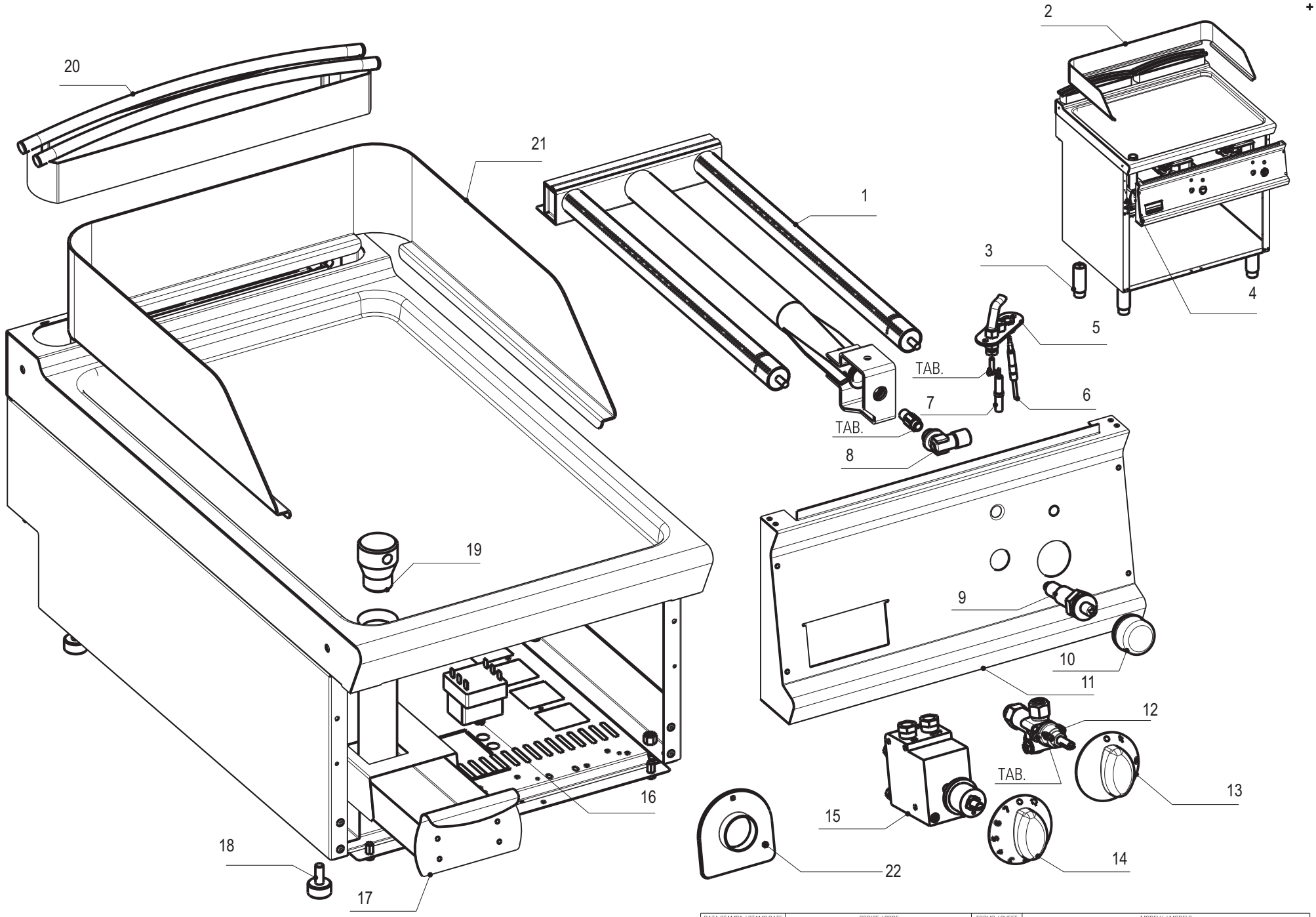

DATA STAMPA / STAMP DATE	CODICE / CODE	FOGLIO / SHEET	MODELLI / MODELS
30.03.11	5415.450.00	1/1	FT_G7 - FT_FG7

Artic./Item	Descrizione/Description	Modello/Model
713035	**FRY TOP GAS PIASTRA LISCIA** **GAS FRY-TOP WITH SMOOTH PLATE**	**FTL4G7**

Cons./Recom.	Pos./Posit.	Ricambio/Replacement			Prezzo/Price List
	01900000	RC01900000	ANELLO CAPPUCCIO PIEZO	PIEZO IGNITER NIPPLE RING	8,99
	01	RC01164000	BRUCIATORE 7KW	BURNER	104,71
	05	RC01169000	GRUPPO PILOTA	PILOT GROUP	16,44
*	06	RC00118000	TERMOCOPPIA M9X1 L600	TERMOCOUPLE	15,56
*	07	RC01168000	CANDELA M4X1 TARGET	SPARK PLUG	13,47
	08	RC01165000	PORTAUGELLO A L	NOZZLE HOLDER	15,23
	09	RC00128000	ACCENDITORE PIEZO CON DADO	PIEZO IGNITER	16,99
	10	RC01685000	CAPPUCCIO IN GOMMA PER PIEZO	GUMMY CAP FOR PIEZO IGNITER	9,71
	11	RC01374000	CRUSCOTTO FT4G9	CONTROL PANEL FT4G9	72,49
	12	RC05001400	RUBINETTO GAS	GAS COCK	79,66
	13	RC01887000	MANOPOLA GAS NERA	GAS BLACK KNOB	8,15
	13	RC02074000	MANOPOLA GAS GRIGIA	GREY KNOB	8,79
	17	RC01718000	ASSIEME CASSETTO FT T74		55,00
	18	RC00311000	PIEDINO H=25 MM	FOOT	4,74
	19	RC00573000	TAPPO PER FRYTOP	OIL DRAIN PLUG	16,21
	20	RC01711000	CAMINO 40 H45 TECNO74	FLUE ASSEMBLY 40 H45 L7	80,08
	21	RC01719000	SPLASHBACK FT4L7	SPLASHBACK FT4L7	94,68
	22	RC02078000	SOTTOMANOPOLA GAS NEUTRO NERO	BLACK UNDERKNOB	7,70
	22	RC02081000	SOTTOMANOPOLA GAS NEUTRO GRIGIO	GREY UNDERKNOB	7,18

L'azienda si riserva il diritto di apportare ulteriori aggiornamenti senza preavviso. / The data may be updated without prior warning