lamber

Lavapentole Passante
Lave-batterie à Translation
Tunnel Pot-washing machine
Durchschubtopfspülmaschine

PT850

a partire da
à partir du
from
seit
01/99

Ed. 09/00

PARTI DI RICAMBIO
PIECES DETACHEES
SPARE PARTS
ERSATZTEILE

CE

lamber	LAVAGGIO INFERIORE - LAVAGE INFERIEUR LOWER WASHING - UNTERER WASCHROHR	MOD. **PT850**	TAV. **1 B** ED. 09/00

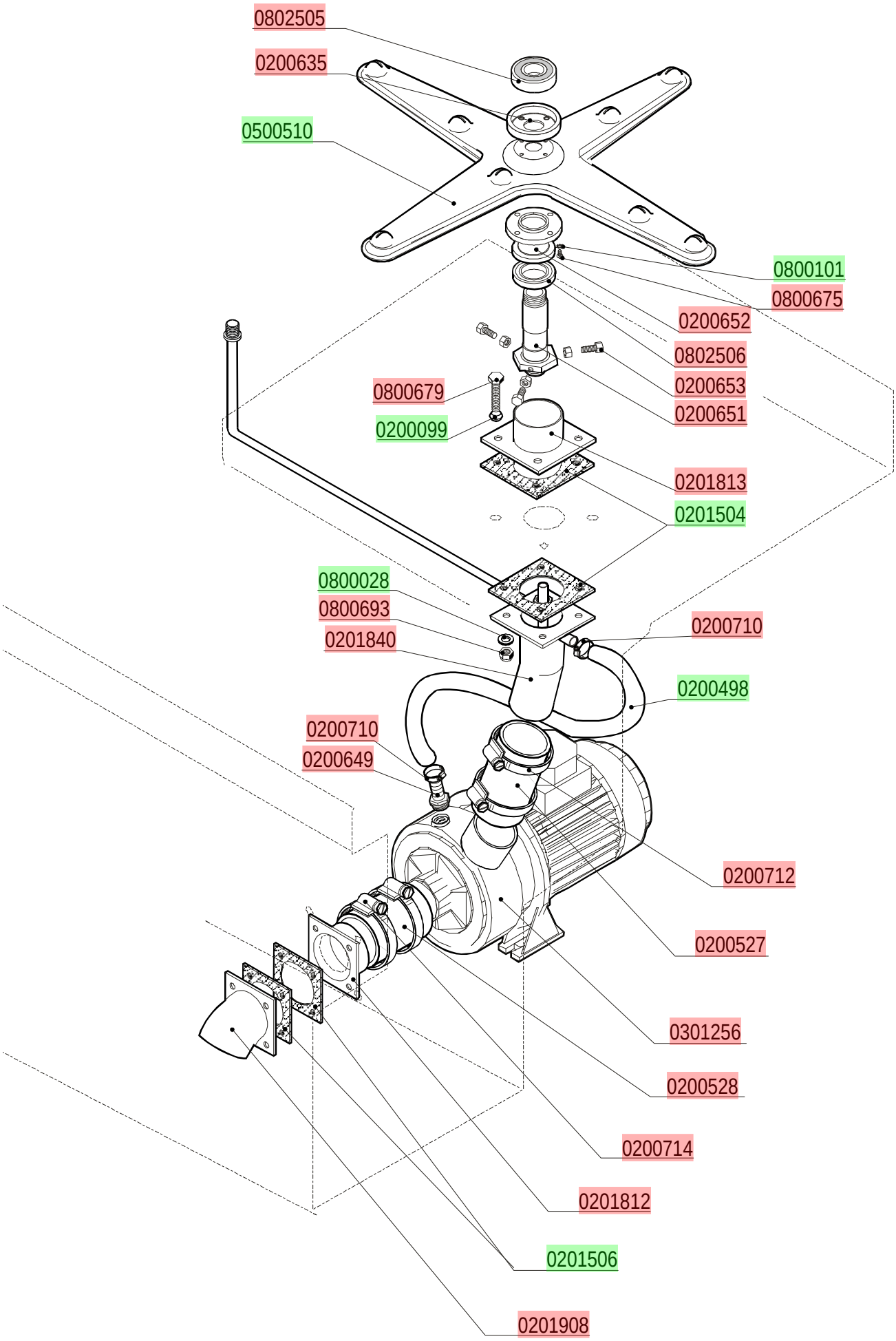

lamber	LAVAGGIO SUPERIORE - LAVAGE SUPERIEUR UPPER WASHING - OBERER WASCHROHR	MOD. **PT850**	TAV. **2 B** ED. 09/00

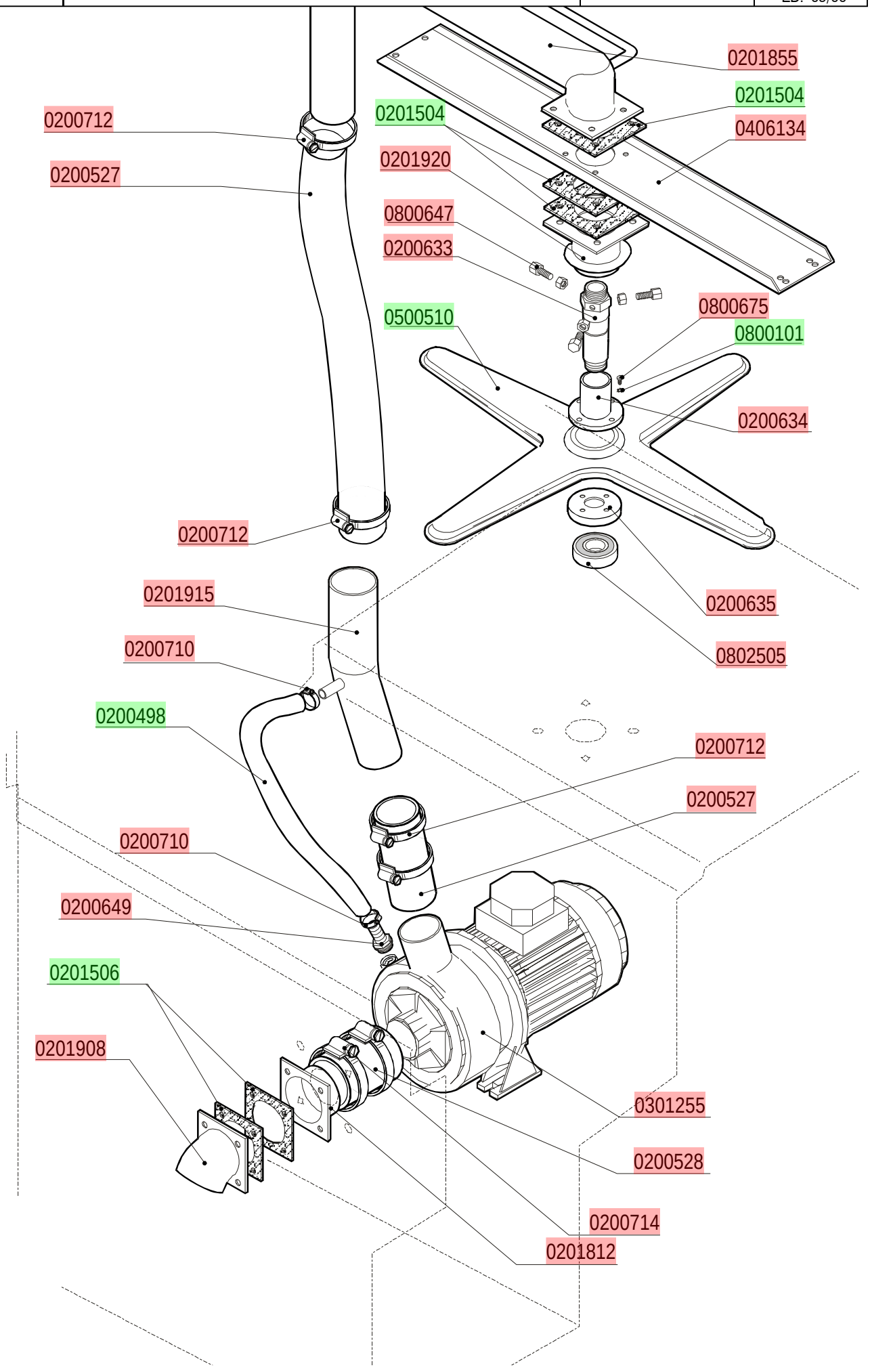

lamber	VASCA LAVAGGIO - CUVE LAVAGE WASH TANK - WASCHTANKROHR	MOD. **PT850**	TAV. **3 B** ED. 09/00

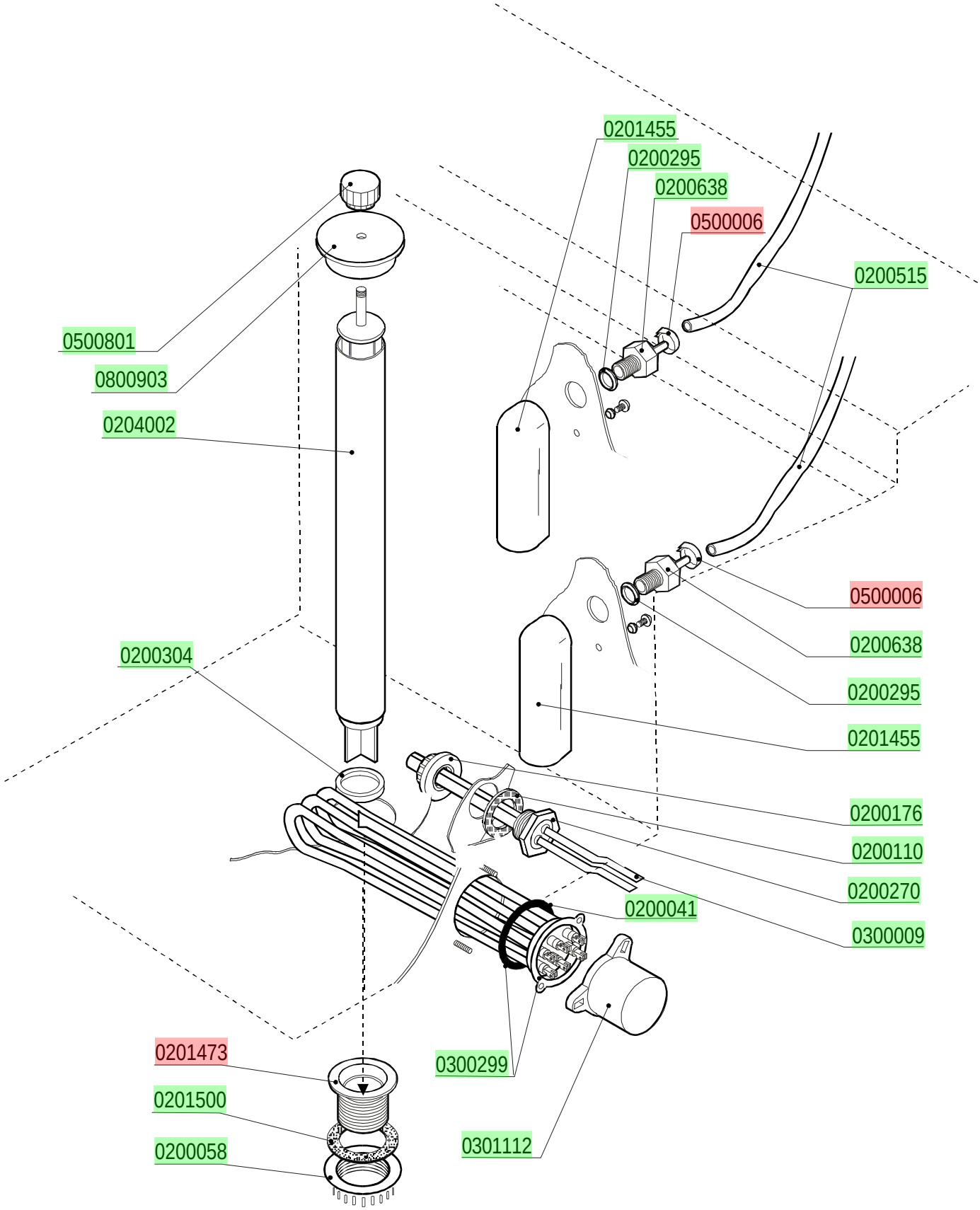

lamber	GRUPPO RISCIACQUO - COMPOSANTS RINCAGE RINSE COMPONENTS - NACHSPÜLROHR	MOD. **PT850**	TAV. **4 B** ED.09/00

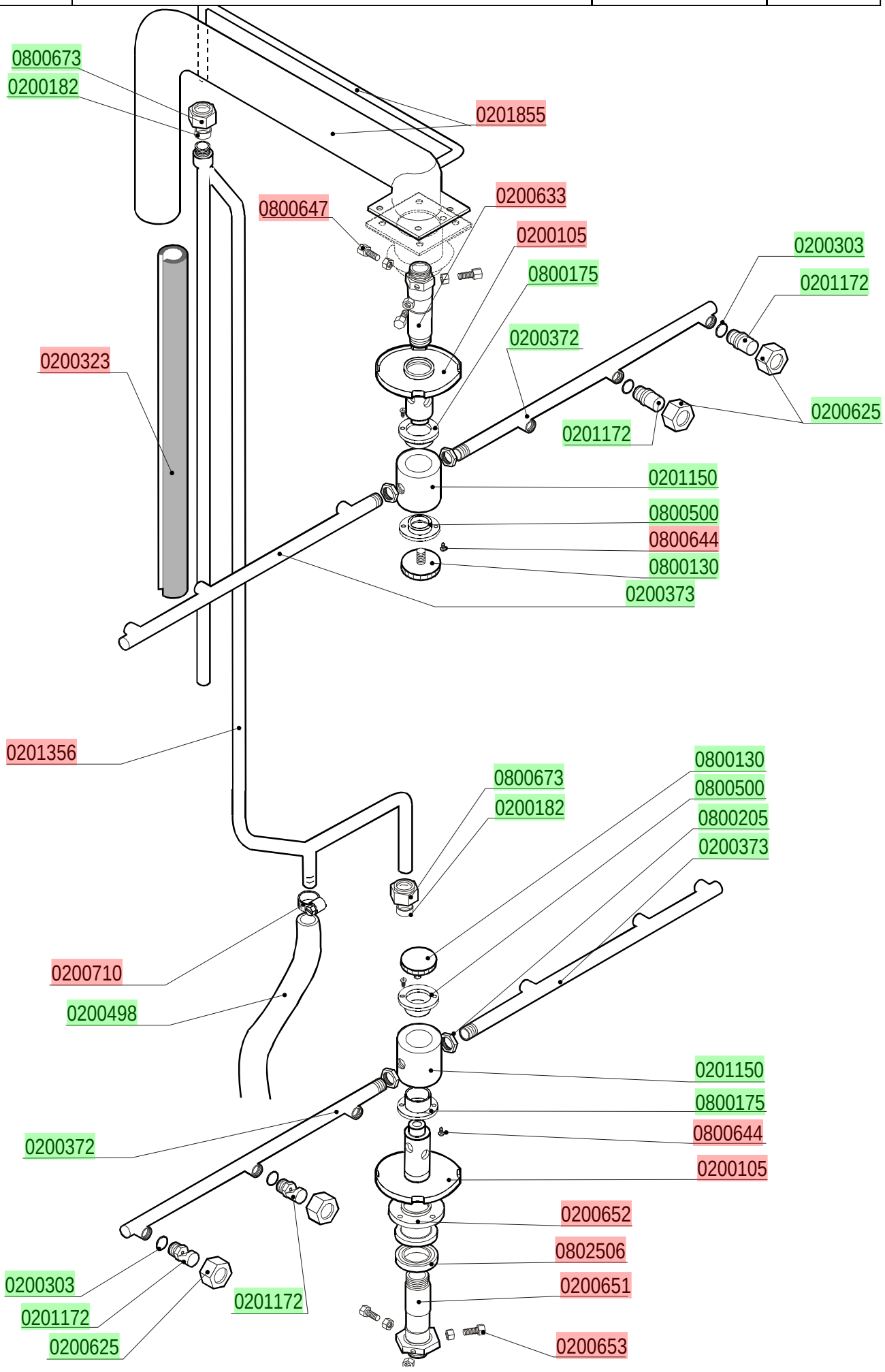

lamber	GRUPPO BOILER DISTRIBUZIONE ACQUA SURCHAUFFEUR - BOILER - BOILER	MOD. **PT850**	TAV. **5 B** ED. 09/00

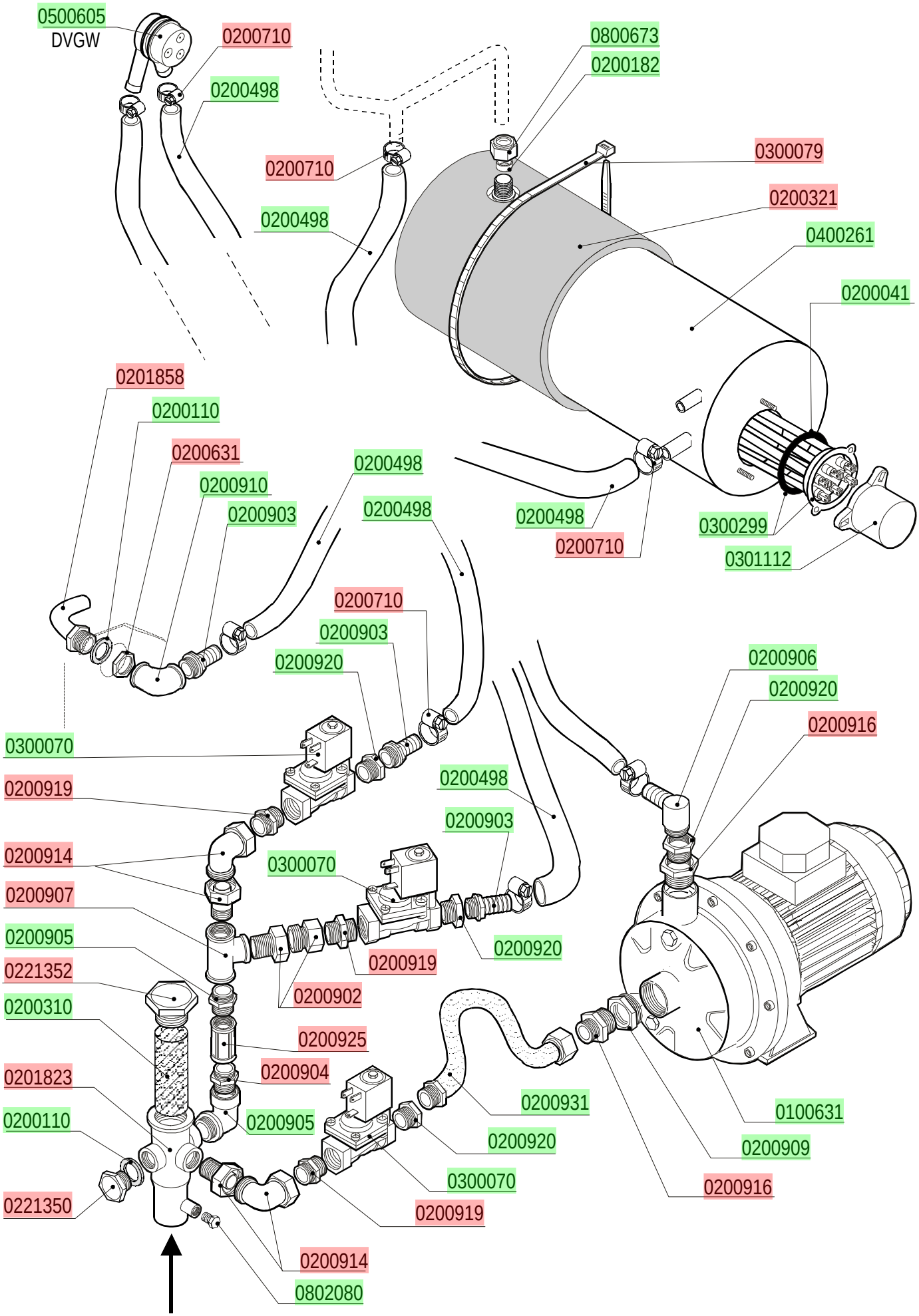

lamber	GUIDE E FILTRI - GLISSIERE ET FILTRES SLIDE AND FILTERS - KORBFÜHRUNG UND FILTER	MOD. **PT850**	TAV. **6 B** ED. 09/00

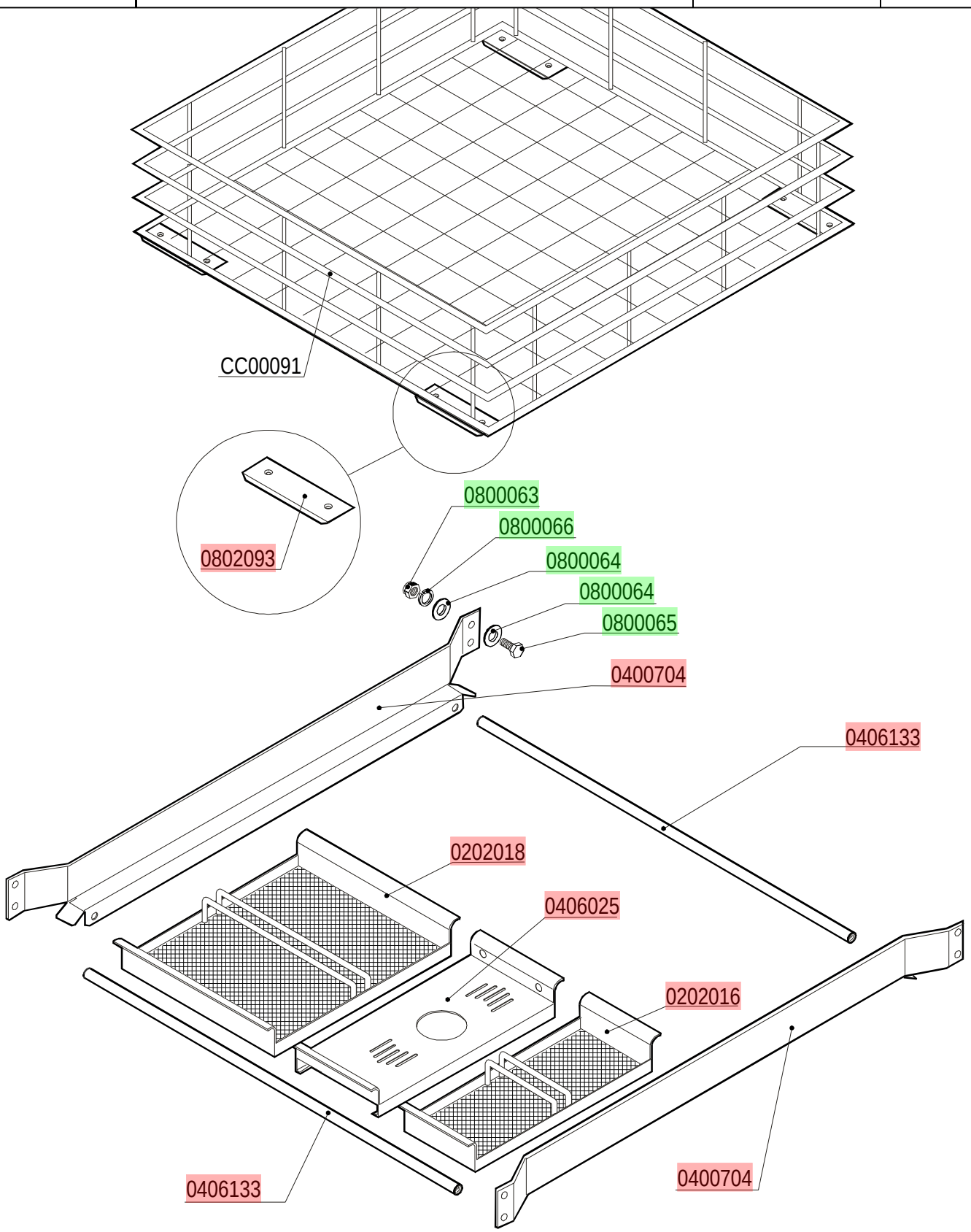

lamber	QUADRO ELETTRICO - TABLEAU ELECTRIQUE CONTROL BOX - ELEKTRO SCHALTTAFEL	MOD. **PT850**	TAV. **7 B** ED. 09/00

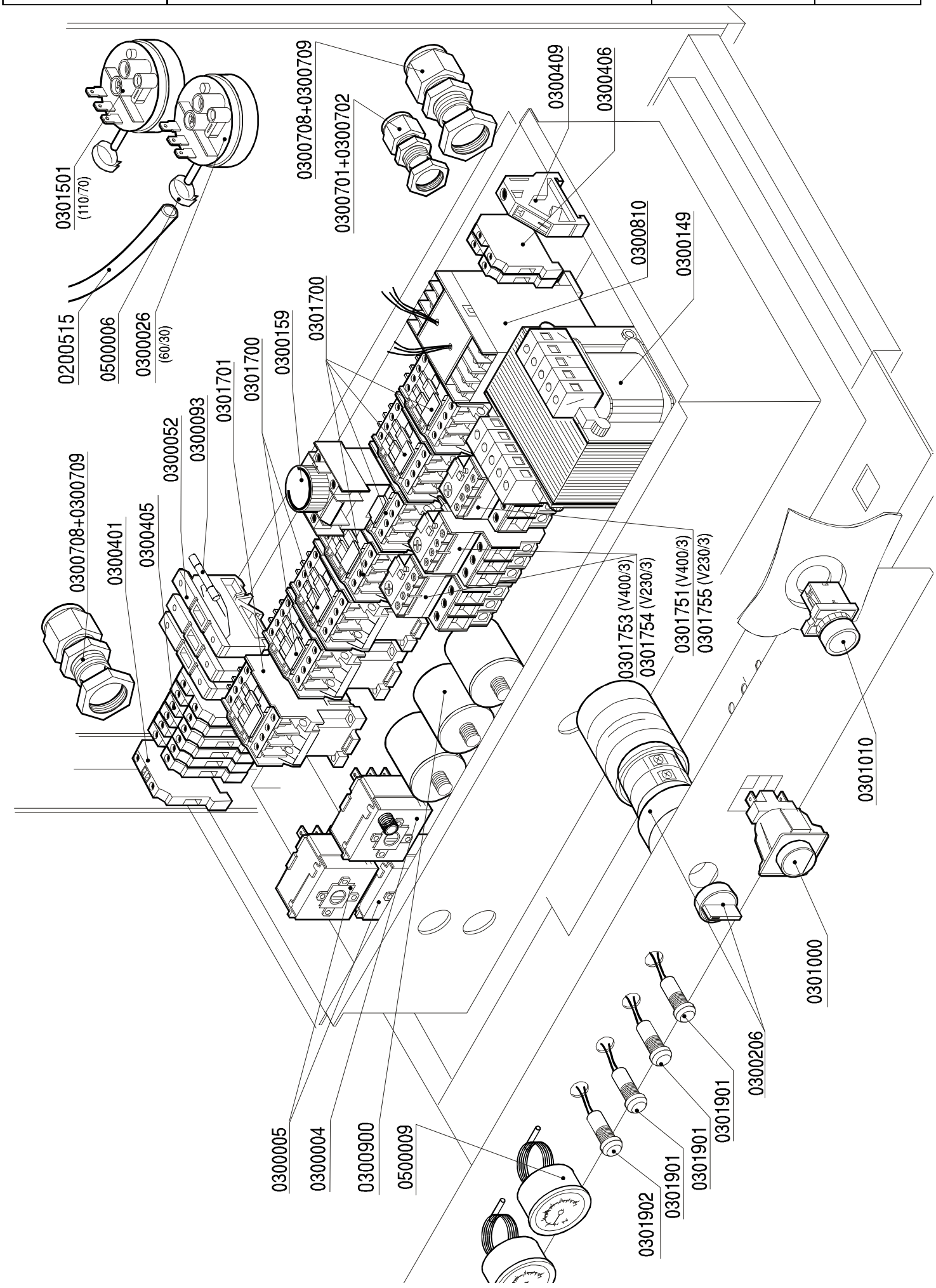

lamber	BASAMENTO - SOCLE BASE - SOCKEL	MOD. **PT850**	TAV. **8 B** ED. 09/00

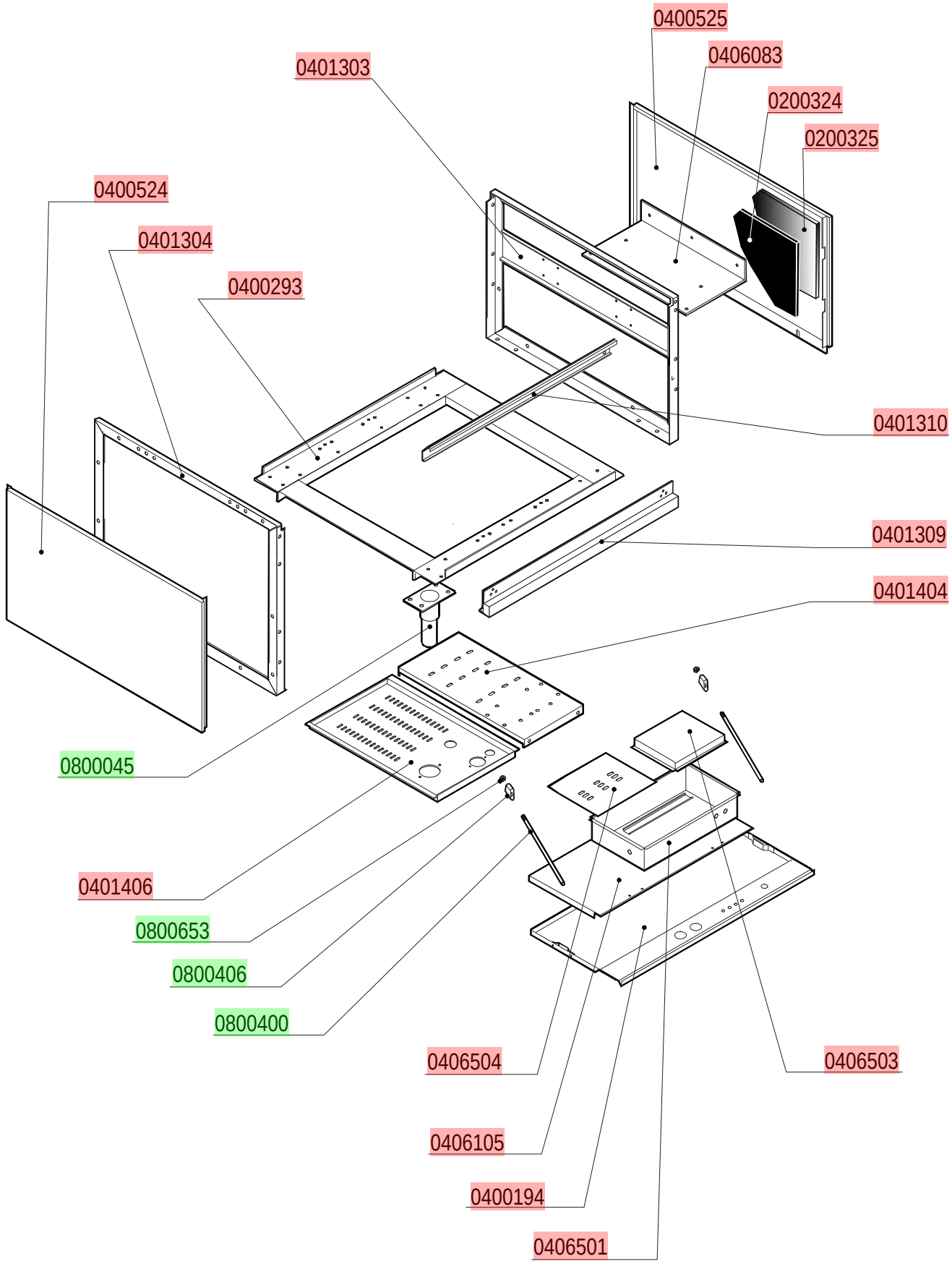

lamber	CARROZZERIA CAPOTTA - CARROSSERIE CAPOTE HOOD - KARROSSERIE HAUBE	MOD. **PT850**	TAV. **9 B** ED. 09/00

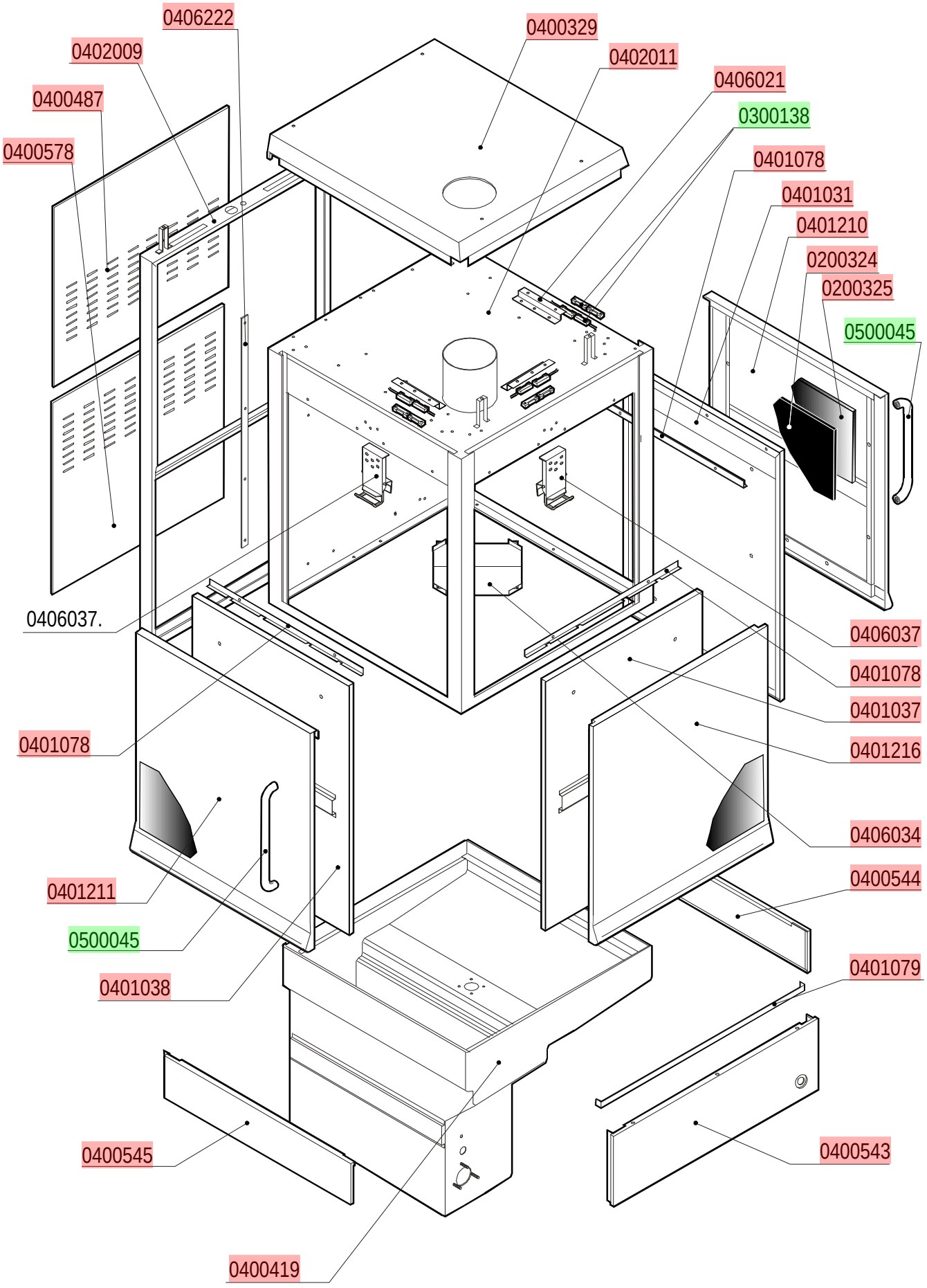

lamber	SPORTELLO CONTROBILANCIATO PORTE CONTREBALANCEE' COUNTERBALANCED DOOR - GEWICHTTÜR	MOD. **PT850**	TAV. **10 B** ED. 09/00

