DESPIECE TECNICO

Lavavajillas
Lavevaisselle
Dishwasher
Geschirrspüler
Lavastoviglie

Modelos:

FI-E-100

Marzo 2008 March

Fagor Industrial

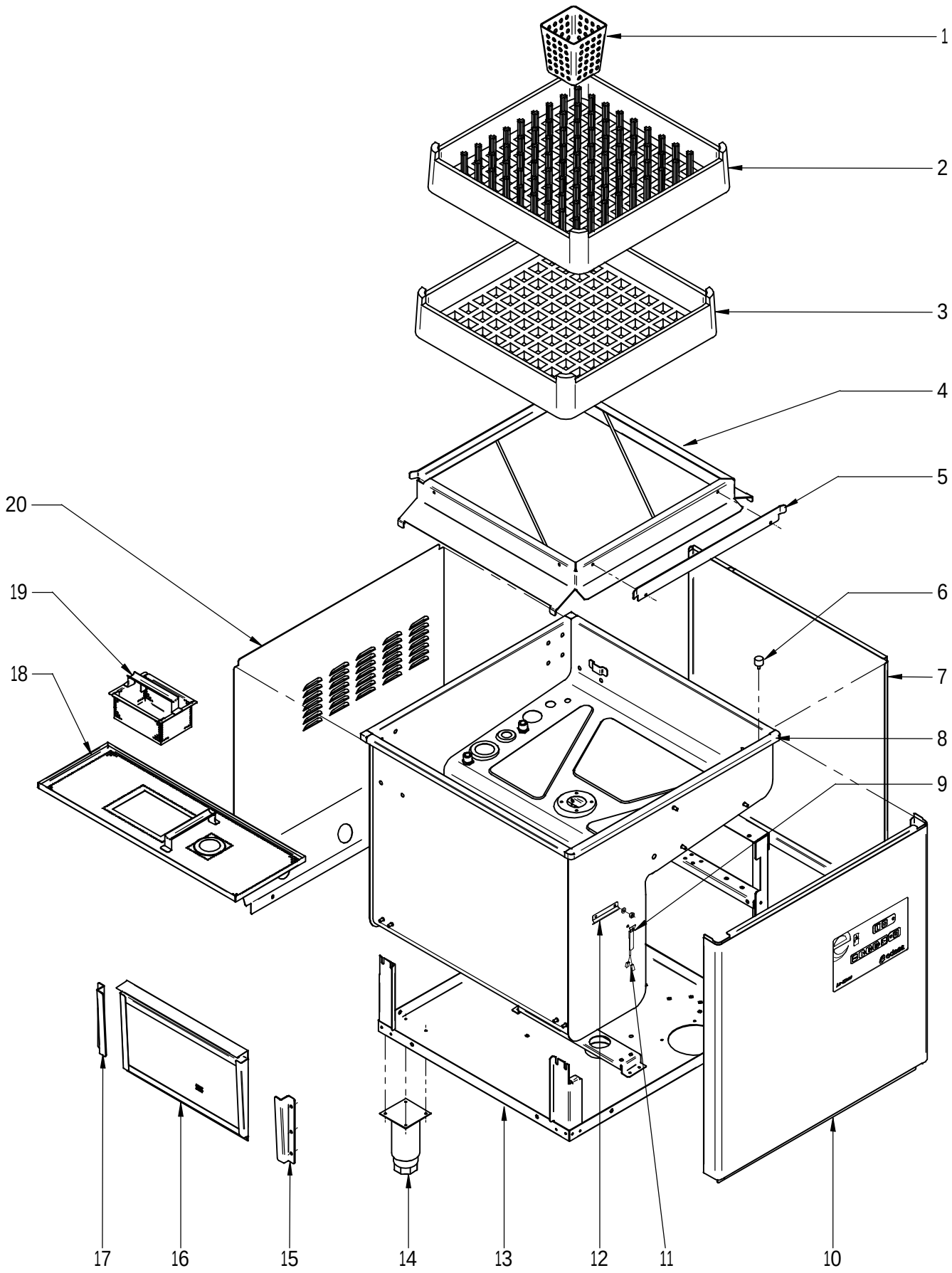

N plano	Firma	Fecha	Aparato	Lamina	
C-2010		2008-03	MUEBLE LAVAVAJ. CAPOTA ELECTRONICO	1	Fagor Industrial S.Coop. FAGOR Oñate

MOD.	LAVAVAJILLAS DE CAPOTA		ZONA	MUEBLE					PLANO	C-2010
ITEM	CODIGO	DENOMINACION	TEXTO		FI-E-100					NOTAS
1	Z655314000	CESTILLO CUBIERTOS			8					
2	Z655302000	CESTILLO PLATOS CP-16-18			1					
3	Z655301000	CESTILLO BASE CT-10			1					
4	Z710325000	BASE CESTILLO COMPLETA			1					
5	Z710326000	GUIA CESTILLO			1					
	Q152004000	TORNILLO APLAST. M5x13 A304			2					
	Q242030000	ARANDELA ABANICO A5 A.304			2					
	Q162030000	TUERCA EXAGONAL M5			2					
	Q308000000	ARANDELA DUBO A.8			14					
6	Z710316000	AMORTIGUADOR			2					
	Q262040000	ARANDELA GROW. A6 A.304			2					
	Q162040000	TUERCA EXAGONAL M6			2					
	Q012073000	TORNILLO EXAGONAL M12x20			1					
	Q306024000	JUNTA 18x12.2x1.5			1					
	Q162070000	TUERCA EXAGONAL M12			1					
7	Z749311000	PANEL LATERAL DERECHO			1					
	Q152004000	TORNILLO APLAST. M5x13 A304			2					
S/Nº	Z749312000	PANEL LATERAL IZQUIERDO			1					
	Q152004000	TORNILLO APLAST. M5x13 A304			2					
8	Z748006000	CUBA COMPLETA LC-800			_					
8	Z718002000	CUBA COMPLETA LC-1200			1					
	Q232040000	ARANDELA A6			4					
	Q302022000	ARANDELA 16x6x1.2 A.304			4					
	Q262040000	ARANDELA GROW. A6 A.304			8					
	Q162040000	TUERCA EXAGONAL M6			8					
9	Z718004000	AMARRE SONDA			1					
	Q242020000	ARANDELA ABANICO A.4 A304			1					
	Q162020000	TUERCA EXAGONAL M4			1					
10	Z748012000	PANEL FRONTAL EDESA			1					
11	Z268004000	SONDAS TEMPERATURA GICAR			2					

MOD.	LAVAVAJILLAS DE CAPOTA	ZONA	MUEBLE	PLANO	C-2010

ITEM	CODIGO	DENOMINACION	TEXTO		FI-E-100						NOTAS
12	Z748008000	SOPORTE BULBO TERMOSTATO			1						
	Q262040000	ARANDELA GROW. A6 A.304			4						
	Q162040000	TUERCA EXAGONAL M6			4						
13	Z749303000	ARMAZON COMPLETO			1						
14	X260151000	PATA REGULABLE			4						
	Q419009000	REMACHE AVIBULB Ø 4,8			16						
15	Z710309000	GUIA FILTRO ANTERIOR			1						
	Q232040000	ARANDELA A6			2						
	Q162040000	TUERCA EXAGONAL M6			2						
16	Z710907000	FILTRO COMPLETO			1						
17	Z710310000	GUIA FILTRO POSTERIOR			1						
	Q232040000	ARANDELA A6			2						
	Q162040000	TUERCA EXAGONAL M6			2						
18	Z710801000	BANDEJA COMPLETA			1						
19	Z710804000	RECOGEDOR DESPERDICIOS			1						
20	Z742905000	PANEL POSTERIOR FI-80			1						
	3713500000	PERFIL CUBREARISTAS PLASTICO			3						
	Q152004000	TORNIL, APLASTADO M5x13 A304			2						
	Z712911000	TOPE 80x80x20			6						

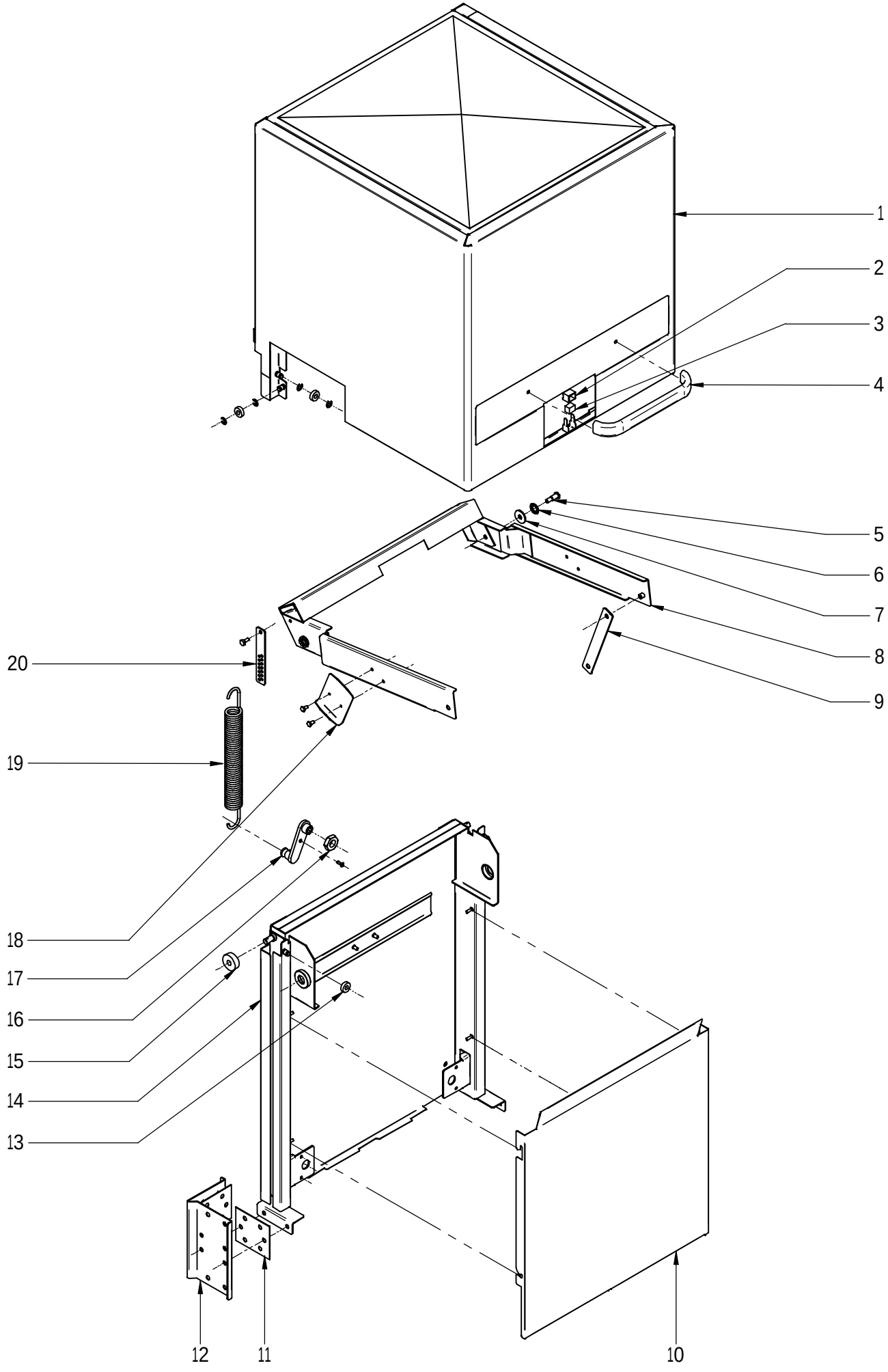

N plano	Firma	Fecha	Aparato	CAPO	Lamina	
C-2011		2008-03	LAVAVAJ. CAPOTA ELECTRONICO		2	Fagor Industrial S.Coop. FAGOR Oñate

MOD.	LAVAVAJILLAS DE CAPOTA	ZONA	CAPO	PLANO	C-2011

ITEM	CODIGO	DENOMINACION	TEXTO		FI-E-100						NOTAS
1	Z748009000	CAPO COMPLETO			1						
	Z710515000	CASQUILLO RODANTE			4						
	Q271006000	ARANDELA DE SEGURIDAD 8			8						
2	Z200507000	PROTECTOR IMAN			1						
3	Z200506000	IMAN			1						
4	Z400542000	ASA CAPOTA			1						
	Q032041000	TORNILLO ALOMADO M6x10			2						
	Q308002000	ARANDELA DUBO A6 NYLON			2						
5	Z710542000	EJE DE GIRO			2						
6	Z710541000	RODAMIENTO 6200-2RS1			2						
7	Q308012000	ARANDELA 30x10x3			2						
8	Z710517000	BALANCIN COMPLETO			1						
	Q232050000	ARANDELA A8			2						
	Q262050000	ARANDELA GROW. A8 A.304			2						
	Q162050000	TUERCA EXAGONAL M8x1 INOX.			2						
9	Z710523000	BIELA			2						
	Q308012000	ARANDELA 30x10x3			8						
	Q232040000	ARANDELA A6			4						
	Q262040000	ARANDELA GROW. A6 A.304			4						
	Q012041000	TORNILLO EXAGON. M6x10 A.304			4						
10	Z718932000	CUBIERTA RESORTES			1						
11	Z710547000	JUNTA SOPORTE CAPO			4						
	Q012053000	TORNILLO EXAGON. M8x20 A.304			10						
	Q013153000	TORNILLO EX M-8x20 LATON CRO.			4						
	Q232050000	ARANDELA A8			14						
	Q262050000	ARANDELA GROW. A8 A.304			14						
	Q162050000	TUERCA EXAG. M8x1 INOX.			10						
12	Z710539000	SOPORTE GUIA CAPO			2						
13	Z710515000	CASQUILLO RODANTE			2						
	Q271006000	ARANDELA DE SEGURIDAD 8			4						

MOD.	LAVAVAJILLAS DE CAPOTA	ZONA	CAPO	PLANO	C-2011

ITEM	CODIGO	DENOMINACION	TEXTO		FI-E-100						NOTAS
14	Z710524000	GUIA CAPO COMPLETA			1						
	Q352024000	PASADOR DE ALETA 4x25			2						
15	Z710546000	CASQUILLO			2						
16	Q222016000	TUERCA EXAGONAL M20			2						
17	Z710529000	TENSOR MUELLE			2						
	Q152004000	TORNILLO APLAST. M5x13 A 304			2						
18	Z710548000	ESCUADRA TOPE			2						
	Q012041000	TORNILLO EXAGON. M6X10 A.304			4						
	Q242040000	ARANDELA ABANICO			4						
19	Z710528000	RESORTE 29230			2						
20	Z710543000	ENGANCHE MUELLE			2						
	Z710544000	EJE ENGANCHE MUELLE			2						
	Q232040000	ARANDELA A6			2						
	Q222012000	TUERCA AUTOB. M6			2						

MOD.	LAVAVAJILLAS DE CAPOTA	ZONA	PARTE FUNCIONAL DE LAVADO	PLANO	C-2012

ITEM	CODIGO	DENOMINACION									NOTAS
1	Z208712000	RAMA ACLARADO IZQUIERDA									
2	Q152016000	TORNILLO ESPECIAL M.5x0.8									
3	Z201903000	SOPORTE RAMA ACLARADO COM.									
	Q042021000	TORNILLO AVELLAN. M4x10 A304									
4	Z208713000	RAMA ACLARADO DERECHA									
5	Z201905000	TOBERA ACLARADO									
	Q307036000	JUNTA TORICA 5,28x8,84x1,78									
	Z201906000	ENGANCHE TOB. ACLA.19728									
6	Z200705000	TUERCA ESPECIAL									
7	Z650704000	ENGANCHE DISTRIBUIDOR									
	Q032011000	TORNILLO ALOMADO M3x10									
	Q242010000	ARANDELA ABANICO A3 A.304									
8	Z650716000	DISTRIBUIDOR MONTADO									
9	Z650711000	AMARRE ENGANCHE DISTRIBUID.									
10	Z200704000	EJE CENTRAL									
11	Z740705000	SOPORTE DISTRIBUIDOR INFER.									
12	Z710714000	JUNTA DE GOMA									
13	Q307057000	JUNTA TORICA 47.22x54.28x3.53									
	Q307050000	JUNTA TORICA 13.94x19.18x2.6									
14	Z710706000	PASAMUROS									
	Q012044000	TORNILLO EXAGONAL M6x25									
	Q306050000	ARANDELA 6x12x1.5									
	Q232040000	ARANDELA A6									
	Q262040000	ARANDELA GROW. A6 A.304									
	Q162040000	TUERCA EXAGONAL M6									
15	Z740903000	CONDUCTO INFERIOR									
	Q881307000	ABRAZADERA 40-60									
16	Z710904000	CONDUCTO ASPIRACION									
	Q881307000	ABRAZADERA 40-60									
17	Z710708000	TUERCA PASAMUROS									
18	Q307058000	ARANDELA 60x44x2									

MOD.	LAVAVAJILLAS DE CAPOTA	ZONA	PARTE FUNCIONAL DE LAVADO	PLANO	C-2012

ITEM	CODIGO	DENOMINACION	TEXTO								NOTAS
19	Z710903000	PASAMUROS ASPIRACION									
20	V321300000	CONDENSADOR 10 M,F,									
	Q162050000	TUERCA EXAGONAL M8x1 INOX,									
21	Z740901000	CONDUCTO IMPULSION									
	Q881307000	ABRAZADERA 40-60									
22	Z740905000	TE IMPULSION									
23	Z740902000	CONDUCTO SUPERIOR									
	Q881307000	ABRAZADERA 40-60									
24	Z710708000	TUERCA PASAMUROS									
25	Q307058000	ARANDELA 60x44x2									
26	Z740701000	PASAMUROS ARBOL LAVADO									
27	Z710709000	ARBOL LAVADO COMPLETO									
	Q232040000	ARANDELA A6									
	Q162040000	TUERCA EXAGONAL M6									
28	Z740703000	SOPORTE DISTRIBUIDOR SUPER.									
	Q152004000	TORNILLO APLAST. M5x13 A.304									
	Q242030000	ARANDELA ABANICO A5 A.304									
29	Z201011000	BOMBA DE LAVADO									
30	Z201003000	BASE BOMBA LAVADO 1003016									
	Q232040000	ARANDELA A6									
	Q012042000	TORNILLO EXAGONAL M6x15									
31	Z711002000	SOPORTE MOTOBOMBA POSTER.									
	Q012042000	TORNILLO EXAGONAL M6x15									
	Q232040000	ARANDELA A6									
	Q262040000	ARANDELA GROW. A6 A.304									
	Q162040000	TUERCA EXAGONAL M6									

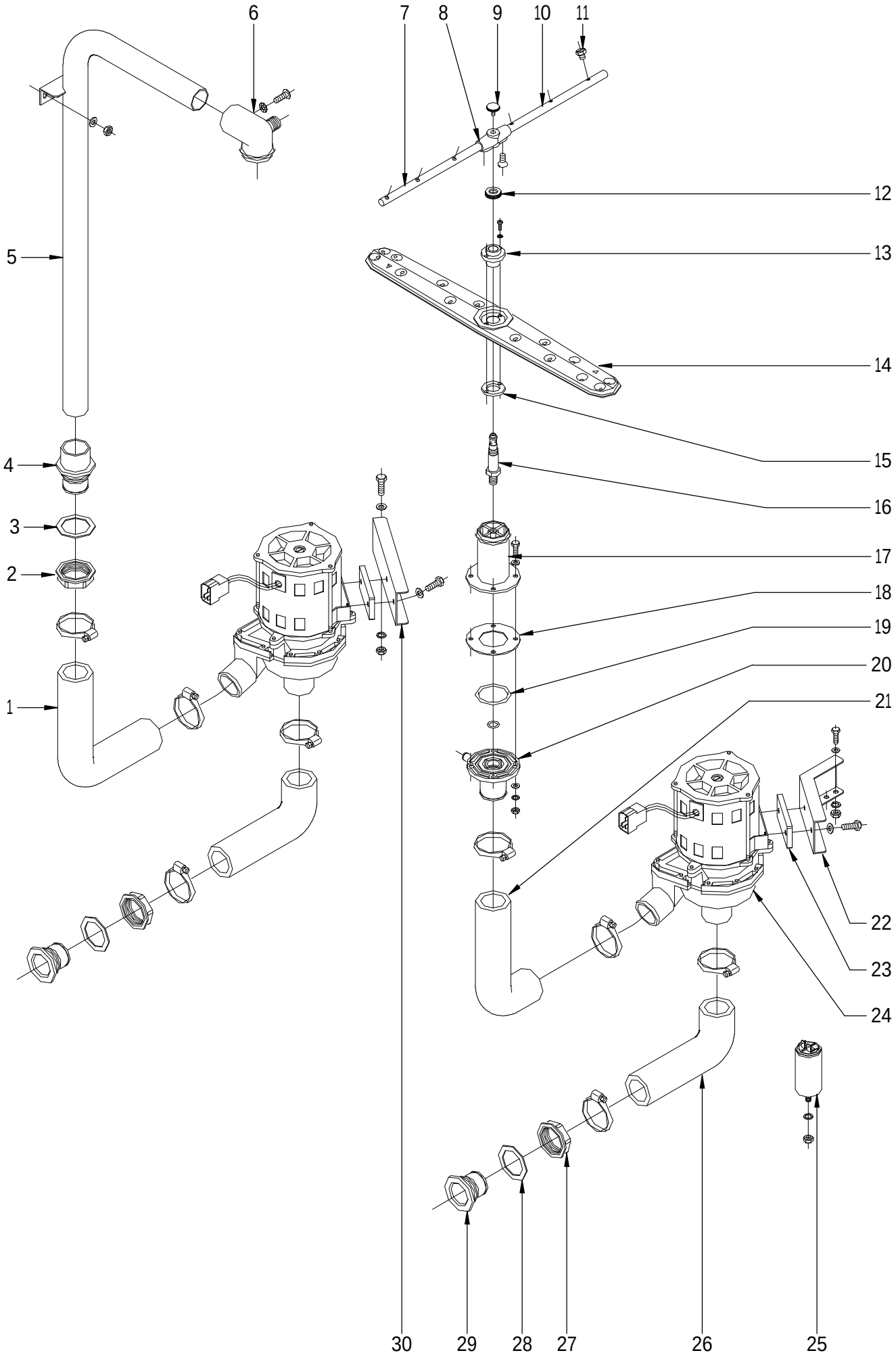

N plano	Firma	Fecha	Aparato		Lamina	
C-2013		2008-03	PARTE FUNCIONAL LAVADO LAVAVAJ. CAPOTA ELECTRONICO		4	Fagor Industrial S.Coop. FAGOR Oñate

MOD.	LAVAVAJILLAS DE CAPOTA		ZONA	PARTE FUNCIONAL DE LAVADO		PLANO	C-2013				

ITEM	CODIGO	DENOMINACION			FI-E-100						NOTAS
1	Z710906000	CONDUCTO IMPULSION POSTER.			1						
	Q881307000	ABRAZADERA 40-60			2						
2	Z710708000	TUERCA PASAMUROS			1						
3	Q307058000	ARANDELA 60x44x2			1						
4	Z740701000	PASAMUROS ARBOL LAVADO			_						
4	Z710707000	PASAMUROS ARBOL LAVADO			1						
5	Z710709000	ARBOL LAVADO COMPLETO			1						
	Q232040000	ARANDELA A6			2						
	Q162040000	TUERCA EXAGONAL M6			2						
6	Z710705000	SOPORTE DISTRIBUIDOR SUPER.			1						
	Q152004000	TORNILLO APLAST. M5x13 A.304			1						
	Q242030000	ARANDELA ABANICO A5 A.304			1						
7	Z201902000	RAMA ACLARADO IZQUIERDA			2						
8	Z201903000	SOPORTE RAMA ACLARADO COM.			2						
	Q042021000	TORNILLO AVELLAN. M4x10 A304			4						
9	Q152016000	TORNILLO ESPECIAL M.5x0.8			2						
10	Z201901000	RAMA ACLARADO DERECHA			2						
11	Z211903000	TOBERA ACLARADO			12						
12	Z680738000	TUERCA ESPECIAL			2						
13	Z710712000	CASQUILLO DISTRIBUIDOR			2						
	Q032011000	TORNILLO ALOMADO M3x10			4						
	Q242010000	ARANDELA ABANICO A3 A.304			4						
14	Z710701000	DISTRIBUIDOR COMPLETO			2						
15	Z710713000	ARANDELA AMARRE			2						
16	Z710711000	EJE CENTRAL			2						
17	Z710719000	SOPORTE DISTRIBUIDOR INFER.			_						
17	Z710704000	SOPORTE DISTRIBUIDOR INFER.			1						
18	Z710714000	JUNTA DE GOMA			1						
19	Q307057000	JUNTA TORICA 47.22x54.28x3.53			1						
	Q307050000	JUNTA TORICA 13.94x19.18x2.6			1						

MOD.	LAVAVAJILLAS DE CAPOTA		ZONA	PARTE FUNCIONAL DE LAVADO		PLANO	C-2013			

ITEM	CODIGO	DENOMINACION	TEXTO		FI-E-100						NOTAS
20	Z710706000	PASAMUROS			1						
	Q012044000	TORNILLO EXAGONAL M6x25			4						
	Q306050000	ARANDELA 6x12x1.5			4						
	Q232040000	ARANDELA A6			4						
	Q262040000	ARANDELA GROW. A6 A.304			4						
	Q162040000	TUERCA EXAGONAL M6			4						
21	Z710905000	CONDUCTO IMPULSION ANTER.			1						
	Q881307000	ABRAZADERA 40-60			2						
22	Z711001000	SOPOR. MOTOBOMBA ANTERIOR			1						
	Q012042000	TORNILLO EXAGONAL M6x15			2						
	Q232040000	ARANDELA A6			2						
	Q262040000	ARANDELA GROW. A6 A.304			2						
	Q162040000	TUERCA EXAGONAL M6			2						
23	Z201003000	BASE BOMBA LAVADO 1003016			2						
	Q232040000	ARANDELA A6			4						
	Q012042000	TORNILLO EXAGONAL M6x15			4						
24	Z201011000	BOMBA DE LAVADO			2						
25	V321300000	CONDENSADOR 10 M,F,			2						
	Q162050000	TUERCA EXAGONAL M8x1 INOX,			2						
26	Z710904000	CONDUCTO ASPIRACION			2						
	Q881307000	ABRAZADERA 40-60			4						
27	Z710708000	TUERCA PASAMUROS			2						
28	Q307058000	ARANDELA 60x44x2			2						
29	Z710903000	PASAMUROS ASPIRACION			2						
30	Z711002000	SOPORTE MOTOBOMBA POSTER.			1						
	Q012042000	TORNILLO EXAGONAL M6x15			2						
	Q232040000	ARANDELA A6			2						
	Q262040000	ARANDELA GROW. A6 A.304			2						
	Q162040000	TUERCA EXAGONAL M6			2						

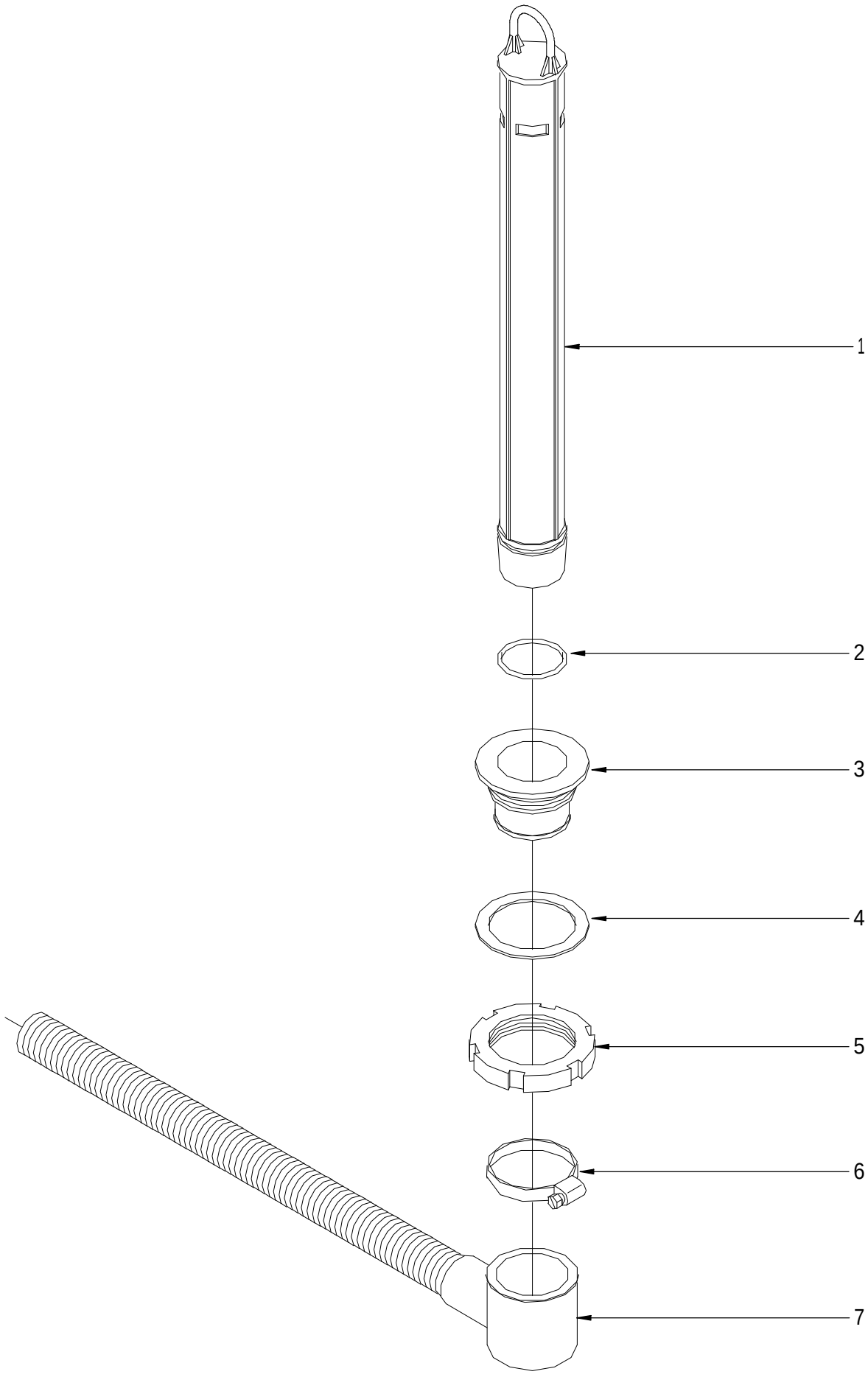

N plano	Firma	Fecha	Aparato		Lamina	
C-2014		2008-03	PARTE FUNCIONAL DESAGUE LAVAVAJ. CAPOTA ELECTRONICO		5	Fagor Industrial S.Coop. FAGOR Oñate

MOD.	LAVAVAJILLAS DE CAPOTA	ZONA	PARTE FUNCIONAL DESAGÜE	PLANO	C-2014

ITEM	CODIGO	DENOMINACION	TEXTO		FI-E-100						NOTAS
1	Z710901000	ALIVIADERO			1						
2	Q307051000	JUNTA TOR.36.17X41.41X2.6			1						
3	Z710902000	PASAMUROS DESAGUE			1						
4	Q307059000	JUNTA 72x56x2			1						
5	Q220001000	TUERCA RANURADA			1						
6	Q881307000	ABRAZADERA 40-60			1						
7	Z200910000	MANGUERA DESAGUE			1						

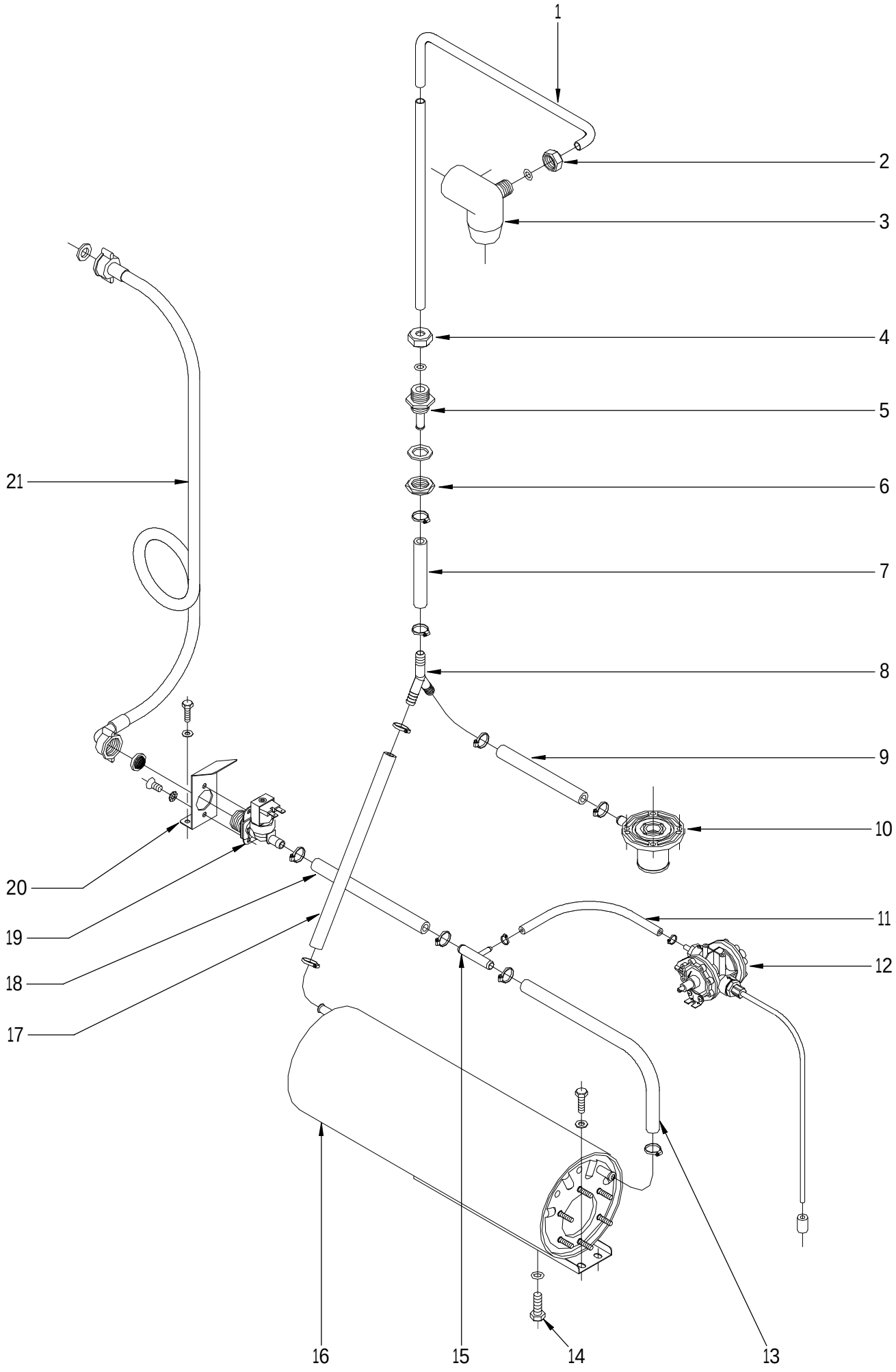

N plano	Firma	Fecha	Aparato		Lamina	
C-2015		2008-03	PARTE FUNCIONAL ACLARADO LAVAVAJ. CAPOTA ELECTRONICO		6	Fagor Industrial S.Coop. Onate

MOD.	LAVAVAJILLAS DE CAPOTA	ZONA	PARTE FUNCIONAL ACLARADO	PLANO	C-2015

ITEM	CODIGO	DENOMINACION	TEXTO		FI-E-100						NOTAS
1	Z711903000	CONDUCCION ACLARADO COMP.			1						
2	Q223107000	TUERCA M.20x2.5			1						
	Q307048000	JUNTA TORICA Ø9.12X16.18X3.53			1						
3	Z710705000	SOPORTE DISTRIBUIDOR SUPER.			1						
	Q152004000	TORNILLO APLAST. M5x13 A.304			1						
	Q242030000	ARANDELA ABANICO A5 A.304			1						
4	Q223107000	TUERCA M.20x2.5			1						
	Q307048000	JUNTA TORICA Ø9.12X16.18X3.53			1						
5	Z711904000	PASAMUROS ACLARADO			1						
	Q307032000	JUNTA Ø 32X21X3			1						
6	Q223023000	TUERCA EXAGONAL 5-8 LATON			1						
7	3676900000	TUBO GOMA NEGRA Ø 17*10			1						
	Q881302000	ABRAZADERA 12-20			2						
8	Z201106000	RACORD EN Y			1						
9	3676900000	TUBO GOMA NEGRA Ø 17*10			1						
	Q881302000	ABRAZADERA 12-20			2						
10	Z710706000	PASAMUROS			1						
	Q012044000	TORNILLO EXAGONAL M6x25			4						
	Q306050000	ARANDELA 6x12x1.5			4						
	Q232040000	ARANDELA A6			4						
	Q262040000	ARANDELA GROW. A6 A.304			4						
	Q162040000	TUERCA EXAGONAL M6			4						
11	3704000000	TUBO GOMA NEGRO Ø 10,5*5			1						
	Q881308000	ABRAZADERA 8-14L			2						
12	Z651123000	DOSIFICADOR TENSOACTIVO			1						
	Z701152000	PESO FILTRO			1						
	Q232030000	ARANDELA A5			2						
	Q012031000	TORNIL. EXAGONAL M5x10 A.304			4						
	Q163020000	TUERCA EXAGONAL M4 LATON			_						

MOD.	LAVAVAJILLAS DE CAPOTA	ZONA	PARTE FUNCIONAL ACLARADO	PLANO	C-2015

ITEM	CODIGO	DENOMINACION	TEXTO		FI-E-100						NOTAS
13	3676900000	TUBO GOMA NEGRA Ø 17*10			1						
	Q881302000	ABRAZADERA 12-20			2						
14	Q012063000	TORNIL. EXAGONAL M10x20 A.304			1						
	Q307048000	JUNTA TORICA Ø9.12X16.18X3.53			1						
15	Z601157000	TOMA PRESION			1						
16	Z201710000	CALDERIN COMPLETO			1						
	Q012031000	TORNIL. EXAGONAL M5x10 A.304			2						
	Q232030000	ARANDELA A5			2						
17	3676900000	TUBO GOMA NEGRA Ø 17*10			1						
	Q881302000	ABRAZADERA 12-20			2						
18	3676900000	TUBO GOMA NEGRA Ø 17*10			1						
	Q881302000	ABRAZADERA 12-20			2						
19	Z701135000	ELECTR. SIMP.220V COD.255.208			1						
20	Z201101000	ESCUADRA AMARRE ELECTROVA			1						
	Q152024000	TORN. AVELLANADO M4x8 A.304			2						
	Q242020000	ARANDELA ABANICO A4 A.304			2						
	Q012031000	TORNIL. EXAGONAL M5x10 A.304			2						
	Q232030000	ARANDELA A5			2						
21	Z602121000	MANGUERA ENTRADA AGUA			1						

N.plano C-2016

Firma

Fecha 2008-03

Aparato LAVAVAJ. CAPOTA ELECTRONICO

PARTE FUNCIONAL ELECTRICA

Lamina 7

Fagor Industrial S.Coop.
Onate

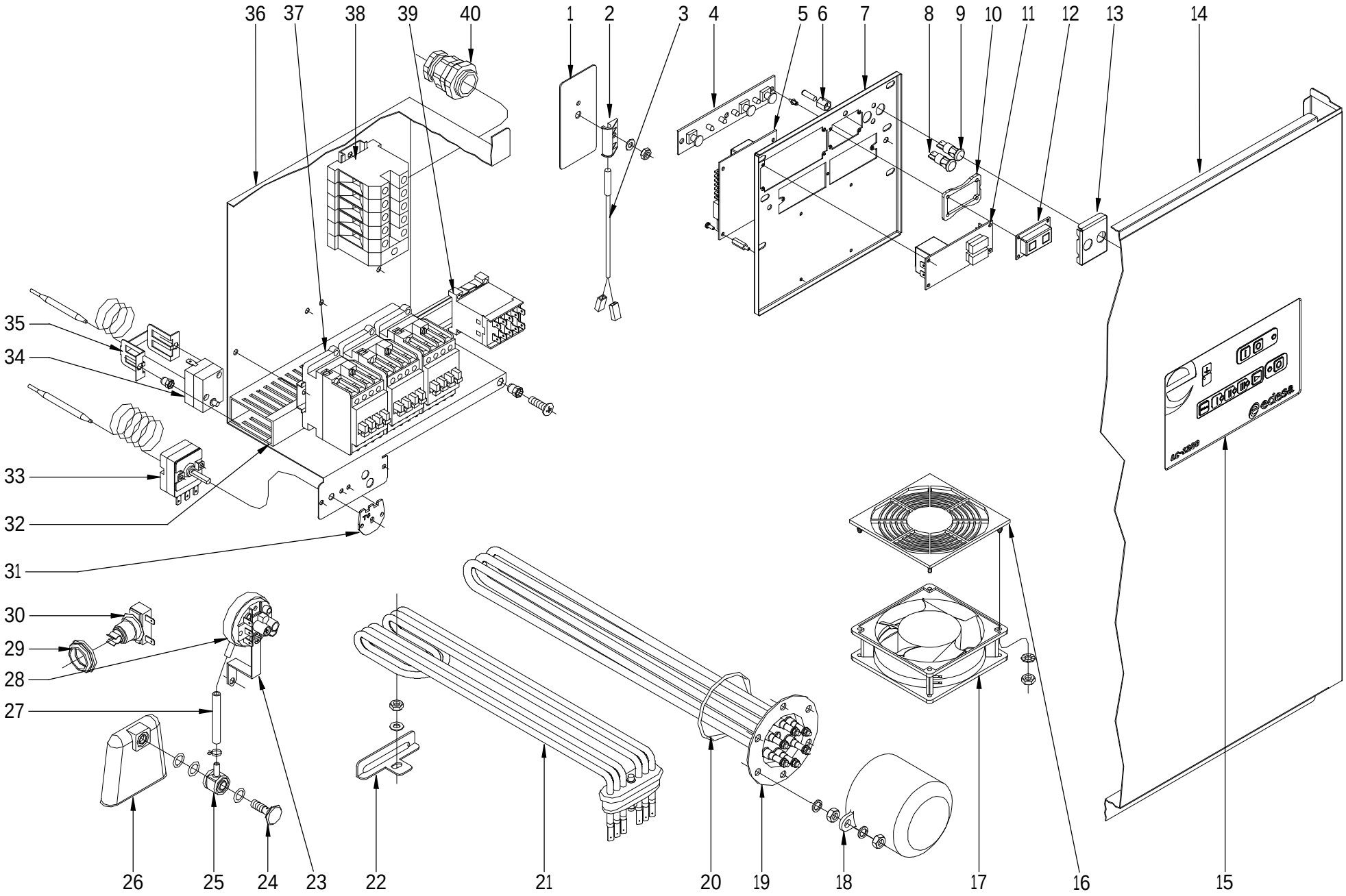

Fagor Industrial S.Coop.
Onate

MOD.	LAVAVAJILLAS DE CAPOTA	ZONA	PARTE FUNCIONAL ELECTRICA	PLANO	C-2016

ITEM	CODIGO	DENOMINACION	TEXTO		FI-E-100						NOTAS
1	Z101211000	APOYO INTERRUPTOR			1						
2	Z203010000	AMARRE INTERRUPTOR MAGNET.			1						
	Q232040000	ARANDELA A-6			1						
	Q162040000	TUERCA EXAGONAL M-6			1						
3	Z203009000	INTERRUPTOR MAGNETICO			1						
4	Z218011000	PROGRAMAD. GICAR C.TECLADO			1						
	R663036000	FIJACION CIRCUITO			7						
5	Z713016000	PROGRAMADOR RELES			1						
	T133008000	TORNILLO AMARRE M3			4						
	T133007000	DISTANCIADOR M3			4						
	Q161310000	TUERCA EXAGON. M3 H.ZINCADA			4						
6	T302829000	DISTANCIAD. DE COMPONENTES			3						
	Q162030000	TUERCA EXAGONAL M5			3						
	Q262030000	ARANDELA GROW. A5 A.304			3						
7	Z718005000	SOPORTE COMPONENTES COMP.			1						
8	R693056000	PILOTO AMBAR 41227000A4			1						
10	Z468023000	DISTANCIAD. INTERRUPTOR C.I.			1						
	Q242010000	ARANDELA ABANICO A.3 A304			4						
	Q161310000	TUERCA EXAGON. M3 H.ZINCADA			4						
	Q032011000	TORNILLO ALOMADO M3X10			4						
11	Z268003000	TERMOMETRO GICAR			1						
12	P623017000	INTERRUPTOR GENERAL C.I.			1						
13	Z218017000	SOPORTE PILOTOS COMPLETO			1						
	Q242020000	ARANDELA ABANICO A4 A304			4						
	Q162020000	TUERCA EXAGONAL M4			4						
14	Z748012000	PANEL FRONTAL			1						

MOD.	LAVAVAJILLAS DE CAPOTA		ZONA	PARTE FUNCIONAL ELECTRICA		PLANO	C-2016			

ITEM	CODIGO	DENOMINACION	TEXTO		FI-E-100						NOTAS
15	Z712929000	EMBELLECEDOR ADHESIVO			1						
	R663056000	BUPIPONS AUTOADHESIVO			4						
	Q152004000	TORNILL, APLASTADO M5x13 A304			2						
16	Z713015000	PROTECCION VENTILADOR ABS			1						
	Q042022000	TORNILLO AVELLANADO M4x15			8						
	Q162020000	TUERCA EXAGONAL M4			12						
	Q242020000	ARANDELA ABANICO A-4 A304			8						
17	Z103066000	VENTILADOR 230V,50/60 HZ			1						
18	Z651731000	CAPERUZA RESISTEN. CALDERIN			1						
	Q163140000	TUERCA EXAGONAL M6 LATON			2						
	Q012031000	TORNIL. EXAGONAL M5x10 A.304			2						
	Q232030000	ARANDELA A-5			2						
19	Z241701000	RESISTENCIA CALDERIN			_						
19	Z721701000	RESISTENCIA CALDERIN			1						
19	Z728306000	RESISTENCIA CALDERIN 12 KW			_						
	Q221305000	TUERCA EX, AUTO. M4 ZINCADA			6						
	Q163140000	TUERCA EXAGONAL M6 LATON			6						
	Q262040000	ARANDELA GROW. A6 A,304			6						
20	Q307035000	JUNTA TORICA AN-36 282333			1						
21	Z743601000	RESISTENCIA TANQUE			1						
22	Z743602000	SOPORTE RESISTENCIA TANQUE			1						
	Q232040000	ARANDELA A,6			1						
	Q162040000	TUERCA EXAGONAL M6			1						
23	Z602923000	SOPORTE PRESOSTATO			1						
	Q082032000	TORNILLO ALOMADO BZ-3,5x9,5			1						
	Q162040000	TUERCA EXAGONAL M6			1						
	Q232040000	ARANDELA A6			1						
24	Z203013000	TORNILLO PRESOSTATO			1						

MOD.	LAVAVAJILLAS DE CAPOTA	ZONA	PARTE FUNCIONAL ELECTRICA	PLANO	C-2016

ITEM	CODIGO	DENOMINACION	TEXTO		FI-E-100						NOTAS
25	Z203012000	EMPALME PRESOSTATO			1						
	Q307003000	JUNTA TOR.16,01x10,77x2,62			3						
26	Z203011000	CAMARA PRESOSTATO			1						
27	3702400000	TUBO DE GOMA 8x4 D8*4			1						
	P102154000	BRIDA ELASTICA TUBO			2						
28	Z713002000	PRESOSTATO SIMPLE			1						
29	N503017000	SOPORTE TERMOSTATO 1001713			2						
	P443060000	TAPON			1						
30	R213004000	TERMOSTATO REARME MANUAL			1						
31	Z748027000	REG. TERMOSTATO TANQUE 60ºC			1						
	Q152024000	TORNILLO AVELLANADO M 4x8			2						
32	3715520000	CANALETA UNEX 60,30,77			3						
	Q419005000	REMACHE 4x8 ALMG3 / ALUMINIO			12						
	Q221342000	REMACHE EXAGONAL M5			1						
	Q232040000	ARANDELA A6			2						
	Q162040000	TUERCA EXAGONAL M6			2						
	Q152004000	TORNILL, APLASTADO M5x13 A304			1						
	Z713035000	REGLETA 6 mm.			1						
	Z103064000	BASE UNEX 1252			3						
33	Z203014000	TERMOSTATO CALDERIN			2						
34	Z213014000	LIMITADOR TECASA P.			1						
35	Z203060000	AMARRE LIMITADOR TECASA			1						
	Q221341000	REMACHE EXAGONAL M4			2						
	Q152024000	TORNILLO AVELLANADO M4x8			2						
36	Z713037000	CAJA CUADRO ELECTRICO			1						
37	Z203050000	CONTAC. SIRIUS 3R 230V.50-60			3						
	Z403016000	GUIA CONTACTOR L-100			1						
	R663055000	GUIA CONTACTOR L-120			1						

MOD.	LAVAVAJILLAS DE CAPOTA	ZONA	PARTE FUNCIONAL ELECTRICA	PLANO	C-2016

ITEM	CODIGO	DENOMINACION	TEXTO		FI-E-100						NOTAS
38	Z683069000	BORNA 16			3						
	Z683097000	BORNA PASO WDU16 10204,8			1						
	Z683070000	BORNA A TIERRA WEIDMULLER			1						
	Z683068000	SEÑALIZ.DEK-6WEIDMULLER			1						
	Z683096000	TOPE FINAL WEW35 10590.0			1						
	Z103083000	GUIA CONTACTOR L-73			1						
39	Z213007000	CONTACTOR 230 V. 50-60 HZ			1						
	Z103083000	GUIA CONTACTOR L-73			1						
40	R023013000	PRENSA ESTOPAS			1						

MOD.	LAVAVAJILLAS DE CAPOTA	ZONA	VARIOS	PLANO	

ITEM	CODIGO	DENOMINACION	TEXTO		FI-E-100						NOTAS
	Z716134000	FOLLETO DE INSTRUCCIONES			1						
	Z728002000	ESQUEMA TEORICO			1						PLANO HC-17971
	Z728003000	PLANO DE MONTAJE			1						PLANO HC-17982
	Z723004000	CABLEADO CALDERIN FI-120			1						
	Z218013000	CABLEADO GICAR			1						
	Z728004000	CABLEADO CONECTOR SONDAS			1						
	Z748021000	INSTALACION ELECRICA L.CAP.			1						

LC 1200 , LC 1000, FI-E-100 ①

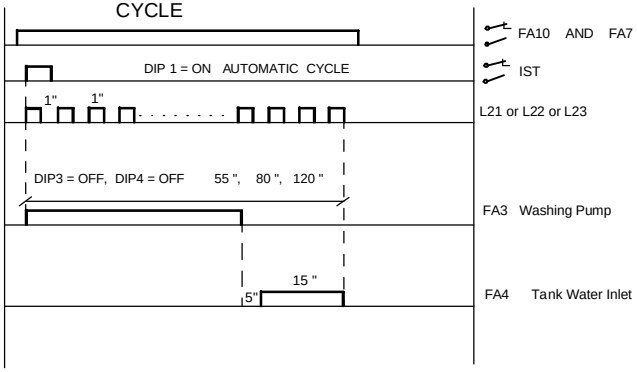

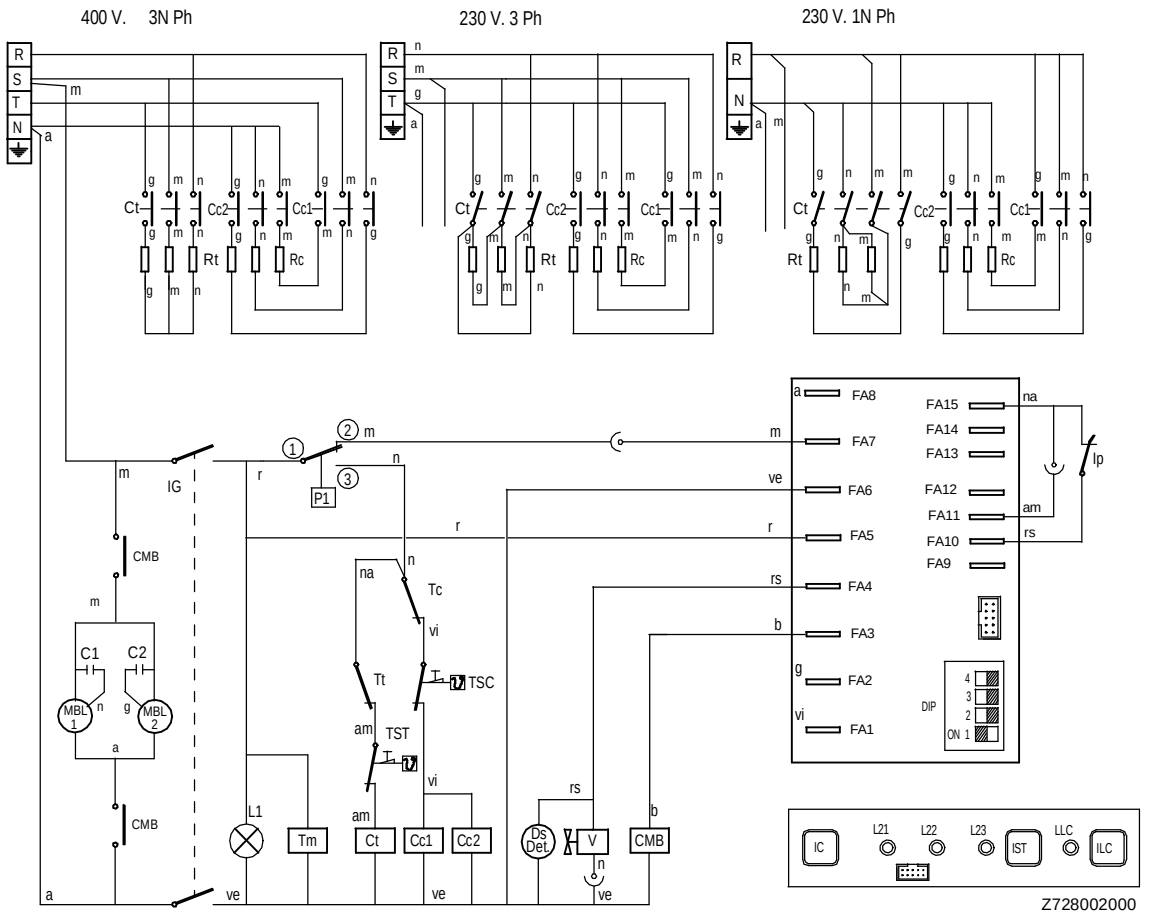

-	Esquema teorico LC 1200, LC 1000	-	-	Z728002000	-
Zk./Nº	Pieza	Cant.	Materiala/Material	Klas. zk/Nº Clas.	Gainazal akabera/Tratamiento
Zk./Nº	Aldaketa/Modificaciones		Nork proposatua/Propuesta de	Data/Fecha	Perdoi orokorrak Tolerancias generales
①	FI-E-100 MODELOA SARTU		rbenito	2007-09-12	
-	-		-	-	< 5 ± 0.2 / 50 ÷ 100 ± 0.8
-	-		-	-	5 ÷ 25 ± 0.4 / >100± 1
-	-		-	-	25 ÷ 50 ± 0.6 / α ± 1
-	-		-	-	

	Sinadura/Firma	Data/Fecha
Marraztua/Dibujado	M.Maillo	30-03-2006
Proiektatua/Proyectado	M.Maillo	30-03-2006
Egiaztatua/Comprobado	ENERITZ	30-03-2006

Gainazal perdoia Mecanizado superficial: –

Eskala/Escala: -

LAVAVAJILLAS CAPOTA

Plano Zk./Plano Nº: HC - 17971 -1

- Zk. ord. du
- Zk.gaitik ord.

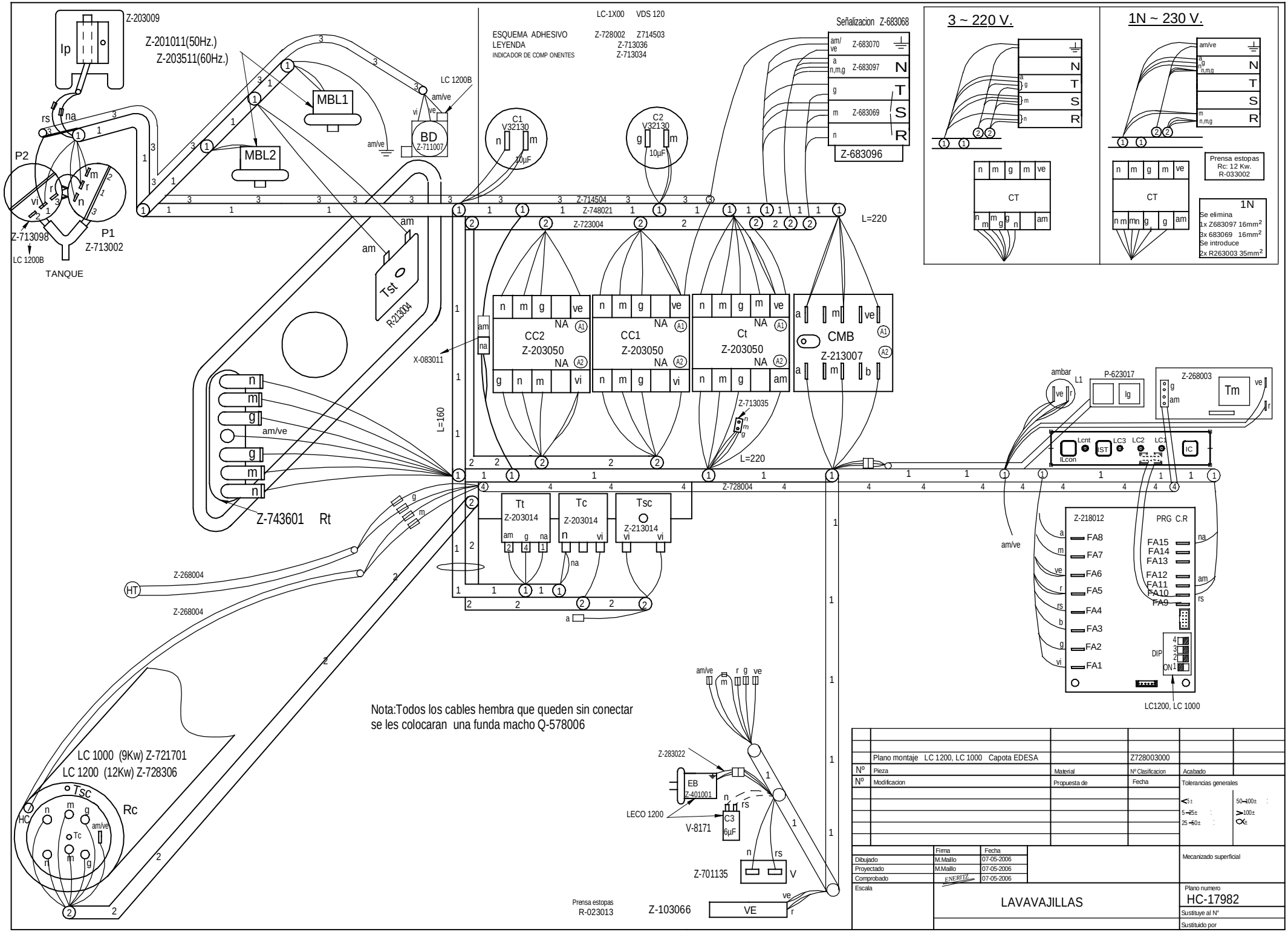

Z-203009
Ip
Z-201011(50Hz.)
Z-203511(60Hz.)
MBL1
MBL2
LC 1200B
BD
Z-711007
P2
P1
Z-713098
Z-713002
LC 1200B
TANQUE
LC-1X00 VDS 120
ESQUEMA ADHESIVO Z-728002 Z714503
LEYENDA Z-713036
INDICADOR DE COMP ONENTES Z-713034
Señalizacion Z-683068
Z-683070
Z-683097
Z-683069
Z-683096
C1
V32130
C2
V32130
10µF
Z-714504
Z-748021
Z-723004
L=220
Tst
R-213004
X-083011
CC2
Z-203050
CC1
Z-203050
Ct
Z-203050
CMB
Z-213007
Z-713035
L=160
Z-743601 Rt
Z-728004
Tt
Z-203014
Tc
Z-203014
Tsc
Z-213014
Z-268004
HT
3 ~ 220 V.
1N ~ 230 V.
CT
Prensa estopas
Rc: 12 Kw.
R-033002
1N
Se elimina
1x Z683097 16mm2
3x 683069 16mm2
Se introduce
2x R263003 35mm2
ambar
L1
P-623017
Z-268003
Tm
Lcnt
LC3
LC2
LC1
ILcon
IC
Z-218012
PRG C.R
FA8
FA7
FA6
FA5
FA4
FA3
FA2
FA1
FA15
FA14
FA13
FA12
FA11
FA10
FA9
DIP
ON
LC1200, LC 1000
Nota:Todos los cables hembra que queden sin conectar
se les colocaran una funda macho Q-578006
LC 1000 (9Kw) Z-721701
LC 1200 (12Kw) Z-728306
Tsc
Rc
HC
Z-283022
EB
Z-401001
LECO 1200
V-8171
C3
6µF
Z-701135
Prensa estopas
R-023013
Z-103066
VE
Plano montaje LC 1200, LC 1000 Capota EDESA
Z728003000
Nº Pieza
Material
Nº Clasificacion
Acabado
Nº Modificacion
Propuesta de
Fecha
Tolerancias generales
Dibujado M.Maillo 07-05-2006
Proyectado M.Maillo 07-05-2006
Comprobado 07-05-2006
Escala
Firma
Fecha
Mecanizado superficial
LAVAVAJILLAS
Plano numero
HC-17982
Sustituye al Nº
Sustituido por

LEYENDA CAPOTA

	ESPAÑOL	FRANÇAIS	ENGLISH	DEUTSCH	ITALIANO
ⒶⒷⓒ	Puntos de conexion con R	Points de conexion R	Conecction point with R	Anschlußpunkte mit R	Punti di collegamento con R
BD	Bomba desagüe	Pompe de vidange	Drain pump	Abflußpumpe	Pompa scarico
C 1/2/3	Condensador	Condensateur	Condenser	Kondensator	Condensatore
CMB	Contactor bomba lavado	Contacteur pompe lavage	Wash pump contactor	Kontaktschütz Waschpumpe	Contattore pompa lavaggio
Cc 1/2	Contactor calentamiento calderin	Contacteur chauf. surchauffeur	Boiler heating contactor	Kontaktschütz Boilerheizung	Contattore riscaldamento boiler
Ct	Contactor calentamiento tanque	Contacteur chaufage cuve	Tank heating contactor	Kontaktschütz Heizung Tank	Contattore riscaldamento serbatoio
CP	Rele puerta	Relais porte	Door relay	Türrelais	Rele porta
Ds.Det.	Dosificador detergente	Dosseur de detergent	Detergent doser	Dosierer Spülmittel	Dosatore detersivo
E.B	Electrobomba de presion	Electropompe de pression	Electric pressure pump	Elektro-Drucksteigungspumpe	Electropompa pressione
IG	Interruptor general	Interrupteur general	Main switch	Hauptschalter	Interruttore generale
IP	Micro puerta	Micro porte	Door microswitch	Mikroschalter Tür	Micro porta
L1	Piloto de encendido	Voyant funcionement	Operation light	Betriebsanzeigelampe	Spia accensione
L2	Piloto marcha	Voyant demarrage	Start light	Startanzeigelampe	Spia avvio
L3	Piloto maquina preparada	Voyant machine prêt	Light machine ready	Betriebsbereitschaftsanzeigelampe	Pilota macchina preparata
MBL 1/2	Bomba lavado	Pompe lavage	Wash pump	Waschpumpe	Pompa lavaggio
M	Motor programador	Moteur du programmateur	Motor programmer	Motor Programmiervorrichtung	Motore programmatore
M Av. R	Motor program. avance rapido	Moteur du progr.avance rapide	Motor program. rapid advance	Motor Programmiervorrich. schneller Vorlauf	Motore programmatore avanzamento rapido
M1	Micro programador marcha	Micro du programm. de marche	Micro programmer on	Motor Programmiervorrich. Betrieb	Micro programma. di funzionamento
M2	Micro programador lavado	Micro du programm. de lavage	Micro programmer wash	Motor Programmiervorrich. Waschen	Micro programmatore di lavaggio
M3	Micro programador aclarado	Micro du programm. de rinçage	Micro programmer on	Motor Programmiervorrich. Spülen	Micro programmatore di risciacquo
M4	Micro programador Termo-stop	Micro du programm. Termo-stop	Micro programmer Termo-stop	Motor Programmiervorrich. Thermo-Stop	Micro programmatore Termo-stop
M5	Micro programador avance	Micro du programm. avance	Micro programmer advance	Motor Programmiervorrich. Vorlauf	Micro programmatore avanzamento
M6	Micro programador avance	Micro du programm. avance	Micro programmer advance	Motor Programmiervorrich. Vorlauf	Micro programmatore avanzamento
P, P1, P5	Presostato	Pressostat	Pressure switch	Druckwächter	Pressostato
P2, P3, P4	Presostato limitador	Pressostat de securité	Hi-limit pressure switch	Begrenzer Druckwächter	Pressostato limitatore
R	Rele de Generador de A.C.	Relais du Generateur	Generator rele	Relais Generator	Rele Generatore
ⓇⓃ	Toma de alimentac. Generador A.C.	Alimentation generateur	Water heater feeding	Stromversorgungsanschluß Gener.	Alimentazione generatore
RC	Resistencia calderin	Resistance surchauffeur	Boiler heating element	Heizwiderstand Boiler	Resistenza boiler
RT	Resistencia tanque	Resistance cuve	Tank heater	Heizwiderstand Tank	Resistenza serbatoio
Tt	Termostato tanque	Thermostat de cuve	Tank thermostat	Thermostat Tank	Termostato serbatoio
TC	Termostato calderin	Thermostat surchauffeur	Boiler thermostat	Thermostat kessel	Termostato boiler
Tst	Limitador tanque	Limitateur de cuve	Tank limiter	Begrenzer Tank	Limitatore serbatoio
TSC	Limitador calderin	Limiteur surchauffeur	Boiler Hi-limit	Begrenzer Boiler	Limitatore boiler
TSTP	Termostato termo-stop	Thermostat Termo-stop	Termo-stop Thermostat	Thermostat Termo-stop	Termostato Termo-stop
V	Electrovalvula llenado y aclarado	Electrovan. remplissage rinçage	Fill and rinse valve	Elektroventil Füllen und Spülen	Elettroval. riempimento e risciacquo
VE	Ventilador cuadro electrico	Ventilateur tableau electrique	Switchboard fan	Schalttafelventilator	Ventilatore quadro elettrico
COLOR	COLORES	COULEURS	COLOUR	FARBEN	COLORE
a =	Azul	Bleu	Blue	Blau	Blu
am =	Amarillo	Jaune	Yellow	Gelb	Giallo
am/ve =	Amarillo/verde	Jaune / vert	Yellow / green	Gelb/grün	Giallo/verde
b =	Blanco	Blanc	White	Weiß	Bianco
g =	Gris	Gris	Grey	Grau	Grigio
m =	Marrón	Marron	Brown	Braun	Marrone
n =	Negro	Noir	Black	Schwarz	Nero
na =	Naranja	Orange	Orange	Orange	Arancio
r =	Rojo	Rouge	Red	Rot	Rosso
rs =	Rosa	Rose	Pink	Rosa	Roseo
ve =	Verde	Vert	Green	Grün	Verde
vi =	Violeta	Violet	Purple	Violett	Viola

Z-713036