DESPIECE TECNICO

Baño maría eléctrico
Electric bain marie
Bain marie électrique
Elektro bain maries
Bagno maria elettrico
Banho maria elétrico

GAMA SNACK

Modelos:

BME6-05

Junio 2009 June

Revisado Mayo 2013 May Revised

FAGOR

FAGOR INDUSTRIAL

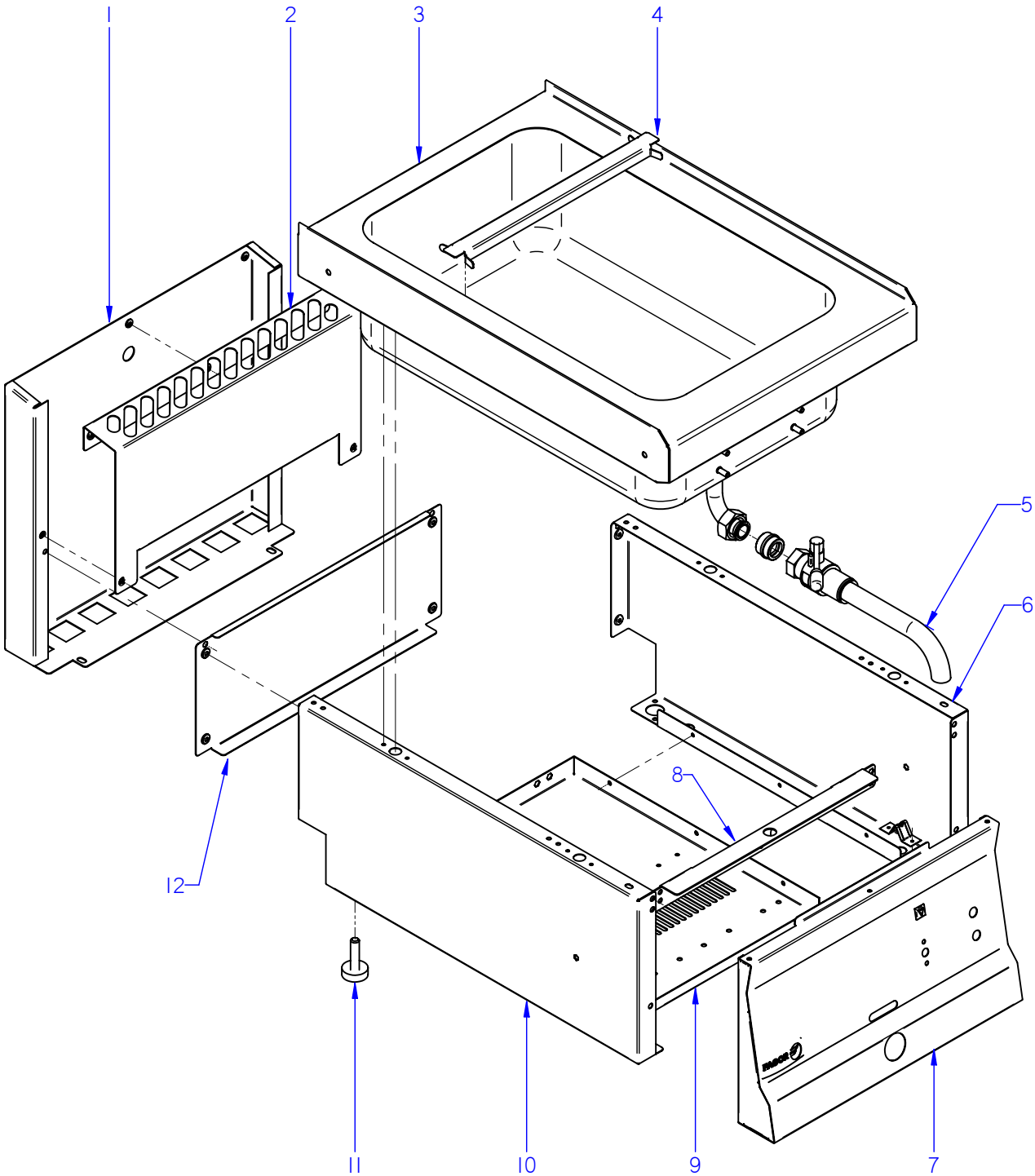

ITEM MARCADO EN COLOR = REPUESTO RECOMENDADO
COLOURED ITEM = RECOMMENDED SPARE PART

N plano	Firma	Fecha	Aparato	MUEBLE	Lamina	
C-2393		2009-06	BAÑO MARIA BME6-05		1	Fagor Industrial S.Coop. FAGOR Oñate

MOD.	BAÑO MARIA / BAIN MARIE	ZONA	MUEBLE / UNIT	PLANO	C-2393

ITEM	CODIGO	DENOMINACION	TEXTO	BME6-05							NOTAS
1	J142809000	PROTECCION CHIMENEA POS. 400	PROTECTION CHIMEMEY POS.	1							ELIMINADA 28.11.11
1	J142815000	PROTECTOR CHIMENEA FRYES 400	PROTECTION CHIMEMEY FRY.	1							INTRODUC. 28.11.11
2	J142810000	PROTECCION CHIMENEA ANT. 400	PROTECTION CHIMENEY ANT	1							ELIMINADA 01.04.2010
2	J142829000	PROTECCION CHIMENEA FREID.	PROTECTION CHIMENEY	1							INTRODUC. 01.04.2010
	Q012031000	TORNILLO EXAGONAL M5x10 A304	HEXAGONAL BOLT M5x10 A304	4							
	Q302022000	ARANDELA 16x6x1,2 A304	WASHER 16x6x1.2 A304	4							
	Q221342000	REMACHE EXAGONAL M5	HEXAGONAL RIVET M5	3							
3	J185406000	CUBA COMPLETA BME6-05	CUBE BME6-05 COMPL.	1							ELIMINADA 01.10.2010
3	J185409000	CUBA COMPL. BME6-05 C/DESAGÜE	CUBE BME6-05 COMP. C/DRAIN	1							INTRODUC. 01.10.2010
	X012612000	PITON CIERRE	LOCK SPIKE	4							ELIMINADA 01.04.2010
	Z442919000	PITON CIERRE	LOCK SPIKE	4							INTRODUC. 01.04.2010
4	R966104000	SEPARADOR DE CUBETAS	TRAY DIVIDER	2							
5	J182102000	VÁLVULA PARA ACEITE	VALVE FOR OIL	1							ELIMINADA 01.07.2010
5	J182108000	VÁLVULA DRENAJE CON TOPE	DRAIN VALVE WITH STOP	1							INTRODUC. 01.07.2010
	J142110000	TOPE VALVULA	VALVE LIMIT	1							ELIMINADA 01.07.2010
	J142106000	MANGUITO CONEXION GRIFO VAC.	MANGUITO CONEXION GRIFO VA	1							ELIMINADA 01.07.2010
	J142111000	JUNTA GRIFO VACIADO	JUNTA GRIFO VACIADO SNACK	1							ELIMINADA 01.07.2010
	J182109000	CUERPO VÁLVULA DRENAJE	BODY DRAIN VALVE WITH STOP	1							INTRODUC. 01.07.2010
	J182104000	TUBO DRENAJE	DRAIN TUBE	1							INTRODUC. 01.07.2010
6	J002802000	PANEL LATERAL DERECHO	RIGHT SIDE PANEL	1							ELIMINADA 01.04.2010
6	J002834000	PANEL LATERAL DERECHO	RIGHT SIDE PANEL	1							INTRODUC. 01.04.2010
	Q221342000	REMACHE EXAGONAL M5	HEXAGONAL RIVET M5	1							
	Q419007000	REMACHE TUBULAR C/V D3.2X6	TUBULAR RIVET C/V D3.2X6	8							
	X010503000	CIERRE MUELLE	LOCK SPRING	4							ELIMINADA 01.04.2010
	Z442918000	CLIP CIERRE	LOCK SPRING	4							INTRODUC. 01.04.2010
7	J182802000	PORTAMANDOS COMPL. BME6-05	CONTROL HOLDER BME6-05	1							
	U022836000	ESCUDO FAGOR	FAGOR EMBLEM	1							
	Q221023000	CLIP SUJECIÓN RÁPIDA Ø5	RAPID CONNECT CLIP Ø5	2							
	Q419005000	REMACHE 4x8 ALMG3 / ALUMINIO	RIVET 4X8 ALMG3 / ALUMINIUM	6							
	Q012031000	TORNILLO EXAGONAL M5x10 A304	HEXAGONAL BOLT M5x10 A304	2							
	Q302022000	ARANDELA 16x6x1,2 A304	WASHER 16x6x1.2 A304	2							

MOD.	BAÑO MARIA / BAIN MARIE	ZONA	MUEBLE / UNIT	PLANO	C-2393

ITEM	CODIGO	DENOMINACION	TEXTO	BME6-05							NOTAS
8	J002610000	GUÍA PANEL PORTAMANDOS	GUIDE PANEL OF CONTROLS	1							
	Q221342000	REMACHE EXAGONAL M5	HEXAGONAL RIVET M5	4							
	Q012031000	TORNILLO EXAGONAL M5x10 A304	HEXAGONAL BOLT M5x10 A304	4							
9	J002604000	BASE INFERIOR FE6-05	LOWER BASE FE6-05	1							
	Q419005000	REMACHE 4X8 ALMG3 / ALUMINIO	RIVET 4X8 ALMG3 / ALUMINIUM	6							
10	J002801000	PANEL LATERAL IZQUIERDO	LEFT SIDE PANEL	1							ELIMINADA 01.04.2010
10	J002833000	PANEL LATERAL IZQUIERDO	LEFT SIDE PANEL	1							INTRODUC. 01.04.2010
	Q221342000	REMACHE EXAGONAL M5	HEXAGONAL RIVET M5	1							
	Q419007000	REMACHE TUBULAR C/V D3.2X6	TUBULAR RIVET C/V D3.2X6	8							
	X010503000	CIERRE MUELLE	LOCK SPRING	4							ELIMINADA 01.04.2010
	Z442918000	CLIP CIERRE	LOCK SPRING	4							INTRODUC. 01.04.2010
11	Z200107000	PATA REGULABLE	ADJUSTABLE LEG	4							
12	J002803000	PANEL POSTERIOR BME6-05	REAR PANEL FRYERS BME6-05	1							
	Q419005000	REMACHE 4x8 ALMG3 / ALUMINIO	RIVET 4X8 ALMG3 / ALUMINIUM	4							

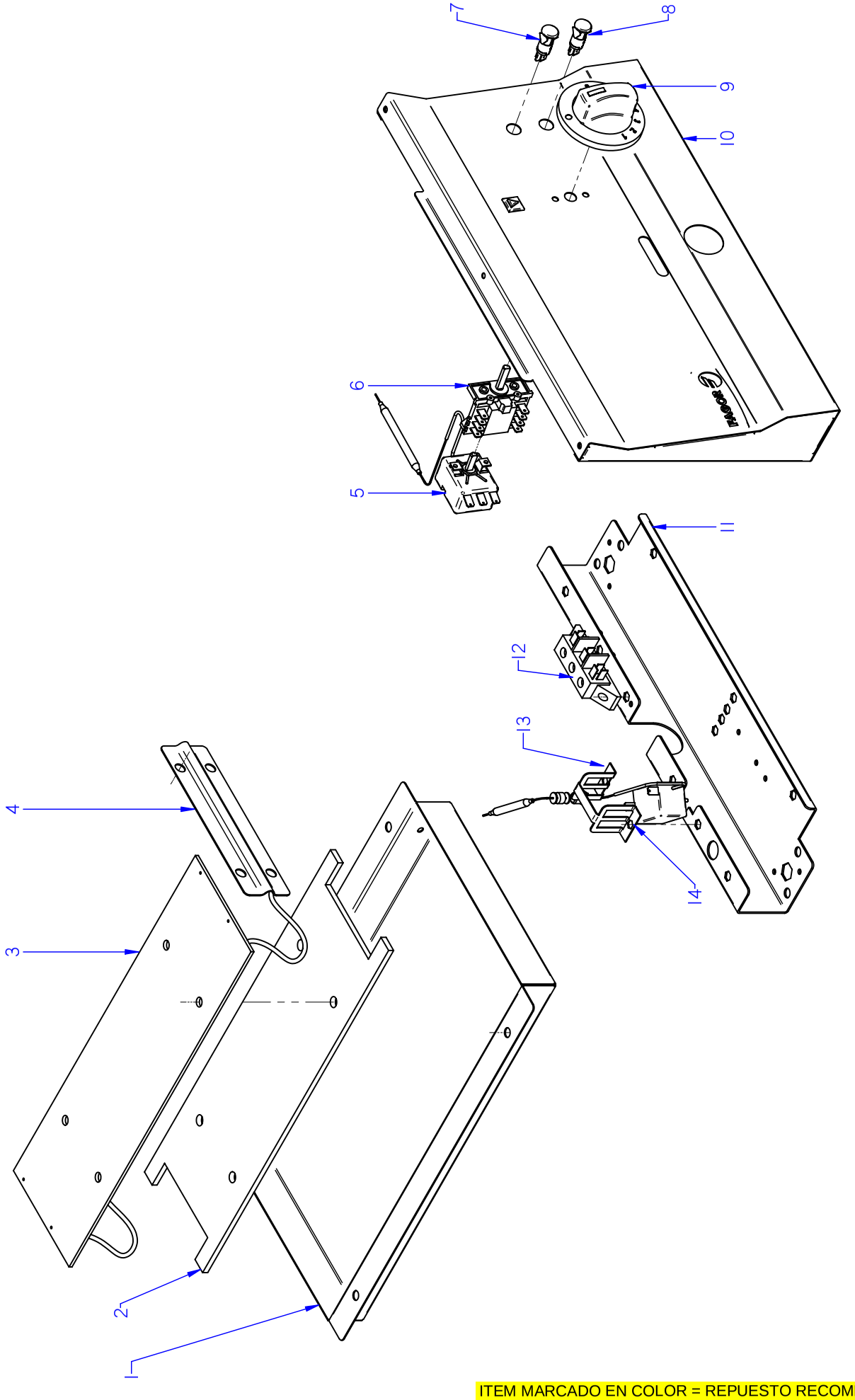

ITEM MARCADO EN COLOR = REPUESTO RECOMENDADO
COLOURED ITEM = RECOMMENDED SPARE PART

N plano	Firma	Fecha	Aparato		Lamina	
C-2394		2009-06	CONJUNTO FUNCIONAL BAÑO MARIA BME6-05		2	Fagor Industrial S.Coop. Oñate

MOD.	BAÑO MARIA / BAIN MARIE	ZONA	CONJUNTO FUNCIONAL / FUNCTIONAL UNIT	PLANO	C-2394

ITEM	CODIGO	DENOMINACION	TEXTO	BME6-05							NOTAS
1	J182603000	CUBIERTA RESISTENCES BME6-05	RESISTOR COVER BME6-05	1							
	Q162040000	TUERCA EXAGONAL M6	HEXAGONAL NUT M6	4							
	Q232040000	ARANDELA A6	WASHER A6	4							
2	J115412000	PLETINA RESISTENCIAS FTE	PLETINA RESIST. FTE SNACK	1							ELIMINADO 27.11.11
2	12041526	PLETINA PROTECTOR BME6-05	DECK PROTECTOR BME6-05	1							INTRODUCIDO 27.11.11
	Q162040000	TUERCA EXAGONAL M6	HEXAGONAL NUT M6	4							
	Q232040000	ARANDELA A6	WASHER A6	4							
3	J303001000	RESISTENC 1600W 230v	RESISTOR 1600W 230v	1							
4	H316112000	PROTECCION BULBO	BULB PROTEC.	1							
S/Nº	12041529	TOPE-BULBO	STOP-BULB	1							INTRODUCIDO 27.11.11
	Q162030000	TUERCA EXAGONAL M5	HEXAGONAL NUT M5	4							
	Q232030000	ARANDELA A5	WASHER A5	4							
5	Z203014000	TERMOSTATO CALDERIN	WASH DRUM THERMOSTAT	1							
6	X163007000	CONMUT. ACOPLE TERMOSTATO	THERMOSTAT CONNECTION SW	1							
	Q151320000	TORNILLO ALOMADO M4x6 H.ZINC.	CURVED SCREW M4x6 H,ZINC.	2							
7	R693055000	PILOTO VERDE 41227000C7	GREEN PILOT 41227000C7	1							ELIMINADO 01.02.13
7	12047390	PILOTO VERDE 230V AC 8KW 16MM	GREEN PILOT 230V AC 8KW 16M	1							INTRODUCIDO 01.02.13
8	R693056000	PILOTO AMBAR 41227000A4	AMBER PILOT 41227000A4	1							ELIMINADO 01.02.13
8	12024669	PILOTO AMBAR Ø18	AMBER PILOT Ø18	1							INTRODUCIDO 01.02.13
9	J182103000	BOTON DE MANDO BME6-05	CONTROL BUTTON BME6-05	1							
10	J182802000	PORTAMANDOS COMPL. BME6-05	CONTROL HOLDER BME6-05	1							
11	J002602000	FRONTAL SUPERIOR 400	FRONT SUPPORT 400	1							
12	U183046000	REGLETA AUXILIAR	AUXILIARY TERMINAL	1							
	Q152004000	TORNIL. APLASTADO M5X13 A 304	FLAT HEADED SCREW M5x13 A 3	2							
13	Z203060000	AMARRE LIMITADOR	LIMITER FASTENING	1							ELIMINADO 02.04.12
13	12043885	SOPORTE TERMOSTATO	THERMOSTAT SUPPORT	1							INTARODUCIDO 02.04.12
	Q221341000	REMACHE EXAGONAL M4	HEXAGONAL RIVET M4	2							
14	Z213014000	TERMOSTATO LIMITADOR	THERMOSTAT LIMITER	1							ELIMINADO 02.04.12
14	X153000000	TERMOSTATO 50-310 C	THERMOSTAT 50-310 C	1							INTARODUCIDO 02.04.12

MOD.	BAÑO MARIA / BAIN MARIE	ZONA	VARIOS / MISCELLANEOUS	PLANO	

ITEM	CODIGO	DENOMINACION	TEXTO	BME6-05							NOTAS
	J186502000	FOLLETO DE INSTR. BME SNACK	INSTRUC. LEAFLET BME SNACK	1							
	J183003000	ESQUEMA TEORICO BME6-05	THEOR. DIAGRAM BME6-05	1							PLANO HB-80491
	J303002000	PLANO DE MONTAJE BME6-05	BME6-05 ASSEMBLY PLAN	1							PLANO HB-80531
	J183002000	INSTALAC. ELECTRICA BME6-05	ELECTRIC INSTALLATION BME6	1							

MOD.	BAÑO MARIA / BAIN MARIE	ZONA	REPUESTOS RECOMENDADOS RECOMMENDED SPARE PART	PLANO	

ITEM	CODIGO	DENOMINACION	TEXTO	BME6-05							NOTAS
3	J303001000	RESISTENC 1600W 230v	RESISTOR 1600W 230v	1							C-2394
5	Z203014000	TERMOSTATO CALDERIN	WASH DRUM THERMOSTAT	1							C-2394
6	X163007000	CONMUT. ACOPLE TERMOSTATO	THERMOSTAT CONNECTION SW	1							C-2394
	Q151320000	TORNILLO ALOMADO M4x6 H.ZINC.	CURVED SCREW M4x6 H,ZINC.	2							C-2394
7	12047390	PILOTO VERDE 230V AC 8KW 16MM	GREEN PILOT 230V AC 8KW 16M	1							C-2394
8	12024669	PILOTO AMBAR Ø18	AMBER PILOT Ø18	1							C-2394
14	X153000000	TERMOSTATO 50-310 C	THERMOSTAT 50-310 C	1							C-2394
											C-2394
											C-2394

BM 6 - 05

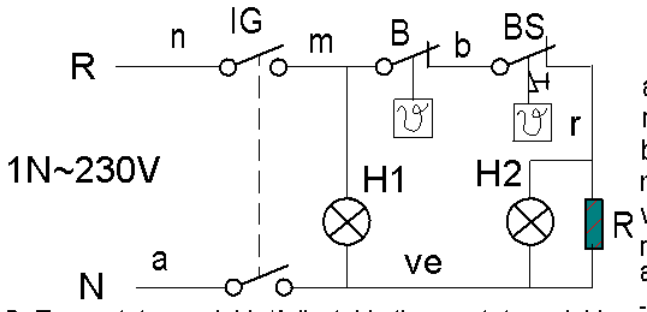

a = azul-blue
n = negro-black
b = blanco-white
m = marron-brown
ve = verde - green
r = rojo-red
am/ve = amarillo/verde - yellow/green

B: Termostato regulable/Adjustable thermostat regulable
BS: Termostato de seguridad/Security thermostat R: Resistencia/Resistance
IG: Interruptor general/Main switch H2: Luz de calentamiento/Heating lamp
H1: Luz de encendido/Operation lamp

J183003000

-	Theoretical diagram: BM6-05	-	-	J183003000	-
Zk./N°	Pieza	Cant.	Materiala/Material	Klas. zk/N° Clas.	Gainazal akabera/Tratamiento
Zk./N°	Aldaketa/Modificaciones		Nork proposatua/Propuesta de	Data/Fecha	Perdoi orokorrak Tolerancias generales
-	-		-	-	
-	-		-	-	< 5 ± 0.2 / 50 ÷ 100 ± 0.8
-	-		-	-	5 ÷ 25 ± 0.4 / >100 ± 1
-	-		-	-	25 ÷ 50 ± 0.6 / α ± 1
-	-		-	-	

	Sinadura/Firma	Data/Fecha		Gainazal perdoia Mecanizado superficial
Marraztua/Dibujado	e.carrascal	2008-10-23	FAGOR	—
Proiektatua/Proyectado	e.carrascal	2008-10-23		
Egiaztatua/Comprobado	L.Aberdi	2008-10-23	Fagor Industrial,Koop.Elk, Mugatua	

Eskala/Escala		Plano Zk./Plano N°
-	COOKING	HB-80491
		- Zk. ord. du
	Plano hau ezin daiteke erabili, ez berriztatu, gure baimenik gabe.	- Zk.gaitik ord.

1/2 Modulo BME 605, BME 705, BME 905

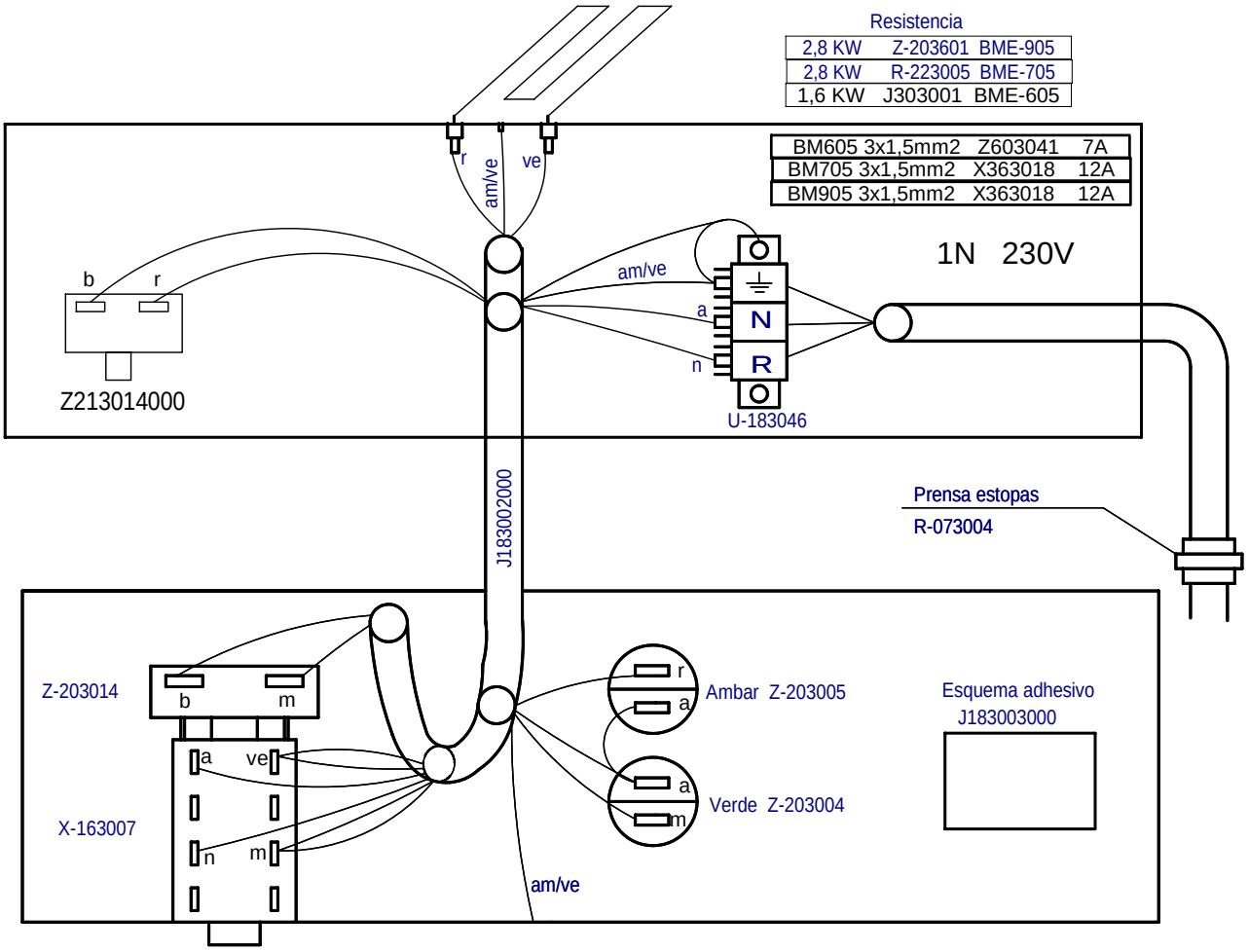

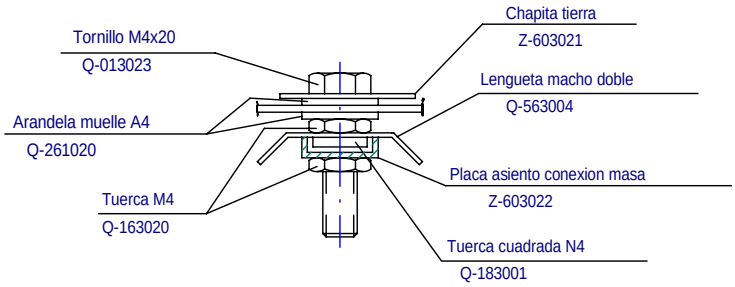

-	**Plano Montaje BM X05**	-		**J303002000**	
Zk./Nº	Pieza	Cant.	Materiala/Material	Klas. zk/Nº Clas.	Gainazal akabera/Tratamiento
Zk./Nº	Aldaketa/Modificaciones		Nork proposatua/Propuesta de	Data/Fecha	Perdoi orokorrak Tolerancias generales
-	-		-	-	
-	-		-	-	< 5 ± 0.2 / 50 ÷ 100 ± 0.8
-	-		-	-	5 ÷ 25 ± 0.4 / >100 ± 1
-	-		-	-	25 ÷ 50 ± 0.6 / α ± 1º
-	-		-	-	

	Sinadura/Firma	Data/Fecha		Gainazal perdoia Mecanizado superficial
Marraztua/Dibujado	**M.Maillo**	**2009-05-12**	FAGOR Fagor Industrial,Koop.Elk, Mugatua	—
Proiektatua/Proyectado	**M.Maillo**	**2009-05-12**		
Egiaztatua/Comprobado	J.Alberdi	**2009-05-12**		

Eskala/Escala		Plano Zk./Plano Nº
1:1	**COOKING**	HB-80531
		- Zk. ord. du
	Plano hau ezin daiteke erabili, ez berriztatu, gure baimenik gabe.	- Zk.gaitik ord.