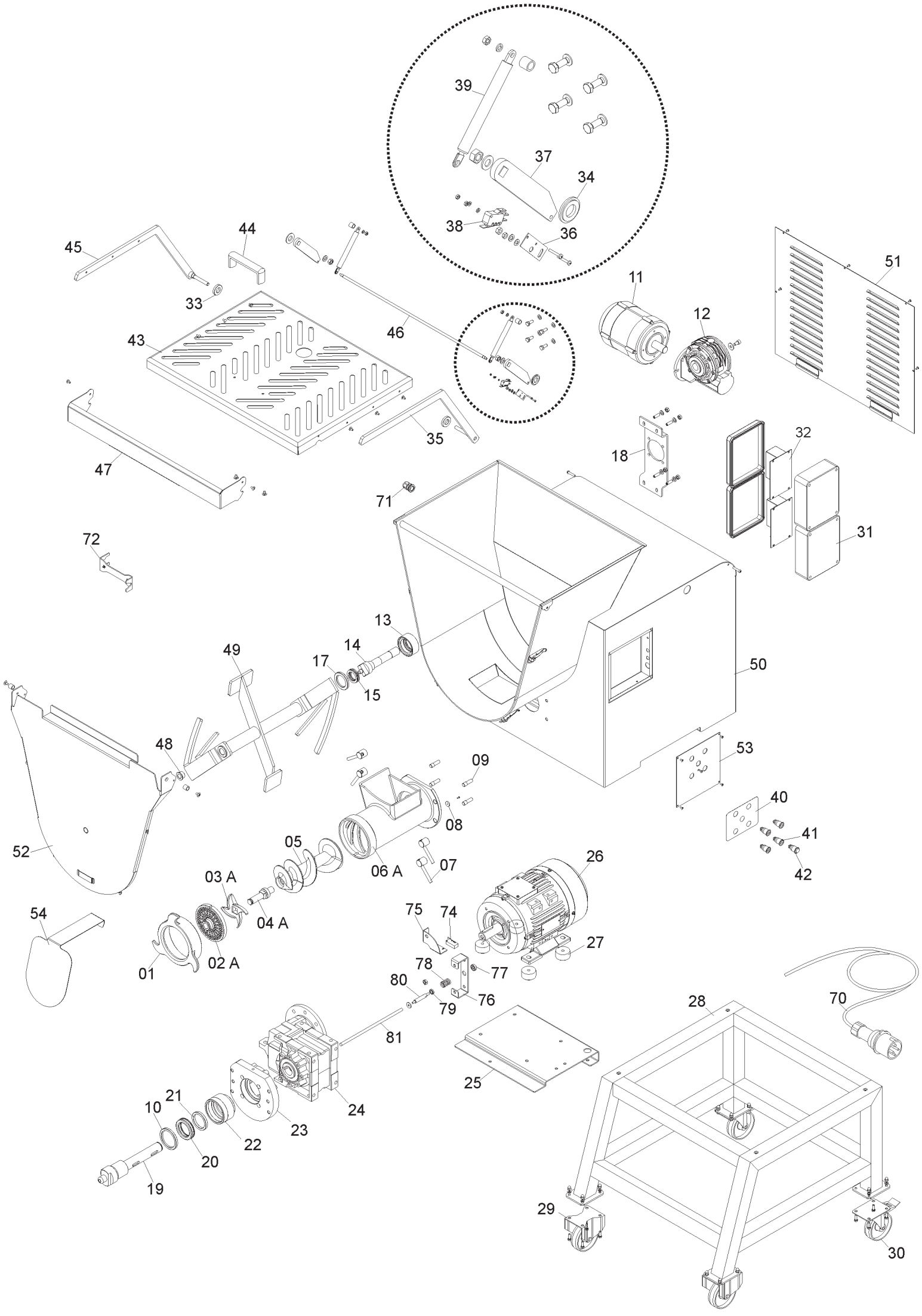
39
37
34
38
36
45
44
33
43
46
11
12
51
35
47
18
32
71
31
72
13
14
17
15
49
50
48
09
53
08
40
41
52
05
06 A
07
42
26
03 A
04 A
54
75
74
27
01
02 A
78
77
80
76
79
28
70
81
25
21
10
24
23
22
20
19
29
30

Unger

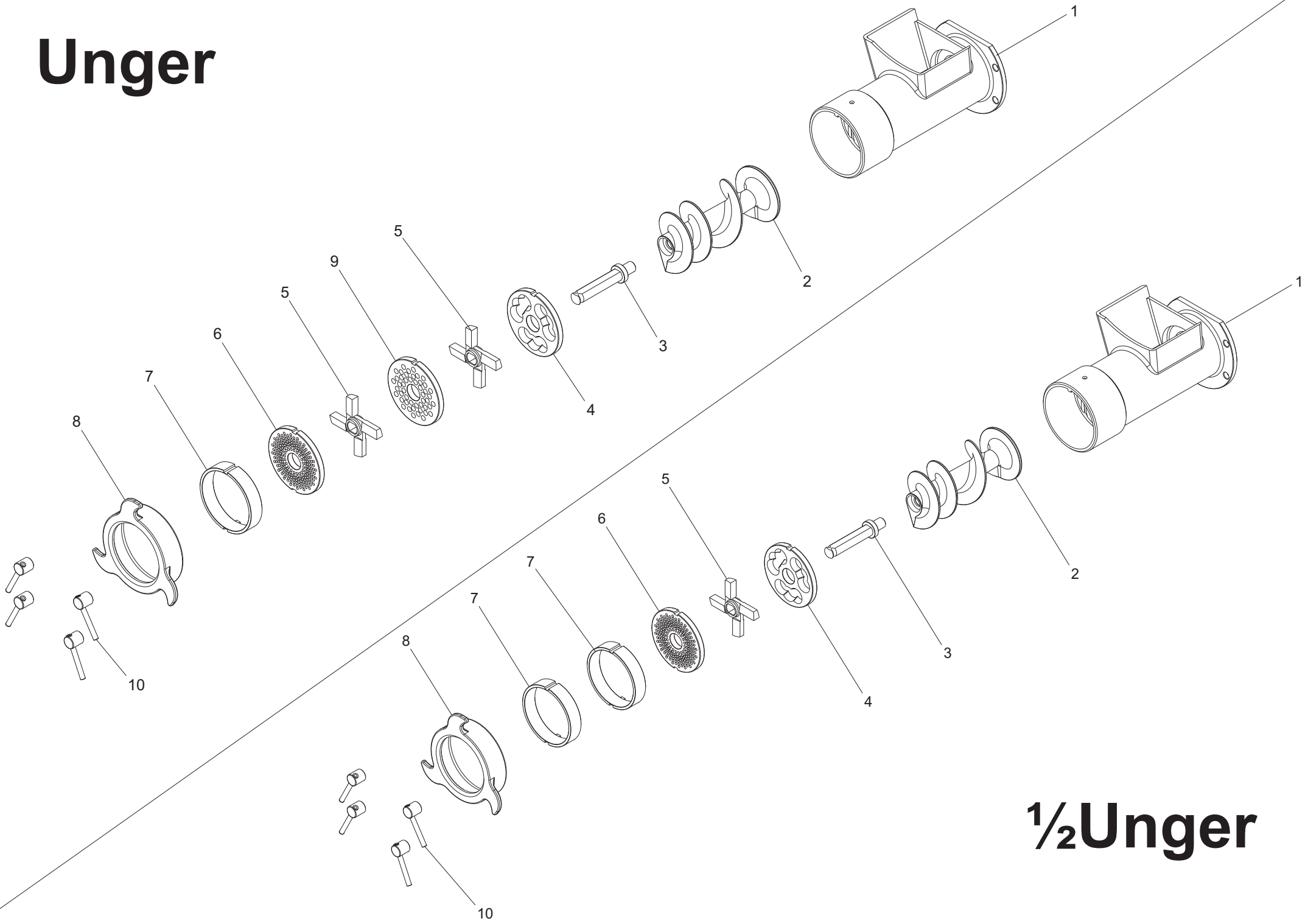

½Unger

ENTERPRISE

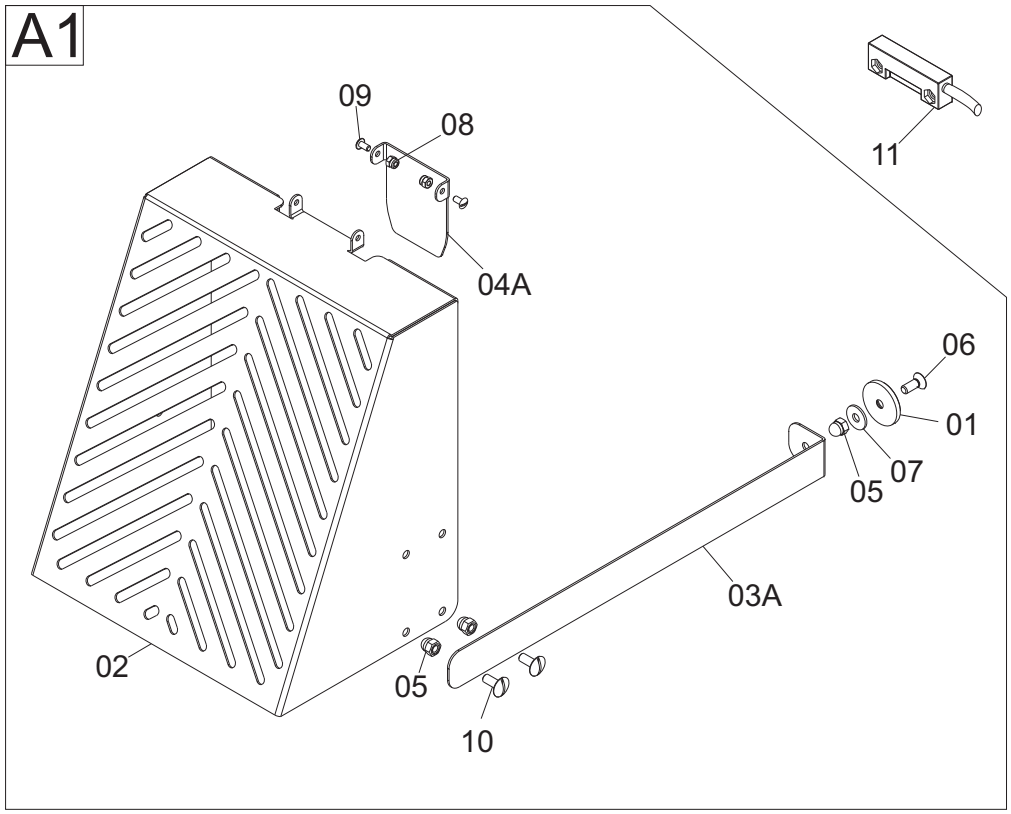

ENTERPRISE LONG
UNGER
UNGER LONG (Da / From 2011)

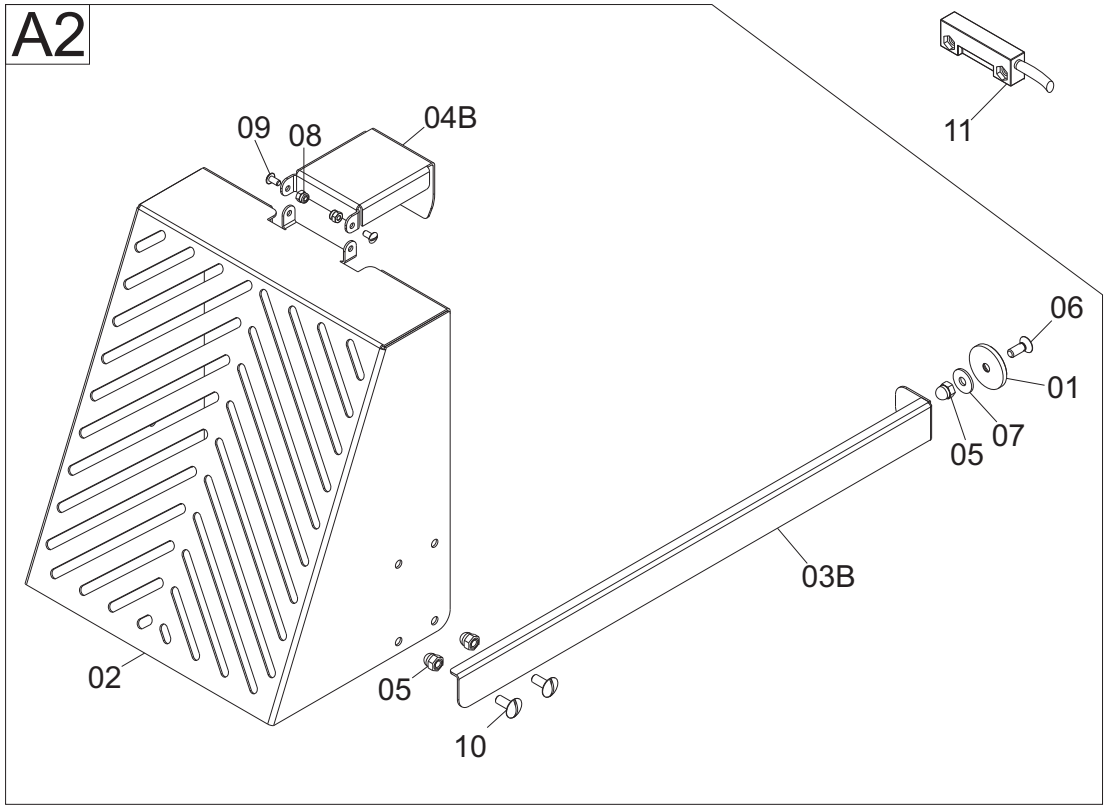

Bocca lunga
Longer barrel head
Lange Ausgangöffnung
Bouche longue
Boca larga

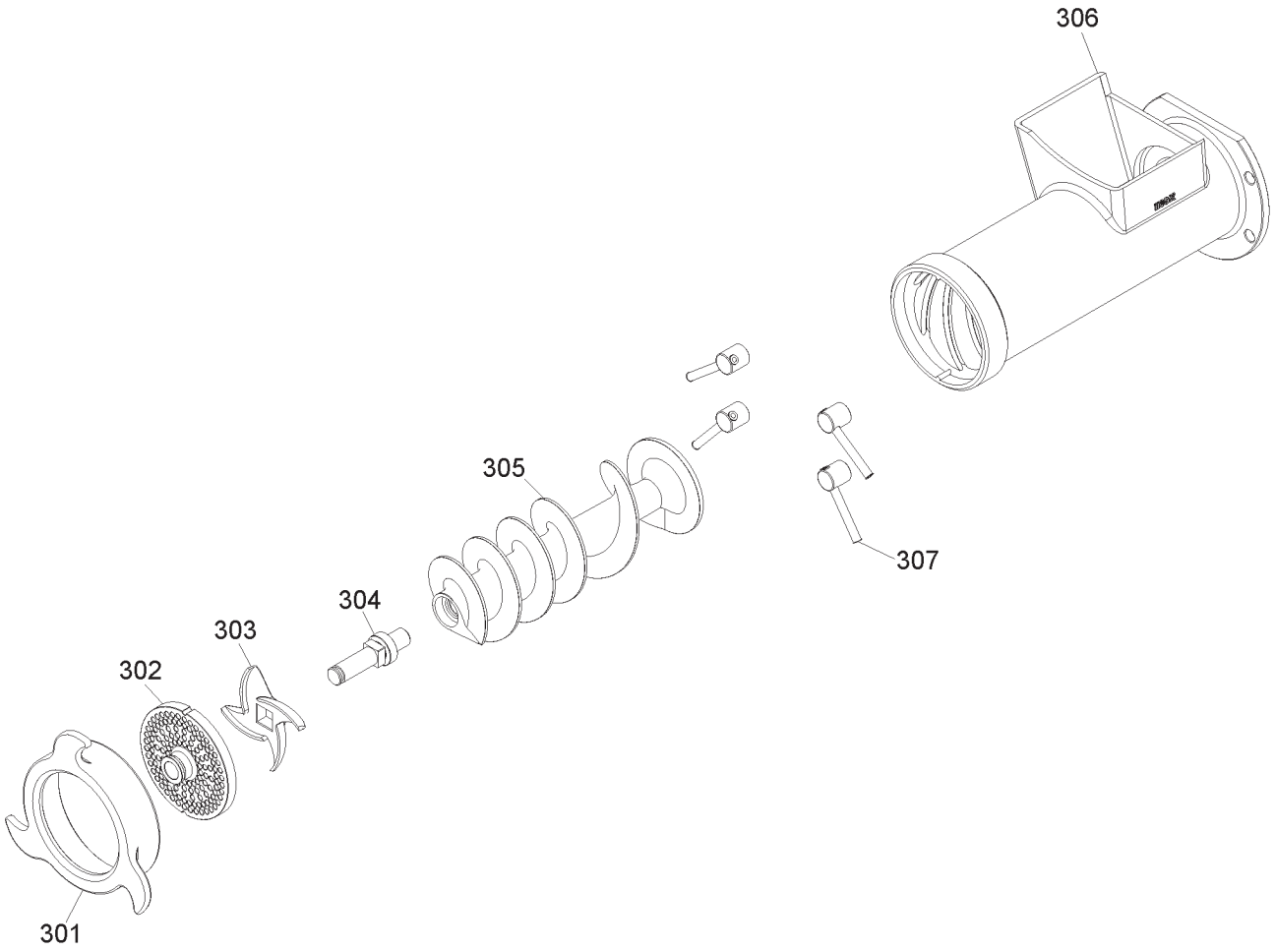

MASTER 90 Hp 5 FAST CE - from 2011.02.01 tav1

Riferimento	Nome prodotto	Codice
1	GHIERA MICROP TC 42 SM	LF2034533
04 A	PERNO ELICA TC 42	LF2034004
5	ELICA MICROP TC 42 MONT.	LF2034530
06 A	BOCCA INOX 2 CHIAV. TCM 90 BZ	LF2091290035
7	DADO BLOCCAGGIO BOCCA TC 32 SM	LF2039743
8	MAGNET STACCAF.MRR SO ALL-GF-FR	LF1010004
9	PRIGIONIE.SBLOC.BOCCA TC 32 SM	LF2039722
10	ANEL.TEN. 52-68-7 DOPPIO LABBRO	LF1234000
11	MOTORE TC 22 FRZ 380/50 HZ	LF1838301
12	RIDUTTORE 063 FB B14 IP	LF2043015
13	SPESSORE PERNO TRASCINATORE IP	LF2043021
14	PERNO TRASCIN. PALA ME 50 MP COMP	LF2043518
15	CUSCINETTO REGGISPINTA 51106 IP30	LF1143001
17	ANELLO TENUTA 40-62-7 TC32 RIX/RFR	LF1239401
18	SUPPORTO MOTORIDUTTORE TCM 42	LF2095006
19	PERNO TRASCIN. ELICA TC TCM 90L	LF2093445
20	CUSCIN. REGGISP. 51109 TC 32-42 SM	LF1134500
21	CUSCINETTO 61809 TC 42 SM	LF1134501
22	COLLO IX FLANG.SUPP.BOCC TC TCM 90L	LF2093443
23	FLANGIA SUPP. RID. PENDOL TC 42 GOL	LF2034555
24	RID.PEND.FRN-G 22 1:7,8 B14 42 GOL	LF2034580
25	SUPPORTO MOTORE RID. PEND TCM	LF2093375
26	MOTORE TC 42 B34 1400G SM HP.5 TRIF	LF1893401
27	PIEDIN0 GOMMA DIAM 40 H=25	LF1433001
28	CAVALLETTO TCM 42 SM	LF2093352
29	RUOTA FIS.D.100 INOX IP 50-100	LF1541005
30	RUOTA MOB.C/FRENO D.100 TC 130	LF1534401
31	CASSETTA GW 44207	LF1010704
32	SCHEDA INVERSIONE TC-ME R3 EQ.	LF1033031
33	BOCCOLA EST.SUPP.COP TCM 32 SM	LF2093028
34	BOCCOLA INT.SUPP.COP TCM 32 SM	LF2093025
35	SUPPORTO COPERCHIO DX TCM 42 SM	LF2093319
36	PIASTRINA SUPPORTO MICRO	LF2093363
37	LAMA INTERNA COPERCHIO TCM 42 SM	LF2093324
38	MICRO CON LEVA NO-NC X ULTIMA PIAST	LF1033306
39	MOLLA A GAS 200N PER COP TCM 42 SM	LF2093346
40	MOSTRINA PULSANTI MASTER 30-90	LF1095000
41	PULSANTE SPIA ACCIAIO ITW NO-NC	LF1041000
42	PULSANTE ACCIAIO ITW NO-NC	LF1041001
43	COPERCHIO VASCA TCM 42 SM	LF2093340
44	MANIGLIA PIENA 236-148 M6	LF1510010
45	SUPPORTO COPERCHIO SX TCM 42 SM	LF2093322
46	ASTA UNITURA LAME COP. TCM 42 SM	LF2093326
47	MANIGLIONE CHIUSURA COP TCM 42 SM	LF2093344
48	BOCCOLA BZ SINT.15x22x28 L=19 SP=7	LF1495002
49	PALA COMPLETA TCM 42 SM DIAM 40	LF2093335
50	CARCASSA INOX TCM 42 SM	LF2093310

51	LAMIER.CHIUS.POST.CARC.IX TCM 42 SM	LF2093313
52	FRONTALE CARCASSA IX TCM 42 SM	LF2093308
53	LAMIERINO PULSANTI TCM	LF2093370
70	CAVO + SPINA CEE 3P + T.	LF1010047
71	PRESSACAVO OTT.NICH.PG 11	LF1010063
74	MICROINT. LEVA CORTA IP 67 TC BZ	LF1030522015
75	PIASTRINA SUPPORT MICRO TCQ-R 32	LF2039480
76	FLANGIA SUPP. MICRO RIDUT. TCM 30L	LF2093731
77	CUSCINETTO 626-2RS1 ASTINA TCM 30L	LF1193401
78	MOLLA ASTINA PERNO TRASC TCM 90L	LF2093465
79	CUSCINETTO 10X16X4,3 HAMB. AUT	LF1131032010
80	ASTA SUP.CUSC.ASTA MC L.61 TC 42	LF2039475A
81	ASTINA PERNO TRASC.ELICA TC TCM 90L	LF2093448
301	GHIERA MICROP TC 42 SM	LF2034533
304	PERNO ELICA TC 42	LF2034004
305	ELICA MICROP LONG TC 42 GOL	LF2034531
306	BOCCA LONG IX 2 CHIAV. TCM 90 BZ	LF2091290038
307	DADO BLOCCAGGIO BOCCA TC 32 SM	LF2039743
1	BOCCA UNGER LONG MICR TC 42 GOL	LF2034527
2	ELICA MICROP TC 42 MONT.	LF2034530
3	PERNO ELICA TC 42 UNGER	LF2034302
4	PIASTRA 32 UNG ZIG ZAG B/98	LF15332ZZ
5	COLTELLO DOPPIO 42 UNG E/130	LF1534400D
6	PIASTRA 32 UNG FORO 5 2 CHIA B/98	LF1533250/2
7	DISTANZIALE INOX X 2 CHIAV TC 42	LF15344DD2X
8	GHIERA MICROP TC 42 SM	LF2034533
10	DADO BLOCCAGGIO BOCCA TC 32 SM	LF2039743
A1	ASS.PROTEZ.BOCCA IX TCM 30-60-90	LF0950002
A2	ASS.PROTEZ.BOCCA IX/UNG L TCM 60-90	LF0950001
1	MAGNETE RICOPERTO M634 NA BA PS00	LF1039710
2	PROTEZIONE BOCCA TC TCM 32	LF2093062
03A	ASTA SUPP MAG PROT BOCCA TC TCM 32	LF2093064
04A	SUPP CORTO PROTEZ. BOCCA TCM 32	LF2093066
04B	SUPP LUNGO PROTEZ. BOCCA TC 32	LF2093068
5	DADO CIECO DIN 1587 M 6	IX21587LC006
6	VITE TSP TORX DIN 7991 M 6X16 TX30	IX27991PINTX616
7	RONDELLA F.LARGA DIN 9021 D 6X18	IX29021006018
8	DADO AUTOBLOCC. ES DIN 982 M 4 ALTO	IX2982004
9	VITE POELIERS M 4X8	IX2POEL004008
10	VITE POELIERS M 6X10	IX2POEL006010
11	CONTATTO MAGNETICO	LF1010005