SAGI - ARMADIO 145 CM, VASCA-VETRINA REFRIGERATA TENDINA
QE14VRW - 01-12-2013 »

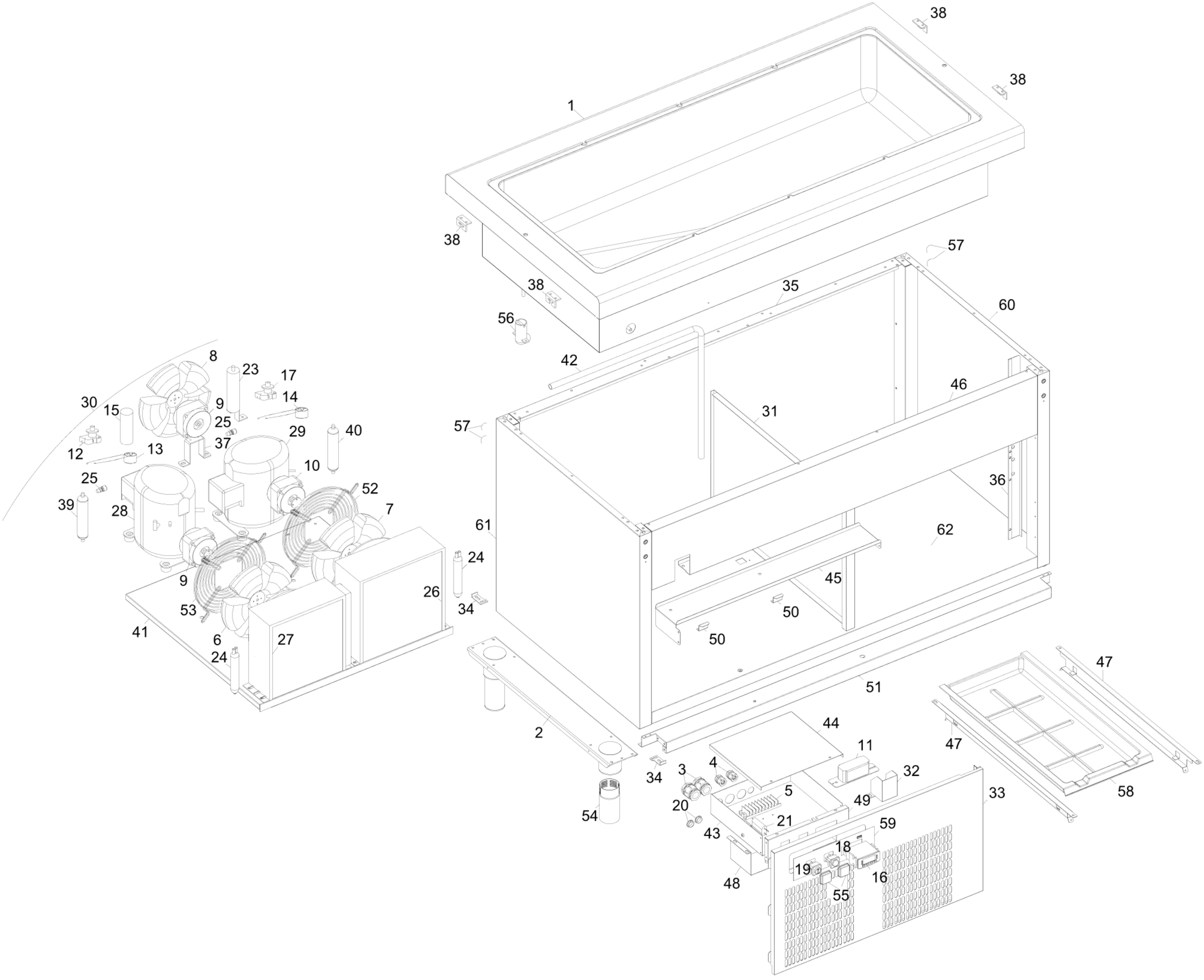

SAGI - ARMADIO 145 CM, VASCA-VETRINA REFRIGERATA TENDINA
QE14VRW - A000310 - VETRINA REFRIGERATA A TENDINA - 01-12-2013 »

