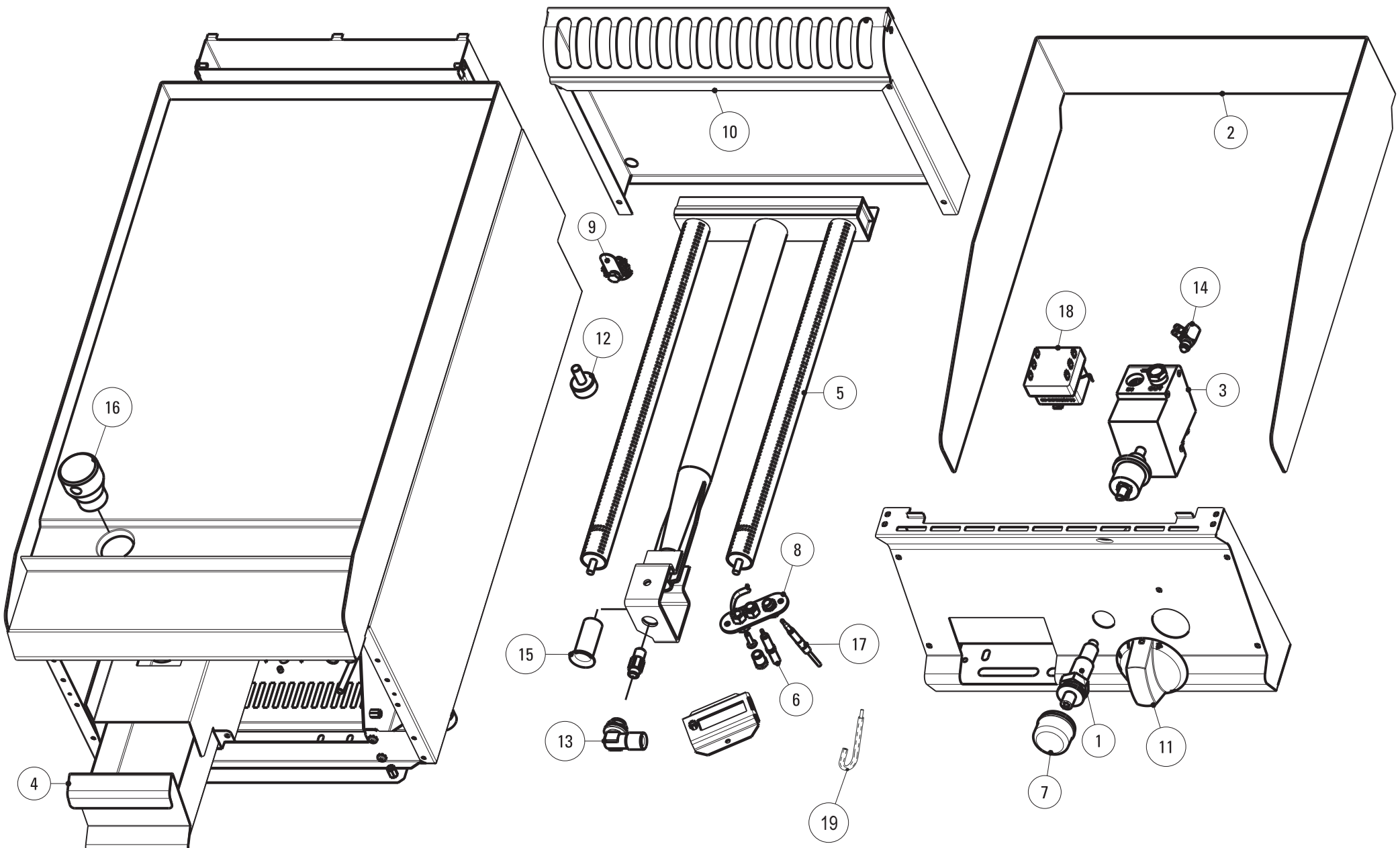

DATA STAMPA / STAMP DATE	CODICE / CODE	FOGLIO / SHEET	MODELLI / MODELS
07.12.12	5415.198.01	1/1	FTC_G7

Artic./Item	Descrizione/Description	Modello/Model
613086	**FRY TOP GAS PIASTRA LISCIA CROMATA** **GAS FRY-TOP WITH SMOOTH CHROMIUM-PLATED PLATE**	**FTC35G7**

Cons./Recom.	Pos./Posit.	Ricambio/Replacement			Prezzo/Price List
*	01	RC00128000	ACCENDITORE PIEZO CON DADO	PIEZO IGNITER	16,99
	02	RC02022000	ALZATINA AMOVIBILE FRYTOP	SPLASH BACK	54,95
	03	RC01171000	VALVOLA FTG	GAS VALVE	148,28
	04	RC01481000	CASSETTO RACCOGLI OLIO	DRAWER ASSEMBLY GR70G7	59,69
	05	RC01164000	BRUCIATORE 7KW	BURNER	104,71
*	06	RC01168000	CANDELA M4X1 TARGET	SPARK PLUG	13,47
*	07	RC01685000	CAPPUCCIO IN GOMMA PER PIEZO	GUMMY CAP FOR PIEZO IGNITER	9,71
	08	RC01169000	GRUPPO PILOTA	PILOT GROUP	16,44
	09	RC00304000	MORSETTO EQUIPOTENZIALE COMPLETO	EQUIPOTENTIAL CONNECTING BLOCK	6,62
	10	RC02025000	CAMINO FRYTOP	CHIMNEY	68,34
	11a	RC01899000	MANOPOLA GAS FR-FTC NERA	BLACK KNOB	9,45
	11b	RC02031000	MANOPOLA GAS FR-FTC GRIGIA	GREY KNOB	8,79
	12	RC00311000	PIEDINO H=25 MM	FOOT	4,74
	13	RC01165000	PORTAUGELLO A L	NOZZLE HOLDER	15,23
	14	RC00460000	RACCORDO INTERROTTO M9X1	INTERRUPTED CONNECTION M9X1	9,38
	15	RC01170000	BOCCOLA REGOLAZIONE ARIA D18-16	AIR REGULATION BUSHING D18-16	6,84
	16	RC00573000	TAPPO PER FRYTOP	OIL DRAIN PLUG	16,21
*	17	RC00118000	TERMOCOPPIA M9X1 L600	TERMOCOUPLE	15,56
*	18	RC00305000	TERMOSTATO DI SICUREZZA	SAFETY THERMOSTAT	85,19
*	19	RC00123000	CAVO PER CANDELETTA	WIRE FOR SPARK PLUG	9,27

L'azienda si riserva il diritto di apportare ulteriori aggiornamenti senza preavviso. / The data may be updated without prior warning