lamber

ACCESSORI PARTI DI RICAMBIO
ACCESSOIRES PIECES DETACHEES
ACCESSORIES SPARE PARTS
ZUBEHÖR ERSATZTEILE

MSA

Scaricatore di cestelli ad angolo
Dechargeur paniers d'angle
Rack unload table
Motorisierter Korbausstosser für Kastentransportautomaten

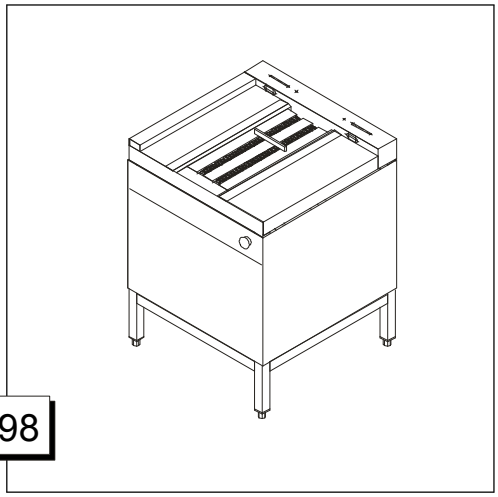

CE

Ed. 05/98

lamber	SCATOLA TRAINO - BOïTE AVANCEMENT TOW BOX - SCHACHTEL SCHLEPPEN	MOD. **MSA**	TAV. **1 A** ED. 05/98

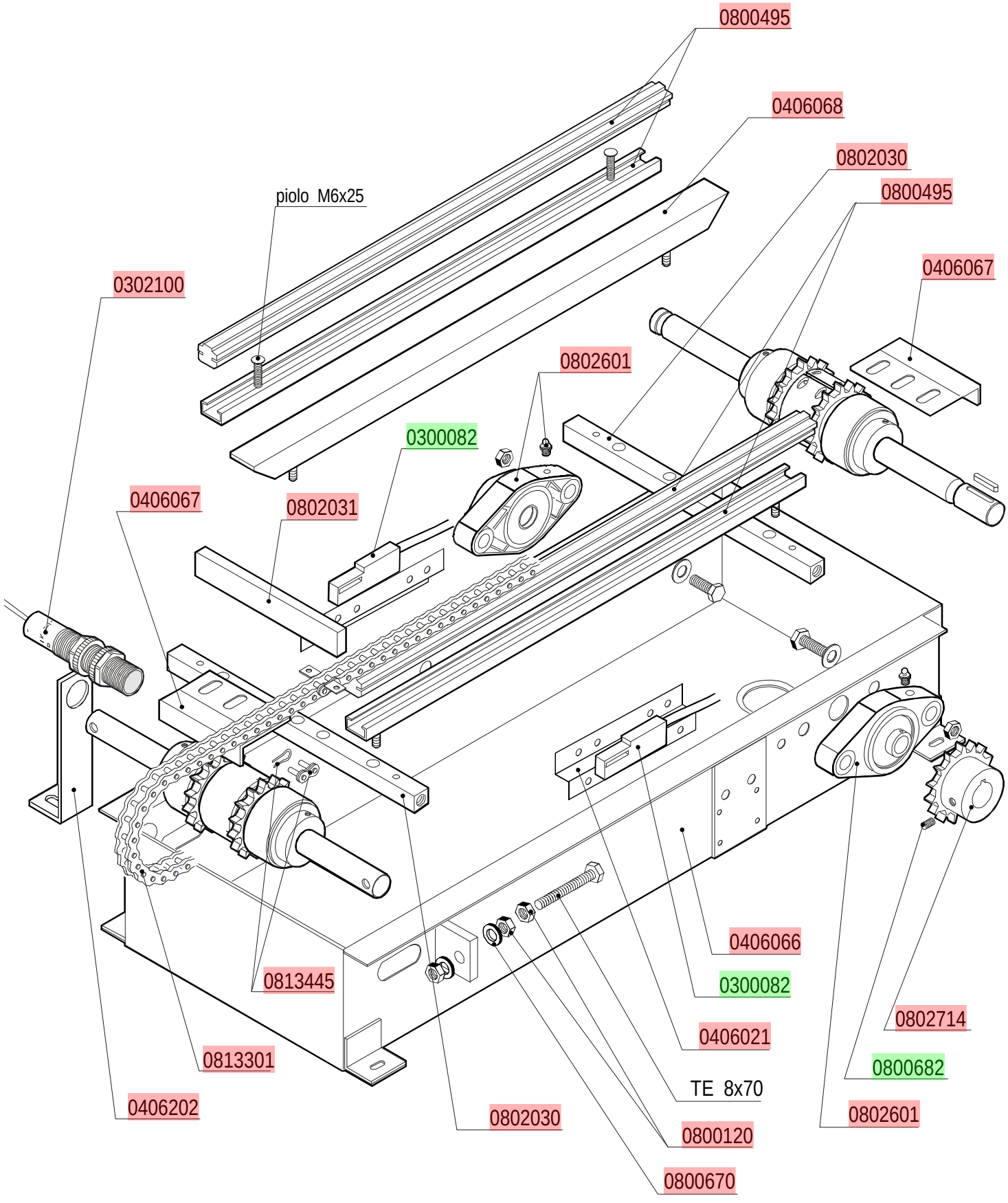

lamber	ALBERI TRAINO - ARBRES AVANCEMENT TOW SCHAFT - WELLE SCHLEPPEN	MOD. **MSA**	TAV. **2 A** ED. 05/98

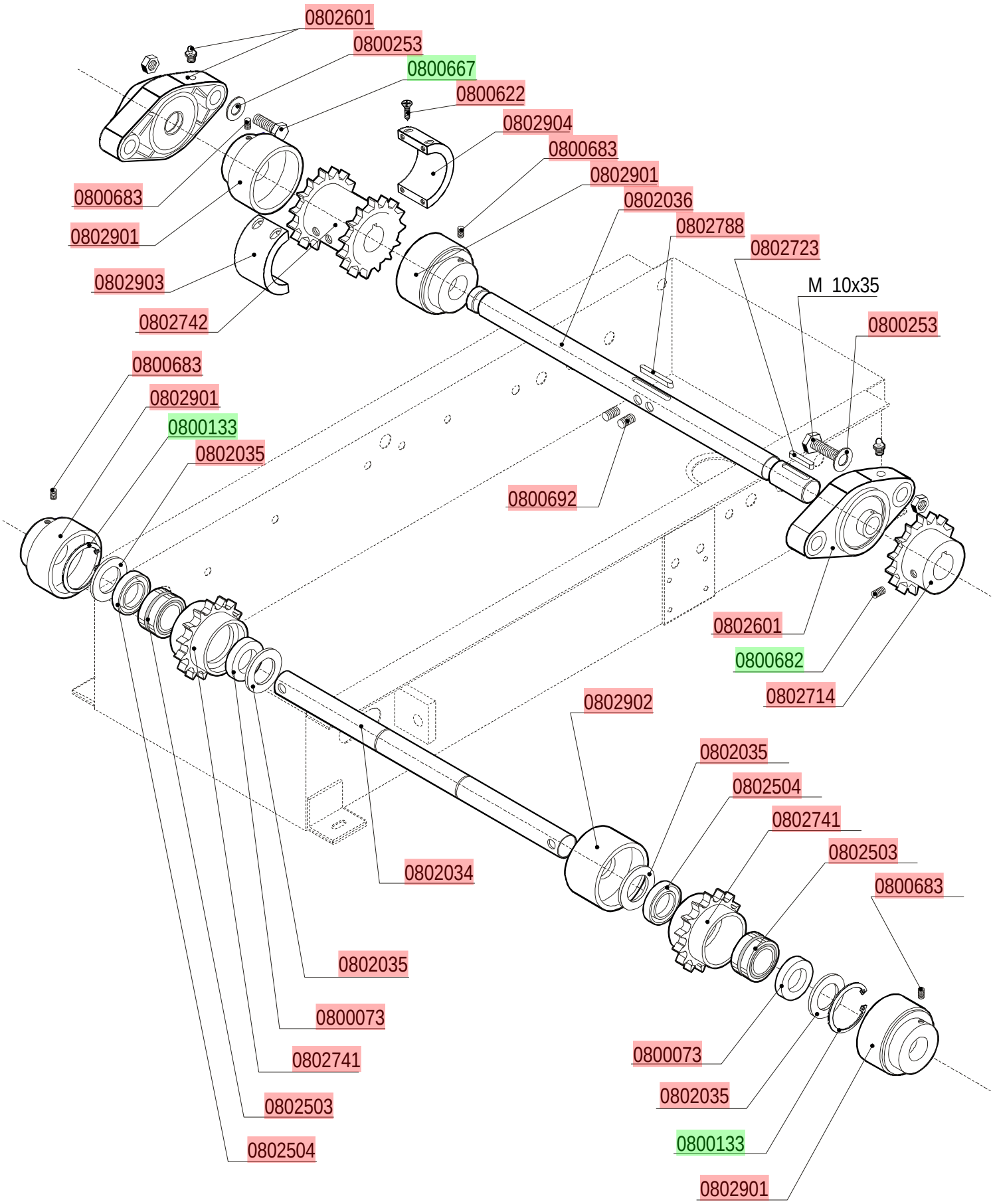

lamber	GRUPPO TRAINO MOTORE - MOTEUR AVANCEMENT TOW MOTOR - MOTOR SCHLEPPEN	MOD. **MSA**	TAV. **3 B** ED. 07/00

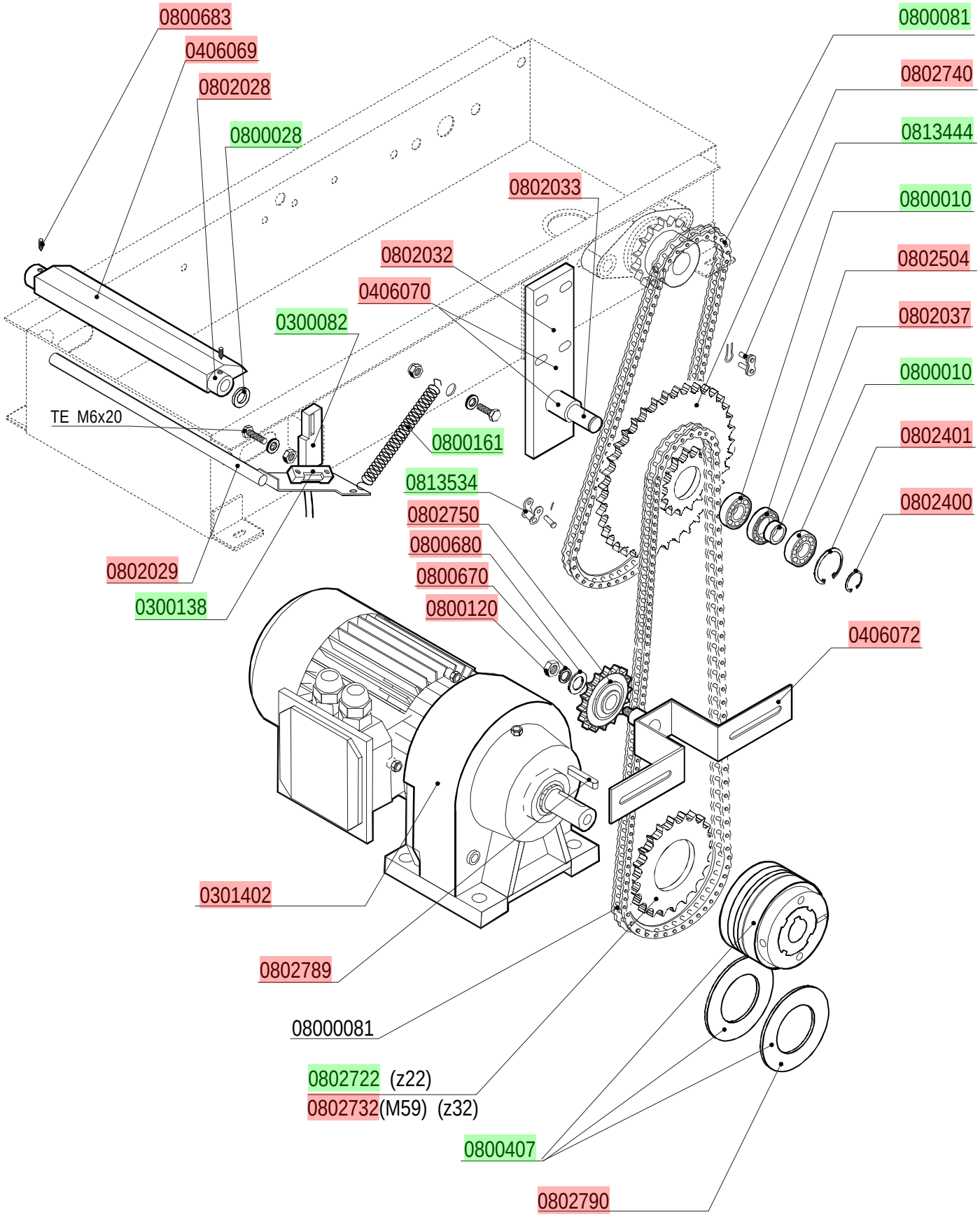

lamber	MENSOLA - TABLE DECHARGEUR TABLE - KORBAUSSTOSSER	MOD. **MSA**	TAV. **4 A** ED. 05/98

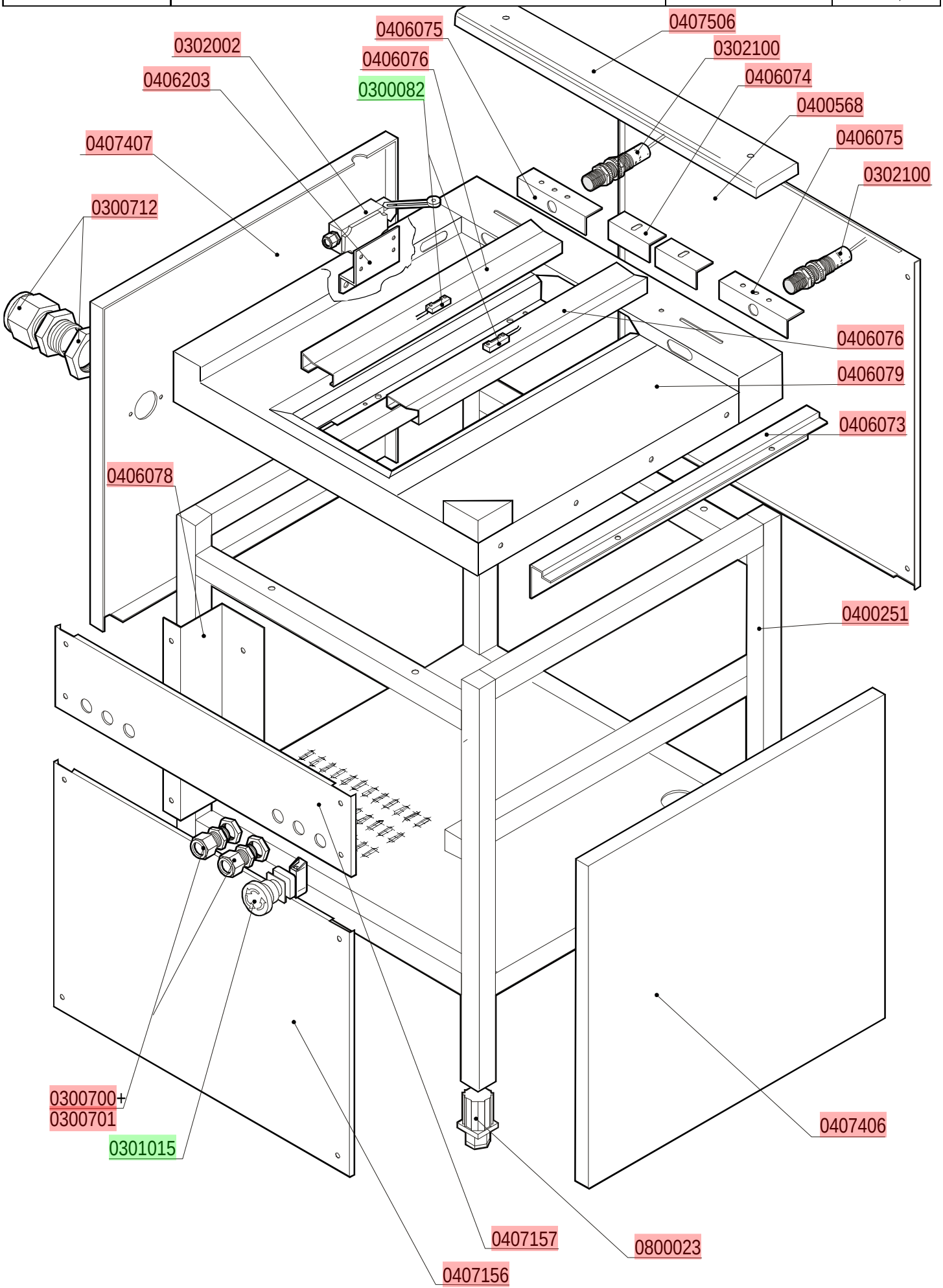

lamber	QUADRO ELETTRICO - TABLEAU ELECTRIQUE CONTROL BOX - ELEKTRO SCHALTTAFEL	MOD. **MSA**	TAV. **5 A** ED. 05/98

