1 GRUPPOLAVAGGIO
2 GRUPPO VASCA
3 GRUPPO RISCIACQUO
4 GRUPPO BOILER DISTRIBUZIONE ACQUA
5 QUADRO ELETTRICO
6 SPORTELLO
7 BASAMENTO
8 CARROZZERIA

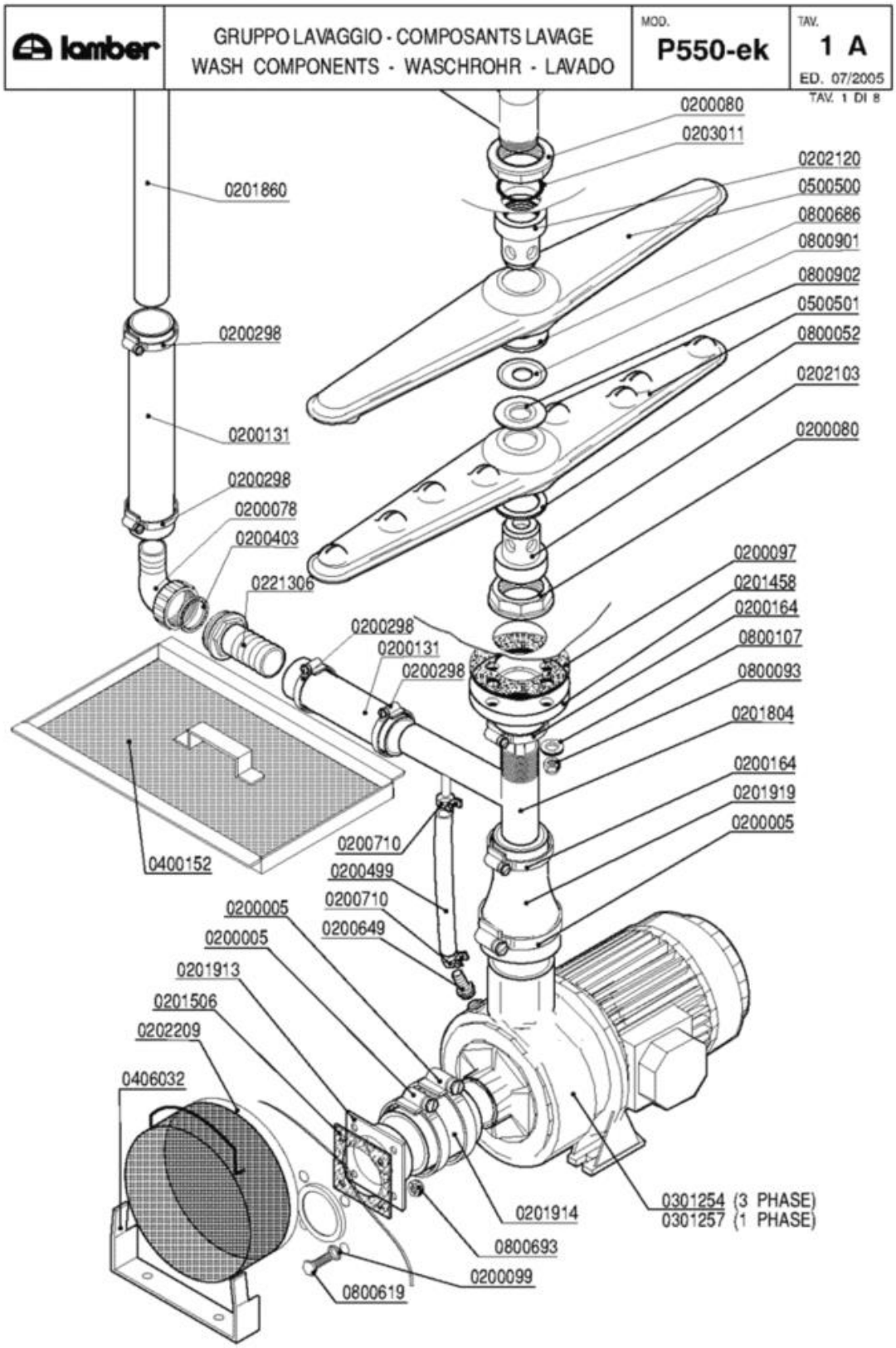
lamber
GRUPPO LAVAGGIO - COMPOSANTS LAVAGE
WASH COMPONENTS - WASCHROHR - LAVADO
MOD.
P550-ek
TAV.
1 A
ED. 07/2005
TAV. 1 DI 8
0200080
0203011
0202120
0500500
0800686
0800901
0800902
0500501
0800052
0202103
0200080
0201860
0200298
0200131
0200298
0200078
0200403
0221306
0200298
0200131
0200298
0200097
0201458
0200164
0800107
0800093
0201804
0200164
0201919
0200005
0400152
0200710
0200499
0200710
0200649
0200005
0200005
0201913
0201506
0202209
0406032
0201914
0800693
0200099
0800619
0301254 (3 PHASE)
0301257 (1 PHASE)

Codice	Descrizione
0200005	Fascetta 50-70
0200078	Raccordo scarico 1"1/4x32 2121 PP
0200080	Ghiera 1"1/42190
0200097	Guarnizione gomma 105x45x3 4F Rif.167
0200099	Guarnizione Nyltite M8
0200131	Manicotto Radior 30x100 F 1854-94
0200164	Fascetta 32-50
0200298	Fascetta 25-40
0200403	Guarnizione piana 38x27x2 3794
0200499	Tubo gomma 12x19,5 food quality
0200649	Portagomma ricircolo pompe DWO 5002
0200710	Fascetta robusta 14-27/12.7
0201458	Flangia a manicotto 1"1/4 d.115 ribass.
0201506	Guarnizione 100x100xsp.3 F.72 3451
0201804	Collettore lavaggio risciacquo L25
0201913	Flangia est.asp.pompa inox L25 4376-3851
0201914	Manicotto Radior 60 h.50 4667
0201919	Manicotto ridotto ELLE 4666 60x43x150
0202103	Testina lavaggio d.18 4F NSF
0202120	Testina lavaggio d.22 4F NSF
0202209	Filtro aspirazione MATIC-ELLE
0203011	OR 6162 lavaggio superiore F
0221306	Portagomma diritto 1"1/4X32
0301254	Elettropompa Hp 1,5 inox DWO150 L25
0301257	Elettropompa Hp 1,5 inox DWO150 MONO
0400152	Filtro cassetto L21-015/24L-L25 1812-94
0406032	Supporto filtro aspirazione MATIC/L 3153
0500500	Braccio di lavaggio 540/6F NSF
0500501	Braccio di lavaggio 540/8F NSF
0800052	Rondella teflon 57x41x2
0800093	Dado autobloccante M8 zincato
0800107	Rondella piana OT diam.8
0800619	Vite inox TEM8x20 testa h.2,2
0800686	Rondella nylon 50x22,2x2 2782-96
0800693	Dado OT M8
0800901	Disco inox mulinello 50x22,2 2781
0800902	Disco inox mulinello L25 2987 d.18

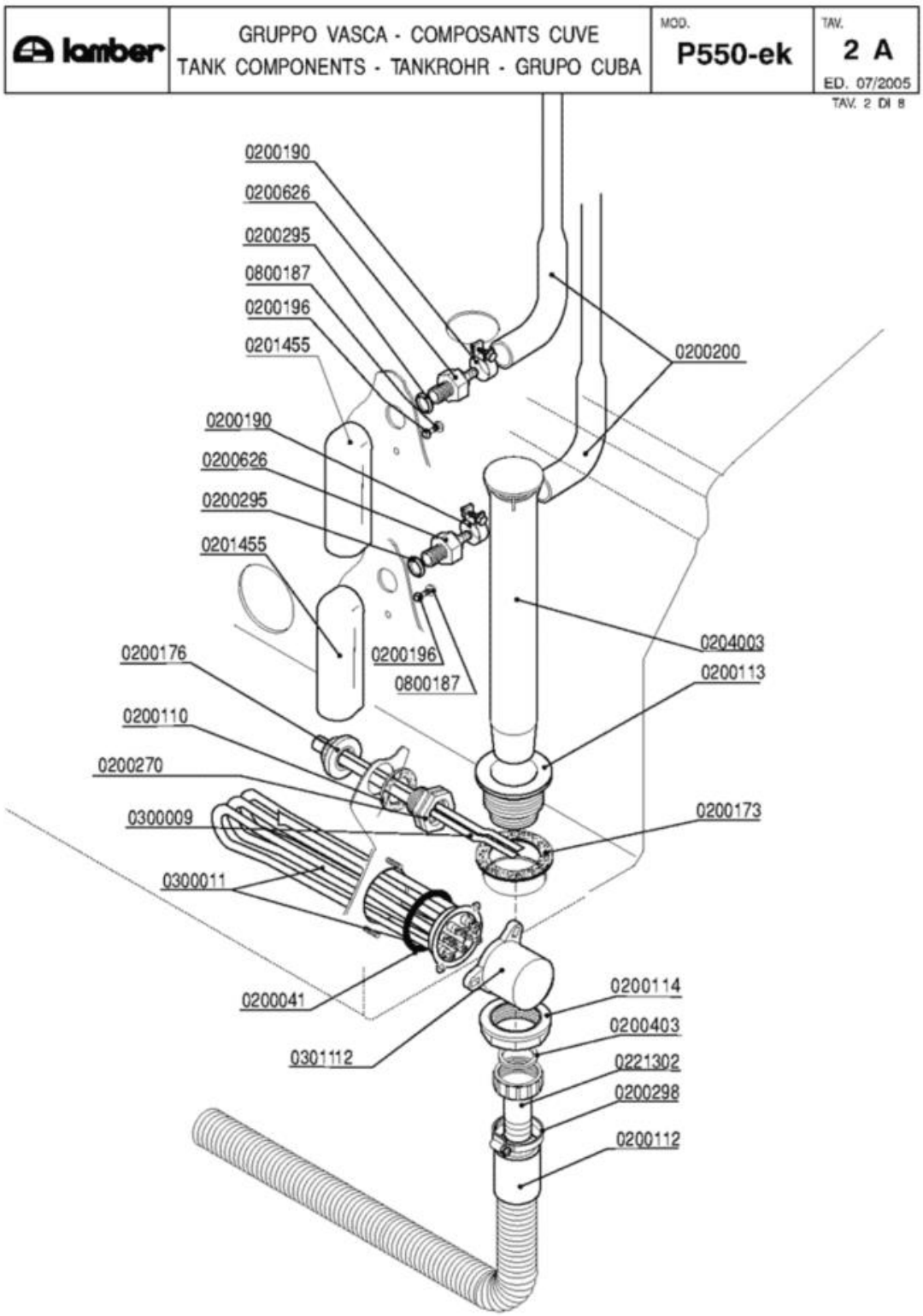
lamber
GRUPPO VASCA - COMPOSANTS CUVE
TANK COMPONENTS - TANKROHR - GRUPO CUBA
MOD.
P550-ek
TAV.
2 A
ED. 07/2005
TAV. 2 DI 8
0200190
0200626
0200295
0800187
0200196
0201455
0200200
0200190
0200626
0200295
0201455
0204003
0200176
0200196
0800187
0200113
0200110
0200270
0300009
0200173
0300011
0200114
0200041
0200403
0301112
0221302
0200298
0200112

Codice	Descrizione
0200041	OR 6225 resistenza boiler
0200110	Guarnizione piana 31x21x2
0200112	Tubo scarico d.28 DIR.C/317
0200113	Piletta scarico 007 Rif.18
0200114	Dado piletta scarico 2" 2190
0200173	Guarnizione gomma 75x58x2 Rif.19
0200176	Dado 1/2" 2190
0200190	Fascetta collare benzina 13x15
0200196	Guarnizione Nyltite M3
0200200	Tubo a pipa per pressostato
0200270	Guaina 1/2" ES25 doppia 7x8x120
0200295	Guarnizione Nyltite M12
0200298	Fascetta 25-40
0200403	Guarnizione piana 38x27x2 3794
0200626	Portagomma trappola aria ELLE 3381
0201455	Trappola d'aria anteriore L=85 mm
0204003	Troppopieno L25 45x370 6731
0221302	Raccordo scarico diritto 1"1/4x32
0300009	Molla a frizione Rif.134
0300011	Resistenza 3000W/3 Rif.76 flangia inox
0301112	Copriresistenza 1 elemento 3x6mm
0800187	Vite inox ATFTCTCR 3,9x9,5

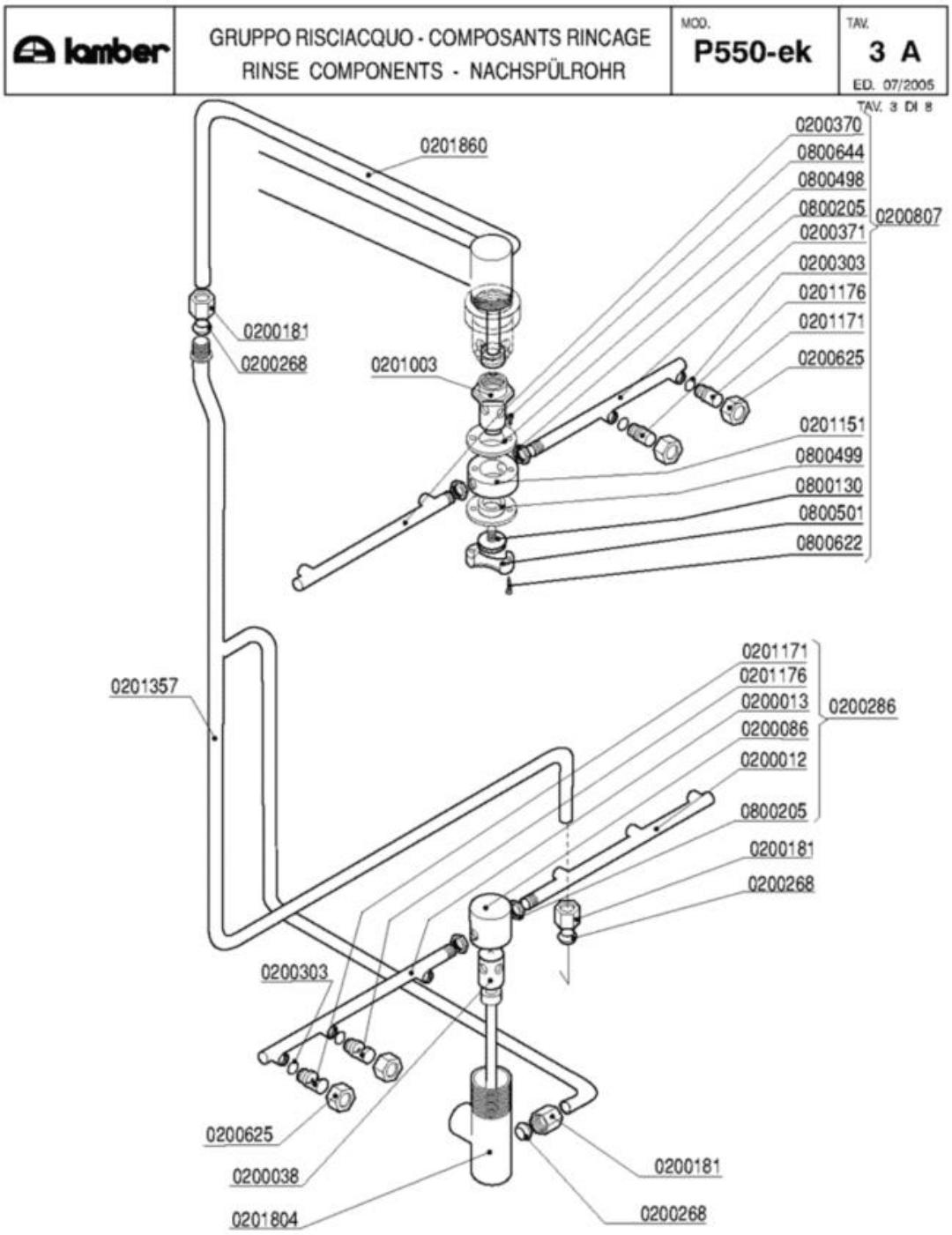
lamber
GRUPPO RISCIACQUO - COMPOSANTS RINCAGE
RINSE COMPONENTS - NACHSPÜLROHR
MOD.
P550-ek
TAV.
3 A
ED. 07/2005
TAV. 3 DI 8
0201860
0200370
0800644
0800498
0800205
0200807
0200371
0200303
0201176
0201171
0200625
0200181
0200268
0201003
0201151
0800499
0800130
0800501
0800622
0201357
0201171
0201176
0200013
0200286
0200086
0200012
0800205
0200181
0200268
0200303
0200625
0200038
0201804
0200181
0200268

Codice	Descrizione
0200012	Braccio di risciacquo 230mm DX cesto 50
0200013	Braccio di risciacquo 230mm SX cesto 50
0200038	Perno risciacquo inox 1205
0200086	Testina mulinello risciacquo 1206
0200181	Dado bicono inox 3/8"x12 1040-91
0200268	Bicono TEFLON 3/8"x12
0200286	Mulinello risc. inf. 500 UGELLI INOX
0200303	OR 2021 ugelli risciacquo mescola FDA
0200370	Braccio di risciacquo 200mm DX cesto 45
0200371	Braccio di risciacquo 200 mm SX cesto 45
0200625	Ghiera inox fissaggio ugelli 2611
0200807	**SOSTITUITO DA 0200852**
0201003	Perno risciacquo sup.rotante 2608/96 NSF
0201151	Testina risciacquo rotante 2142
0201171	Ugello risciacquo inox foro 1,5 2609
0201176	Ugello risciacquo inox foro 1,2 2612
0201804	Collettore lavaggio risciacquo L25
0800130	Vite mulinello risc.rot.super.671/88
0800205	Dado inox M12x1 E16S5
0800498	Bussola mul.risc.PTFE/C25% d.16.2 2143
0800499	Bussola mul.risc.PTFE/C25% d.13.3 2606
0800501	Blocchetto vite mulinello risc.sup.7366
0800622	Vite inox TPSTCR M3X16
0800644	Vite inox TPSTCR M3x8

lamber	GRUPPO BOILER DISTRIBUZIONE ACQUA SURCHAUFFEUR - BOILER - BOILER	MOD. P550-ek	TAV. 4 A ED. 07/2005

TAV. 4 DI 8

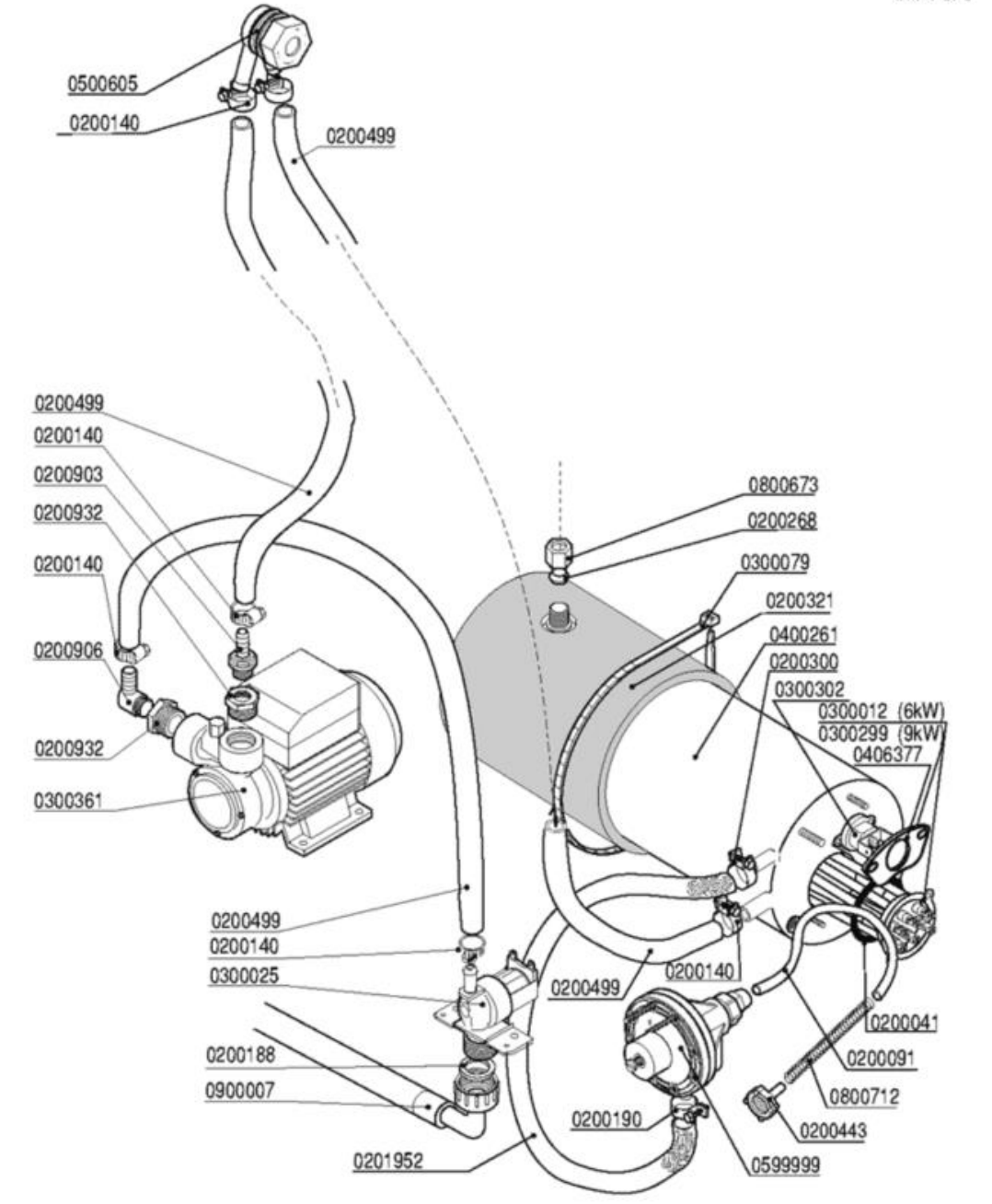

Codice	Descrizione
0200041	OR 6225 resistenza boiler
0200091	Tubo cristallo PP 4x6
0200140	Fascetta collare 17x19
0200188	Guarnizione gomma 25x16x2
0200190	Fascetta collare benzina 13x15
0200268	Bicono TEFLON 3/8"x12
0200300	Fascetta collare benzina 15x17
0200321	Coibentazione boiler 9lt 2129
0200443	Filtro fondo dos.idrico 3000
0200499	Tubo gomma 12x19,5 food quality
0200903	Portagomma OT 1/2x16
0200906	Portagomma OT a gomito 1/2x15
0200932	Manicotto ridotto OT 1"Mx1/2F
0201952	Tubo dos./boiler silicone/inox L=55cm
0300012	Resistenza 6000W/3 230/400V flangia inox
0300025	Elettrovalvola 1 via 329069
0300079	Fascetta coib. boiler 5231-540-78
0300299	Resistenza 9000W 230/400V flangia inox
0300302	Termostato unipolare riarmo 105° BN5
0300361	Elettropompa Hp 0,5 PQM60BZ OT
0400261	Boiler 8lt L25
0406377	Piastrina termostato boiler DSP 7267
0500605	Valvola rompivuoto DVGW GD
0599999	Dosatore brillantante MOD.3000
0800673	Dado bicono ottone 3/8"x12
0800712	Molla inox 160mm per tubo brillantante
0900007	Tubo carico inox 3/4" DVGW/SVGW

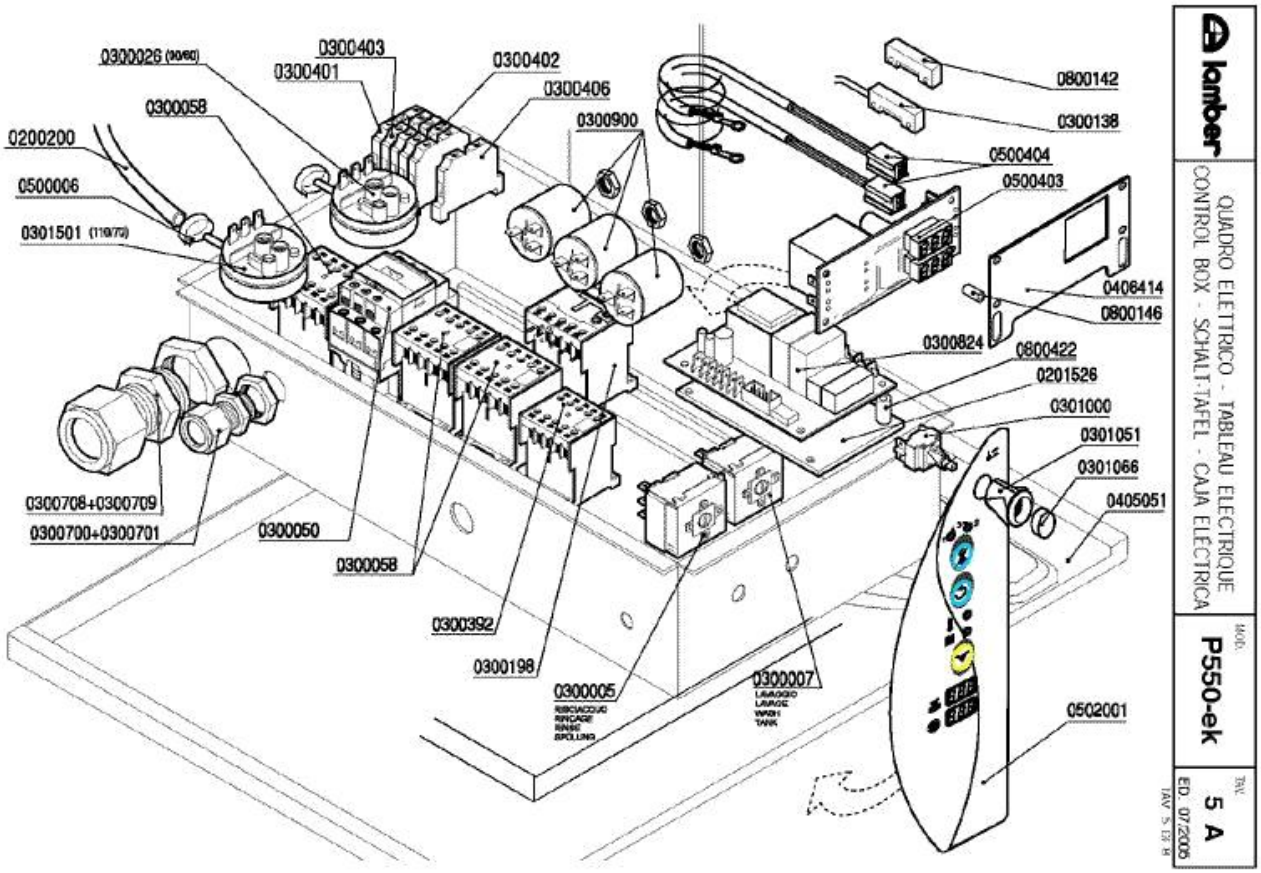
0300026 (50/60)
0300403
0300401
0300402
0300406
0300058
0300900
0200200
0500006
0301501 (110/70)
0800142
0300138
0500404
0500403
0406414
0800146
0300824
0800422
0201526
0301000
0301051
0301066
0405051
0300708+0300709
0300700+0300701
0300050
0300058
0300392
0300198
0300005
0300007
0502001
lamber
QUADRO ELETTRICO - TABLEAU ELECTRIQUE
CONTROL BOX - SCHALT-TAFEL - CAJA ELÉCTRICA
MOD.
P550-ek
TAV.
5 A
ED. 07/2005

Codice	Descrizione
0200200	Tubo a pipa per pressostato
0300005	Termostato 90ºC c.2000 1NONC boiler IMIT
0300007	Termostato 80ºC c.2100V.1NANC vasca IMIT
0300026	Pressostato 60/30 16A 1NONC
0300050	Contattore 25A 4NO 230V 50Hz 2172
0300058	Contattore 20A 4NO 230V LC1-K0610M7 TEL.
0300138	Micro contatto magnetico 1NO +0800142
0300198	Relé termico 1,8-2,6 16A
0300392	Contattore 16A 3NO1NC AUX LS07.01
0300401	Morsetto 6 mmq Terra Giallo-Verde
0300402	Morsetto 6 mmq beige
0300403	Morsetto 6 mmq neutro blu
0300406	Morsetto 4 mmq rosso
0300700	Pressacavo PG 13,5
0300701	Controdado PG13,5
0300708	Pressacavo PG29
0300709	Controdado PG29
0300824	Timer elettronico lavastoviglie ...-ek
0300900	Filtro antidisturbo 411135001
0301000	Interruttore bip. 0V 2N0 16 amp COMPLETO
0301051	Supporto tasto ovale
0301066	Tasto verde ovale
0301501	Pressostato 110/70
0405051	Pannello comando L25 imbutito 7291
0500006	Fascetta SNP2/CLIC 11,5-13,5
0500403	Termometro doppio elettronico 230V
0500404	Sonda termometro elettronico
0502001	Tastiera membrana ELLE L25ek
0800142	Magnete rett. NEODIMIO M303NA "L25"
0800146	Distanziale AVP M3x10 term.digit.GI.
0800422	Distanziale filettato FF01 4080 15

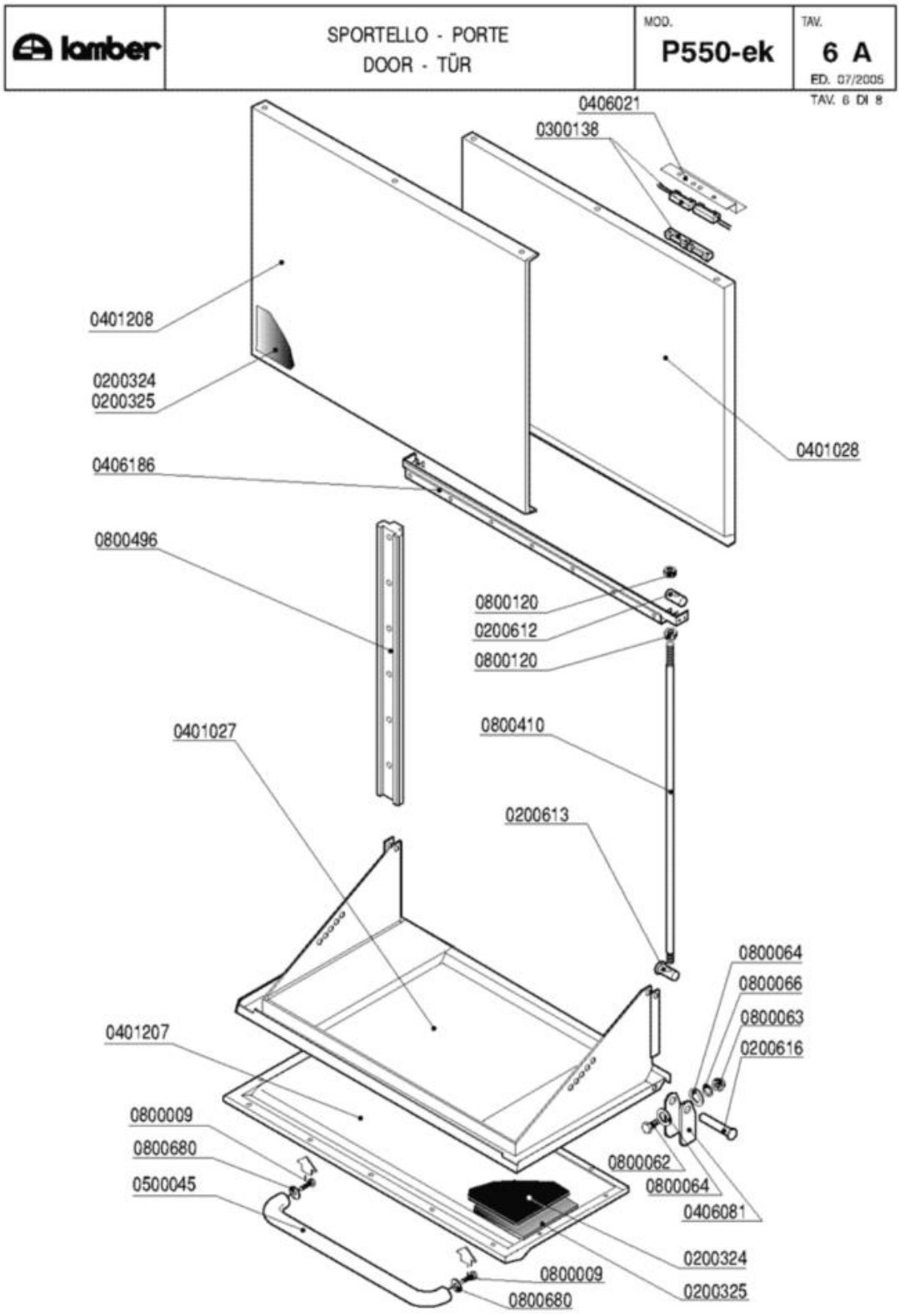
lamber
SPORTELLO - PORTE
DOOR - TÜR
MOD.
P550-ek
TAV.
6 A
ED. 07/2005
TAV. 6 DI 8
0406021
0300138
0401208
0200324
0200325
0406186
0401028
0800496
0800120
0200612
0800120
0401027
0800410
0200613
0800064
0800066
0800063
0200616
0401207
0800009
0800680
0500045
0800062
0800064
0406081
0200324
0200325
0800009
0800680

Codice	Descrizione
0200324	Pannello termoisolante 500x500x5 PE/R30
0200325	Pannello fonoassorbente 500x500x8 MTP/30
0200612	Grano tirante sportello sup.LP6-31 2651
0200613	Grano tirante sportello inf.LP6-31 2651
0200616	Perno staffa sportello LP6 2650
0300138	Micro contatto magnetico 1NO +0800142
0401207	Pannello sportello inferiore P550 6278
0401208	Pannello sportello superiore P550 5214
0406021	Squadretta micro porta MATIC 3177
0406081	Staffa sportello inferiore LP 2649
0406186	Sgocciolatoio P550 5129
0500045	Maniglia sportello laterale PT 5122
0800009	Vite inox TEM8x15
0800062	Vite inox TEM6x20
0800063	Dado inox M6
0800064	Rondella piana inox diam.6x18
0800066	Rondella grower inox diam.6
0800120	Dado inox M8
0800410	Tirante sportello LP6-LP31 2652
0800496	Guida scorrimento sport.sup LP6-31 2653
0800680	Rondella piana inox 8X24

lamber	BASAMENTO - SOCLE BASE - SOCKEL - BASAMENTO	MOD. **P550-ek**	TAV. **7 A** ED. 07/2005 TAV. 7 DI 8

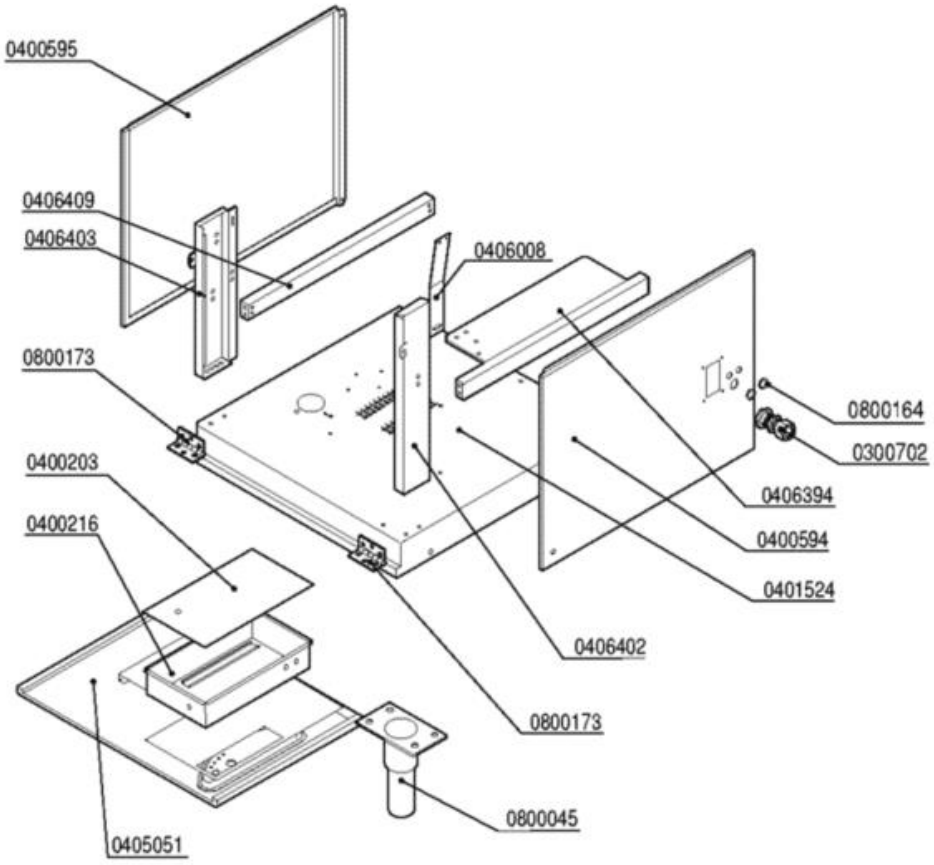

Codice	Descrizione
0300702	Pressacavo PG16
0400203	Coperchio cassetta ELLE
0400216	Cassetta cablaggio ELLE 1185-91
0400594	Pannello laterale DX basam. L20-L25 7383
0400595	Pannello laterale SX basam.L20/L25 7462
0405051	Pannello comando L25 imbutito 7291
0406008	Supporto micro vasca ELLE 2871
0406394	Traverso supporto boiler L25 7277-04
0406402	Sostegno anteriore DX bas.L25 7512
0406403	Sostegno anteriore SX bas.L25 7273
0406409	Traverso rinforzo SX basamento L25 7583
0800045	Piedino inox 2"x160 100x85x2,5
0800164	Boccola dosatore risciacquo
0800173	Cerniera pannello anteriore ELLE

lamber	CARROZZERIA - CARROSSERIE HOOD - KARROSSERIE	MOD. P550-ek	TAV. 8 A ED. 07/2005 TAV. 8 DI 8

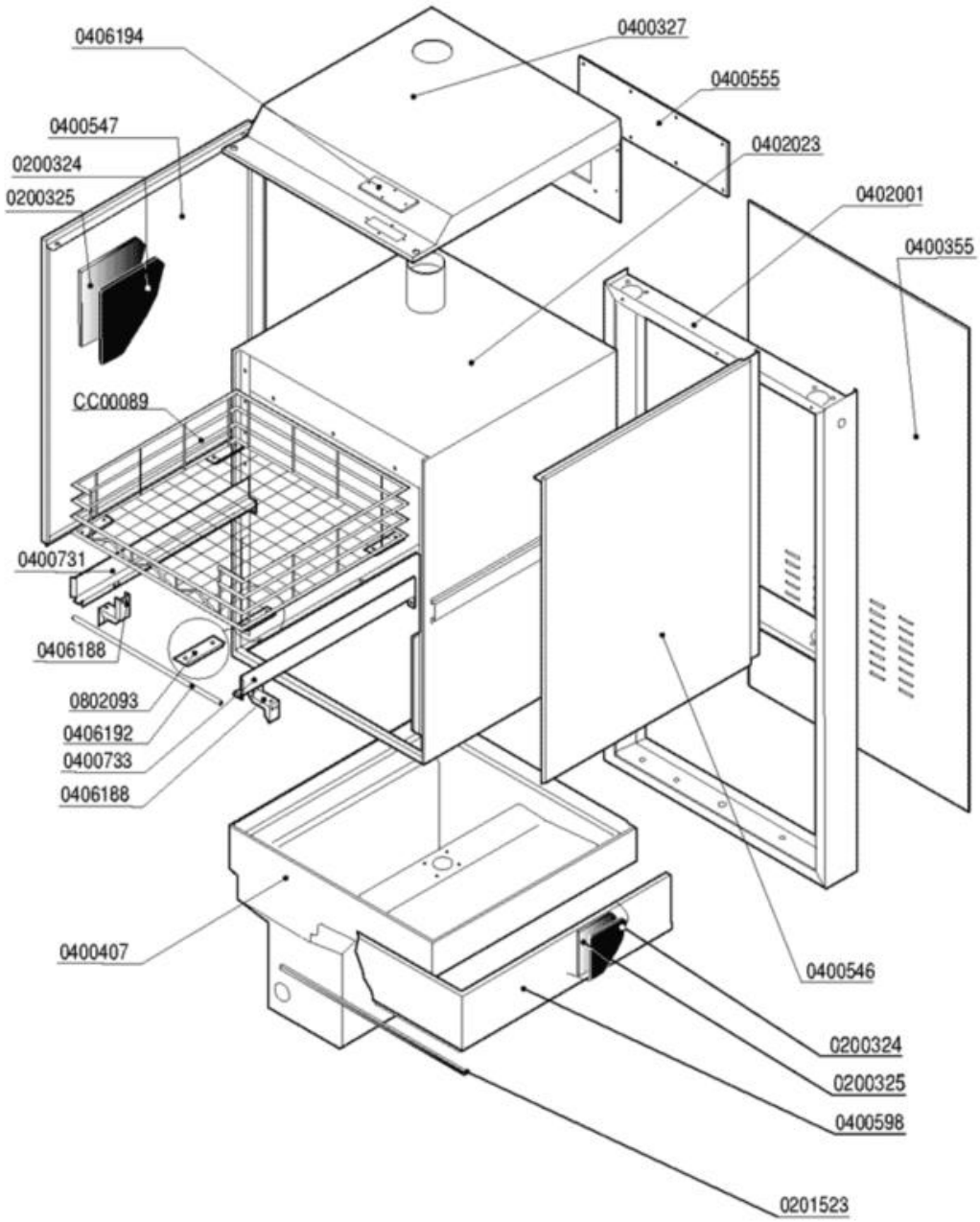

Codice	Descrizione
0200324	Pannello termoisolante 500x500x5 PE/R30
0200325	Pannello fonoassorbente 500x500x8 MTP/30
0201523	Profilo adesivo POR 15x8
0400355	Pannello retro L24-L25 1212
0400407	Cassone vasca P550 5591
0400546	Pannello laterale DX P550 5310
0400547	Pannello laterale SX P550 5310
0402001	Colonna 015/24L
0406188	Supporto guida P550-P700
0406194	Piastrina cava ispezione micro LP 5587
0802093	Pattino teflon cestello LP 2044
CC00089	Cestello inox 520x580 P550 CLP-52