RECAMBIOS
MFP-225-B
19/06/2008

COD. 148316000000

N.	CODIGO	DENOMINACION	CANTIDAD
1	6003010326	DESAG COMPL 3/4 GRIS+TUERCA	1
2	6003010262	TAPON DESAGÜE DE 3/4 CIEGO	1
3	6003010327	JUNTA GOMA DESAGÜE 3/4	1
4	M181010477	ENCIM.MFP-225 SIN PETO	1
5	M109050242	SOPOR.SUP.PUERTAS MFP-180	1
6	6007050095	PATA REGUL. D63x90/115 MEP	6
7	6025050010	TORN 4.8x25 ZINC DIN 7981	24
8	M169120129	CAJON GASTRO 2/3	3
9	6045010152	BURLETE CAJON MFP 2/3	4
10	6033050006	GUIA DE ACERO L550 BRILLO(JUEGO)	4
11	M169120134	CAJON MFP-B 2/3 LADO GRUPO	1
12	M177010107	REJILL.CUAD.MANDOS MFP-B	1
13	M109050648	PROTECC.INST.ELECT.MFP-B	1
14	6033090090	SOPORTE ZAMAK GIRO REJILLA	1
15	6033090064	EJE30x10VARIL INOX ROSC.INT M6	1
16	M177010108	CHAP.CUAD.MAND. MFP-B	1
17	6023010408	PEG.CUAD.FAGOR REFR.347,5X60	1
18	M173010139	UD.COND.MFP-180/225-B	1
19	6021010007	COMPR.FR-8,5-G R134A	1
20	6029020002	CONDENSADOR 9x2	1
21	6021050002	VENTILADOR 10W PATA PALA 220V	1
22	6021310003	VALVULA OBUS COMPLETA RF.HB-1S	1
23	6047010003	FILTRO DESHIDRAT.40GR 1/4X1/4	1
24	M107010037	SERP.EV.AUTOM.1/4 PINT.150,200	1
25	6003010023	BANDEJA EVAPORACION AUTOMÁTICA	1
26	M109250127	OMEGA COND.9X2-REJ.MESAS-ARMAR	1
27	M177130026	CUAD ELEC.BAJOS FRIO	1
28	6021130001	INT.BIP.AMB.O/I CONTAC.REFORZ.	1
29	6021350018	TERMOS REFRI CAREL PYCO1RN515	1
30	6021410028	INST.ELE.MESA REF.CARE	1
31	M171010064	UD.EVAPORAT.MSP-250,300	1

32	6029010090	BAT.8T3R330A4S C/TUB PIN	1
33	M109050033	PROT SONDA 175x49	1
34	6003010181	REJ.RESP.GRUPO 387X280POLICARB	1
35	M109170831	BASE PATAS MFP NUEVA	1
36	6003010033	DESA.1/2 PULG.CUELL CORT+TUERC	1
37	6003050037	GAVETA TF GASTRO	1
38	M171010070	GAVET+REJILL+VENTILAD MFP	1
39	6021050001	VENTIL.EVAPOR.5W ARO/TIRO FORZ	1
40	6003010035	REJILLA PROTECCION VENTILADOR	1
41	6025090027	TORN M6X10 INOX EXAGONAL	1
42	6003010417	TUBO DESAG.BUFLEX D.INT=17MM	1
43	6003010068	PISACABLES DE 90º	1
44	6021390006	MANG 3X1X2500 BL. SCHUKO 3T	1
45	M109050625	CREMALL. MARCO MFP-B	8
46	M109050643	CREMALL.LATER.DCHA.MFP-B	1
47	M109050644	CREMALL.LATER.IZDA.MFP-B	1
48	M109050645	CREMALL.RESP.DCHA.MFP-B	3
49	M109050646	CREMALL.RESP.IZDA. MFP-B	3
50	6007170097	PERFIL EN U A336 MM /90º	8
51	M109050555	SOPOR.SUP.PUERTAS MFP-225 SUPL.	1

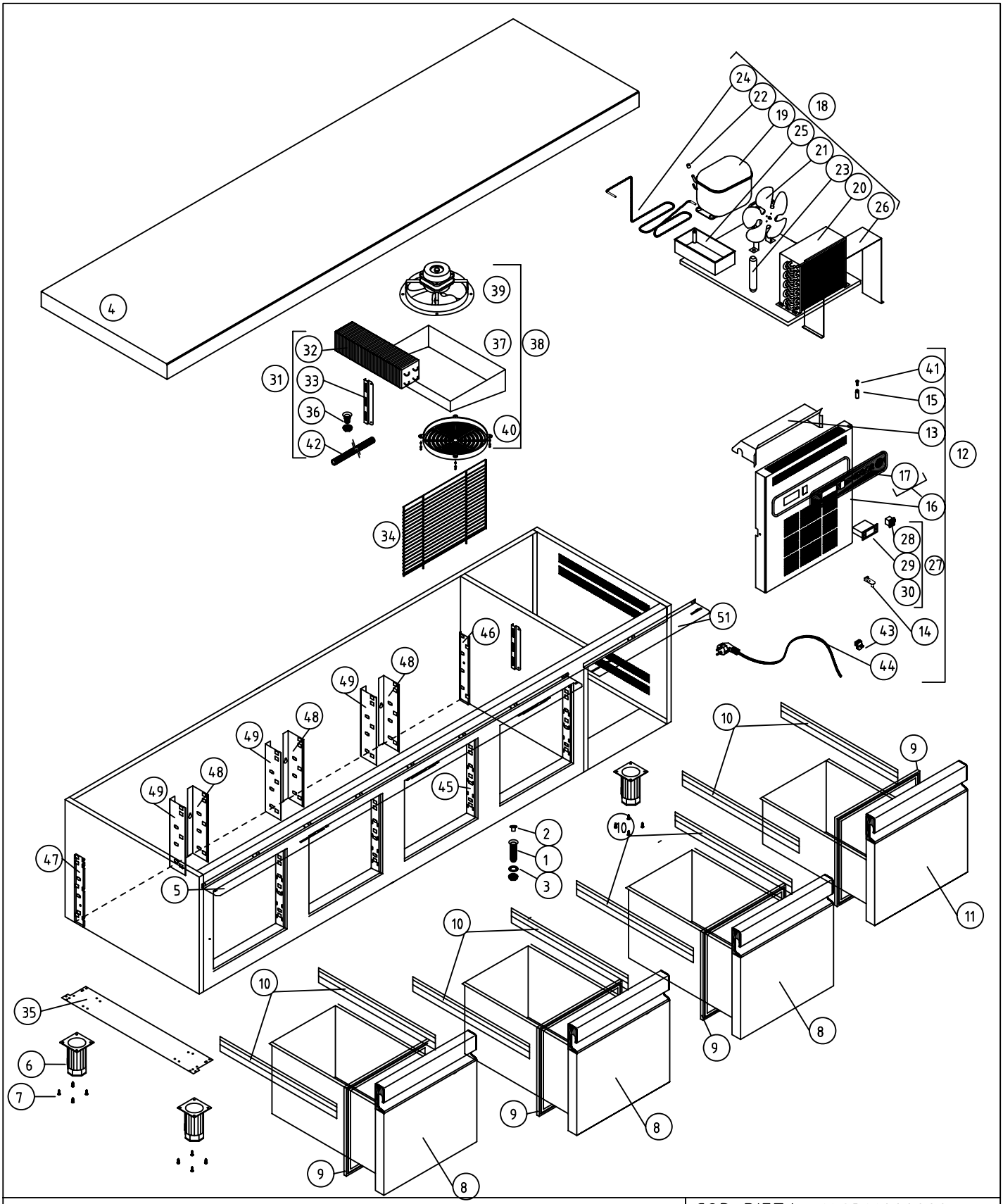

COD. PIEZA: 148316000000

COTAS SIN TOLERANCIA DIN 7168-f

	GRADO TOLERANCIA	FINO	MEDIO	GRUESO
ANGULAR	HASTA 10 mm	±1°		±1° 30'
	MAS DE 10 A 50 mm	±30'		±50'
	MAS DE 50 A 120 mm	±20'		±25'
	MAS DE 120 A 400 mm	±10'		±15'
	MAS DE 400 mm	±5'		±10'
LINEAL	GRADO TOLERANCIA	FINO	MEDIO	GRUESO
	HASTA 3 mm	±0,05	±0,10	±0,15
	MAS DE 3 A 6 mm	±0,05	±0,10	±0,20
	MAS DE 6 A 30 mm	±0,10	±0,20	±0,50
	MAS DE 30 A 120 mm	±0,15	±0,30	±0,80
	MAS DE 120 A 400 mm	±0,20	±0,50	±1,20
	MAS DE 400 A 1000 mm	±0,30	±0,80	±2,00
	MAS DE 1000 A 2000 mm	±0,50	±1,20	±3,00

Material: MATERIAL ESPESOR

Acabado: ACABADO

SUSTITUYE A: .

SUSTITUIDO POR: .

COMÚN A	MODELO	Ud.	MODELO	Ud.	MODELO	Ud.	MODELO	Ud.	MODELO
	MFP-225 B	1							

A4	Nombre	Fecha
Dibujado	JJVM	
Modificado	.	.

FAGOR

FAGOFRI

Escala 1:22

RECAMBIOS MFP-225-B

Código máquina: CODIGO