DESPIECE TECNICO

Cocedor de pasta eléctrico
Electric pasta cooker
Cuiseur à pâtes électrique
Elektro nudelkocher
Cuocipasta elettrico
Cozedor de massa elétrico

GAMA SNACK

Modelos:

CPE6-05

Junio 2009 June

Revisado Mayo 2013 May Revised

FAGOR

FAGOR INDUSTRIAL

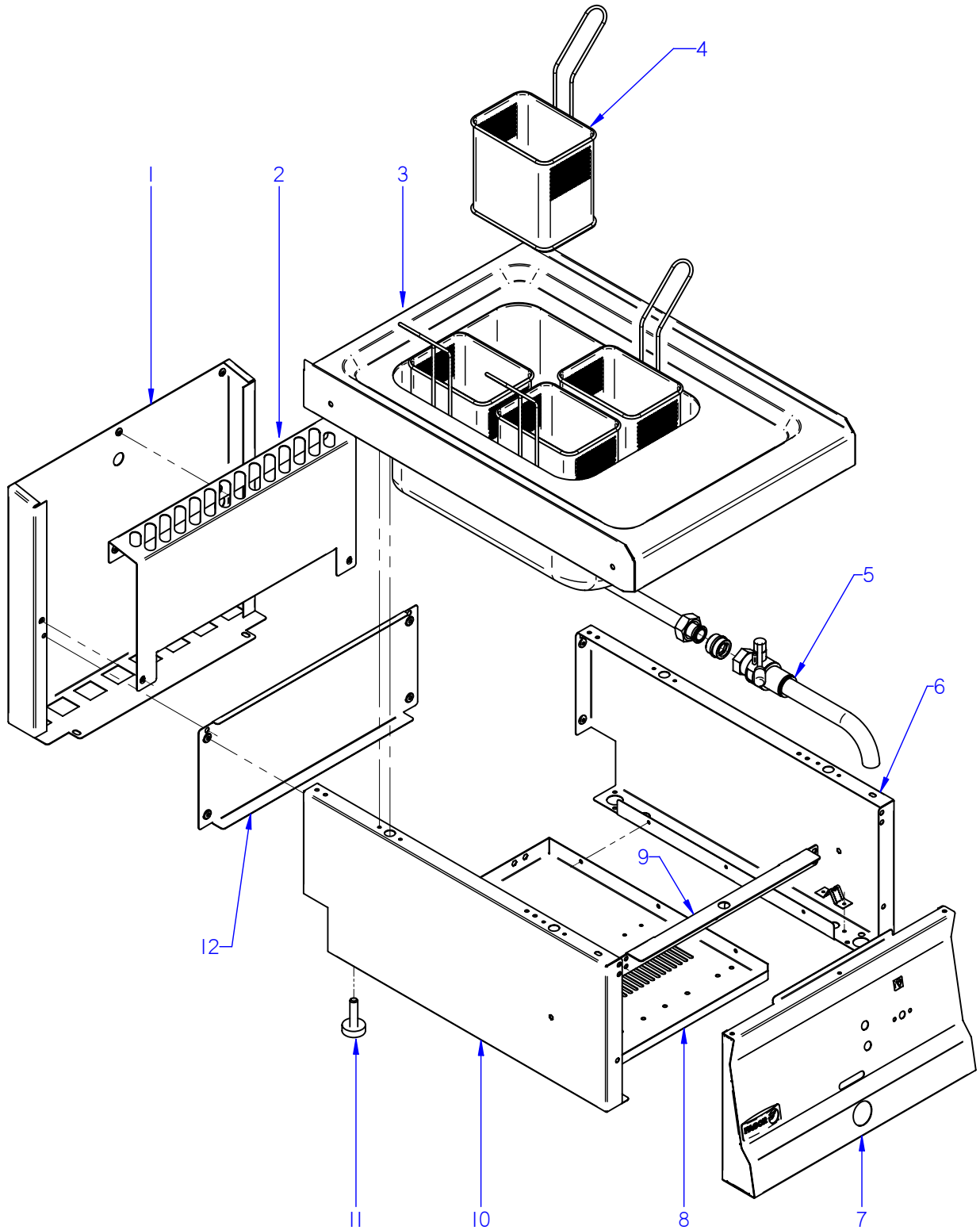

ITEM MARCADO EN COLOR = REPUESTO RECOMENDADO
COLOURED ITEM = RECOMMENDED SPARE PART

N plano	Firma	Fecha	Aparato	MUEBLE	Lamina	
C-2395		2009-06	COCEDOR DE PASTA CPE6-05		1	Fagor Industrial S.Coop. FAGOR Oñate

MOD.	COCEDOR DE PASTA / PASTA COOKER	ZONA	MUEBLE / UNIT	PLANO	C-2395

ITEM	CODIGO	DENOMINACION	TEXTO	CPE6-05							NOTAS
1	J142809000	PROTECCION CHIMENEA POS. 400	PROTECTION CHIMEMEY POS.	1							ELIMINADA 28.11.11
1	J142815000	PROTECTOR CHIMENEA FRYES 400	PROTECTION CHIMEMEY FRY.	1							INTRODUC. 28.11.11
	Q419005000	REMACHE 4X8 ALMG3 / ALUMINIO	RIVET 4X8 ALMG3 / ALUMINIUM	2							
2	J142810000	PROTECCION CHIMENEA ANT. 400	PROTECTION CHIMENEY ANT	1							ELIMINADA 01.04.2010
2	J142829000	PROTECCION CHIMENEA FREID.	PROTECTION CHIMENEY	1							INTRODUC. 01.04.2010
	Q012031000	TORNILLO EXAGONAL M5x10 A304	HEXAGONAL BOLT M5x10 A304	4							
	Q302022000	ARANDELA 16x6x1,2 A304	WASHER 16x6x1.2 A304	4							
	Q221342000	REMACHE EXAGONAL M5	HEXAGONAL RIVET M5	3							
3	J215407000	CUBA COMPLETA CPE6-05	CUBE CPE6-05 COMPL.	1							ELIMINADA 01.10.2010
3	J215412000	CUBA COMPLETA CPE6-05	CUBE CPE6-05 COMPL.	1							INTRODUC. 01.10.2010
	Q221342000	REMACHE EXAGONAL M5	HEXAGONAL RIVET M5	6							
	X012612000	PITON CIERRE	LOCK SPIKE	4							ELIMINADA 01.04.2010
	Z442919000	PITON CIERRE	LOCK SPIKE	4							INTRODUC. 01.04.2010
4	J216504000	CESTILLO SNACK CPE6-05	BASKET CPE6-05	4							
5	J182102000	VÁLVULA PARA ACEITE	VALVE FOR OIL	1							ELIMINADA 01.07.2010
	J142110000	TOPE VALVULA	VALVE LIMIT	1							ELIMINADA 01.07.2010
5	J182108000	VÁLVULA DRENAJE CON TOPE	DRAIN VALVE WITH STOP	1							INTRODUC. 01.07.2010
	J182109000	CUERPO VÁLVULA DRENAJE	BODY DRAIN VALVE WITH STOP	1							INTRODUC. 01.07.2010
	J182104000	TUBO DRENAJE	DRAIN TUBE	1							INTRODUC. 01.07.2010
	J142106000	MANGUITO CONEXION GRIFO VAC.	MANGUITO CONEXION GRIFO VA	1							
	J142111000	JUNTA GRIFO VACIADO	JUNTA GRIFO VACIADO SNACK	1							
6	J002802000	PANEL LATERAL DERECHO	RIGHT SIDE PANEL	1							ELIMINADA 01.04.2010
6	J002834000	PANEL LATERAL DERECHO	RIGHT SIDE PANEL	1							INTRODUC. 01.04.2010
	Q221342000	REMACHE EXAGONAL M5	HEXAGONAL RIVET M5	1							
	Q419007000	REMACHE TUBULAR C/V D3.2X6	TUBULAR RIVET C/V D3.2X6	8							
	X010503000	CIERRE MUELLE	LOCK SPRING	4							ELIMINADA 01.04.2010
	Z442918000	CLIP CIERRE	LOCK SPRING	4							INTRODUC. 01.04.2010

MOD.	COCEDOR DE PASTA / PASTA COOKER	ZONA	MUEBLE / UNIT	PLANO	C-2395

ITEM	CODIGO	DENOMINACION	TEXTO	CPE6-05							NOTAS
9	J002610000	GUÍA PANEL PORTAMANDOS	GUIDE PANEL OF CONTROLS	1							
	Q221342000	REMACHE EXAGONAL M5	HEXAGONAL RIVET M5	4							
	Q012031000	TORNILLO EXAGONAL M5x10 A304	HEXAGONAL BOLT M5x10 A304	4							
10	J002801000	PANEL LATERAL IZQUIERDO	LEFT SIDE PANEL	1							ELIMINADA 01.04.2010
10	J002833000	PANEL LATERAL IZQUIERDO	LEFT SIDE PANEL	1							INTRODUC. 01.04.2010
	Q221342000	REMACHE EXAGONAL M5	HEXAGONAL RIVET M5	1							
	Q419007000	REMACHE TUBULAR C/V D3.2X6	TUBULAR RIVET C/V D3.2X6	8							
	X010503000	CIERRE MUELLE	LOCK SPRING	4							ELIMINADA 01.04.2010
	Z442918000	CLIP CIERRE	LOCK SPRING	4							INTRODUC. 01.04.2010
11	Z200107000	PATA REGULABLE	ADJUSTABLE LEG	4							
12	J002803000	PANEL POSTERIOR CPE6-05	REAR PANEL FRYERS CPE6-05	1							
	Q419005000	REMACHE 4x8 ALMG3 / ALUMINIO	RIVET 4X8 ALMG3 / ALUMINIUM	4							

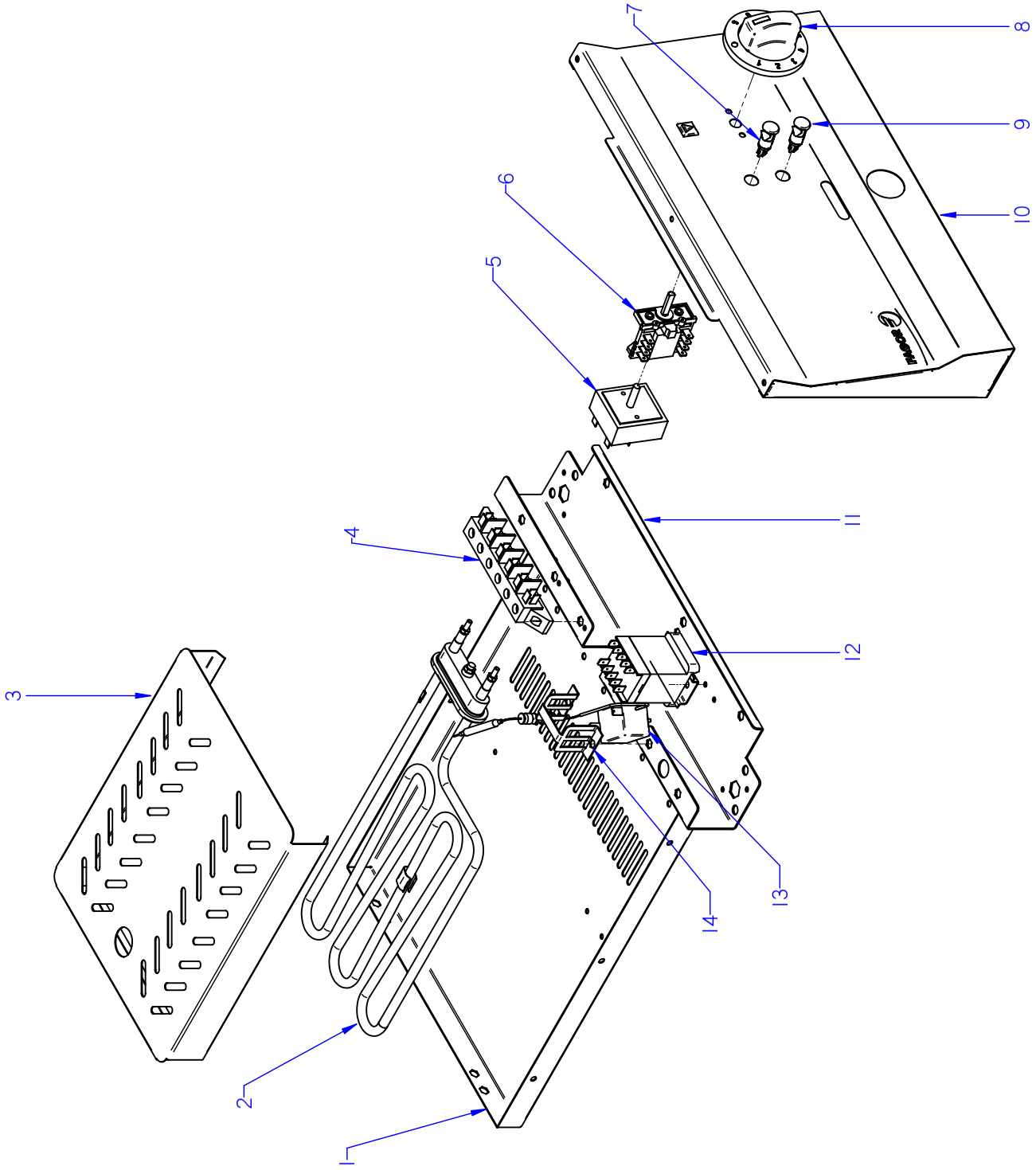

ITEM MARCADO EN COLOR = REPUESTO RECOMENDADO
COLOURED ITEM = RECOMMENDED SPARE PART

N plano	Firma	Fecha	Aparato	Lamina	
C-2396		2009-06	CONJUNTO FUNCIONAL COCEDOR DE PASTA	2	Fagor Industrial S.Coop. Oñate

MOD.	COCEDOR DE PASTA / PASTA COOKER	ZONA	CONJUNTO FUNCIONAL / FUNCTIONAL UNIT	PLANO	C-2396

ITEM	CODIGO	DENOMINACION	TEXTO	CPE6-05							NOTAS
1	J002604000	BASE INFERIOR 400 ELECTRIC,	LOWER BASE 400 ELECTRIC,	1							
2	J153002000	RESISTENCIAS CPE6-05 SNACK	RESISTENCE CPE6-05 SNACK	2							
3	J215405000	PROTECCION RESISTENCES	RESISTOR PROTEC.	1							
4	R253044000	REGLETA AUXILIAR FV-122	AUXILIARY TERMINAL STRIP FV-	1							
	Q152004000	TORNIL. APLASTADO M5X13 A 304	FLAT HEADED SCREW M5x13 A 3	2							
5	S333001000	REGULADOR DE ENERGIA	ENERGY REGULATOR	1							
6	X163007000	CONMUTADOR ACOPLE TERMOS.	THERMOSTAT CONNECT SWITC	1							
	Q151320000	TORNILLO ALOMADO M4x6 H,ZINC.	CURVED SCREW M4x6 H,ZINC.	2							
7	R693055000	PILOTO VERDE 41227000C7	GREEN PILOT 41227000C7	1							ELIMINADO 01.02.13
7	12047390	PILOTO VERDE 230V AC 8KW 16MM	GREEN PILOT 230V AC 8KW 16M	1							INTRODUCIDO 01.02.13
8	H413003000	BOTON MANDO Ø6 REGULADOR	CONTROL BUTTON Ø6ADJUSTM	1							
9	R693056000	PILOTO AMBAR 41227000A4	AMBER PILOT 41227000A4	1							ELIMINADO 01.02.13
9	12024669	PILOTO AMBAR Ø18	AMBER PILOT Ø18	1							INTRODUCIDO 01.02.13
10	J212803000	PORTAMANDOS COMPL. CPE6-05	CONTROL HOLDER CPE6-05	1							ELIMINADA 02.11.2009
10	J152802000	PORTAMANDOS COMPL. FE6-05	CONTROL HOLDER FE6-05	1							INTRODUC. 02.11.2009
11	J002602000	FRONTAL SUPERIOR 400	FRONT SUPPORT 400	1							ELIMINADA 01.04.2010
11	J142601000	FRONTAL SUPERIOR FG605	FRONT SUPPORT 605	1							INTRODUC. 01.04.2010
12	Z213007000	CONTACTOR 230 V. 50-60 HZ	CONTACTOR 230 V. 50-60 HZ	1							
	Z123018000	GUIA CONTACTOR L-55	CONTACTOR GUIDE L-55	1							
	Q419005000	REMACHE 4X8 ALMG3 / ALUMINIO	RIVET 4X8 ALMG3 / ALUMINIUM	2							
13	Z213014000	TERMOSTATO LIMITADOR	THERMOSTAT LIMITER	1							
14	Z203060000	AMARRE LIMITADOR	LIMITER FASTENING	1							
	Q221341000	REMACHE EXAGONAL M4	HEXAGONAL RIVET M4	2							

MOD.	COCEDOR DE PASTA / PASTA COOKER	ZONA	VARIOS / MISCELLANEOUS	PLANO	

ITEM	CODIGO	DENOMINACION	TEXTO	CPE6-05							NOTAS
	J216508000	FOLLETO DE INSTRUC. CPE6-05	INSTRUC. LEAFLET CPE6-05	1							
	J213001000	ESQUEMA TEORICO CPE6-05	THEOR. DIAGRAM CPE6-05	1							PLANO HC-81132
	J113007000	ESQUEMA MONTAJE	ASSEMBLY DIAGRAM	1							PLANO HC-81170
	R223002000	CABLEADO REGLETA CONTACT.	CONTACT. CONTROL WIRING	1							
	J153005000	CABLEADO PORTAMANDOS	CONTROL HOLDER WIRING	1							
	R223003000	CABLEADO CONT. RESISTENCIAS	CONNECT. WIRING RESISTORS	1							

MOD.	COCEDOR DE PASTA / PASTA COOKER	ZONA	REPUESTOS RECOMENDADOS RECOMMENDED SPARE PART	PLANO	

ITEM	CODIGO	DENOMINACION	TEXTO	CPE6-05							NOTAS
5	J182108000	VÁLVULA DRENAJE CON TOPE	DRAIN VALVE WITH STOP	1							C-2395
S/Nº	J182109000	CUERPO VÁLVULA DRENAJE	BODY DRAIN VALVE WITH STOP	1							C-2395
S/Nº	J182104000	TUBO DRENAJE	DRAIN TUBE	1							C-2395
S/Nº	J142106000	MANGUITO CONEXION GRIFO VAC.	MANGUITO CONEXION GRIFO VA	1							C-2395
S/Nº	J142111000	JUNTA GRIFO VACIADO	JUNTA GRIFO VACIADO SNACK	1							C-2395
2	J153002000	RESISTENCIAS CPE6-05 SNACK	RESISTENCE CPE6-05 SNACK	2							C-2396
5	S333001000	REGULADOR DE ENERGIA	ENERGY REGULATOR	1							C-2396
6	X163007000	CONMUTADOR ACOPLE TERMOS.	THERMOSTAT CONNECT SWITC	1							C-2396
7	12047390	PILOTO VERDE 230V AC 8KW 16MM	GREEN PILOT 230V AC 8KW 16M	1							C-2396
9	12024669	PILOTO AMBAR Ø18	AMBER PILOT Ø18	1							C-2396
13	Z213014000	TERMOSTATO LIMITADOR	THERMOSTAT LIMITER	1							C-2396

CPE 6-05

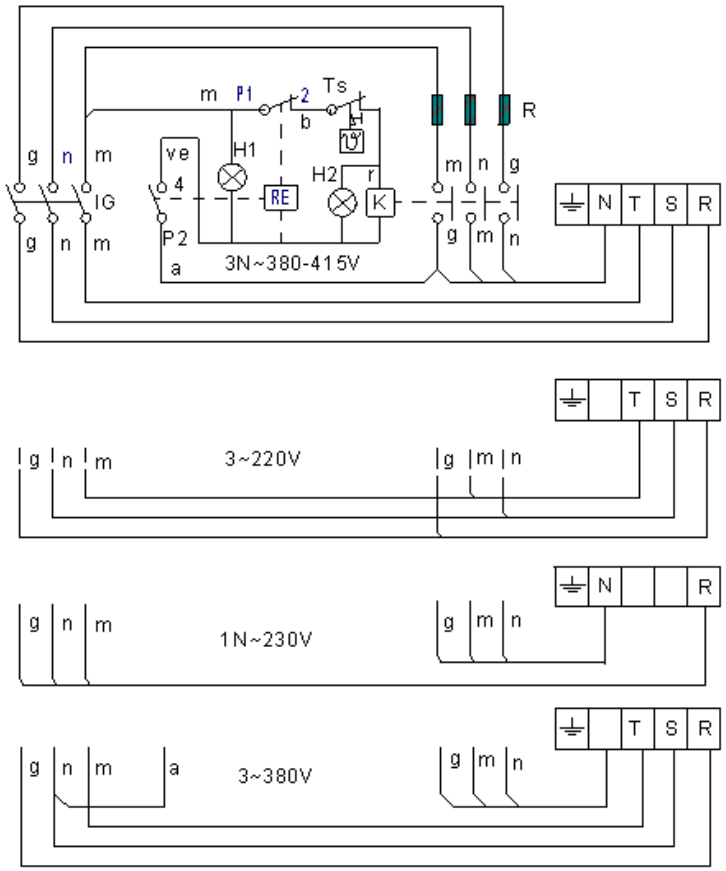

r = rojo / red
m = marron / brown
g = gris / grey
n = negro / black
a = azul / blue
b = blanco / white
am/ve = amarillo-verde / Yellow-green

J213001000

POSICION	% ±2%	P1 - 2 TON	P1 - 2 TON+TOF	P2 - 4	S1 - S2
0	0	0	∞		
52°	6%	3"	45"	X	X
84°	10%	4"	38"	X	X
116°	15%	5"	32"	X	X
148°	25%	7"	29"	X	X
180°	30%	9"	30"	X	X
212°	40%	13"	32"	X	X
244°	55%	21"	37"	X	X
276°	75%	45"	60"	X	X
308°	100%	∞	∞	X	X

IG : Interruptor general / Main switch
H1 : Lámpara funcionamiento / Operating lamp
H2 : Lámpara calentamiento / Heating Lamp
K : Contactor de calentamiento / heating contactor
R : Resistencia de Calentamiento / Resistance heating
RE : Regulador de energia / Energy Regulatory
Ts : Termostato de seguridad / Hi-limit termostat

-	Theoretical diagram: CPE6-05	-	-	J213001000	-
Zk./Nº	Pieza	Cant.	Materiala/Material	Klas. zk/Nº Clas.	Gainazal akabera/Tratamiento
Zk./Nº	Aldaketa/Modificaciones		Nork proposatua/Propuesta de	Data/Fecha	Perdol orokorrak / Tolerancias generales
-	-		-	-	
-	-		-	-	< 5 ± 0.2 / 50 ÷ 100 ± 0.8
-	-		-	-	5 ÷ 25 ± 0.4 / >100 ± 1
-	-		-	-	25 ÷ 50 ± 0.6 / α ± 1
-	-		-	-	

	Sinadura/Firma	Data/Fecha
Marraztua/Dibujado	e.carrascal	2008-10-24
Proiektatua/Proyectado	e.carrascal	2008-10-24
Egiaztatua/Comprobado	[signature]	2008-10-24

FAGOR
Fagor Industrial, Koop. Elk., Mugatua

Gainazal perdola / Mecanizado superficial: —

Eskala/Escala: -

COOKING

Plano Zk./Plano Nº: HC-81132

- Zk. ord. du
- Zk. gaitik ord.

Plano hau ezin daiteke erabili, ez berriztatu, gure baimenik gabe.

FTE 610 4x1,6KW J303001000
FTE 605 3x1,6KW J303001000
CMF 605 2x1,6KW J303001000
FE 605 2x2,75KW J153007000
CPE 605 2x3KW J153002000

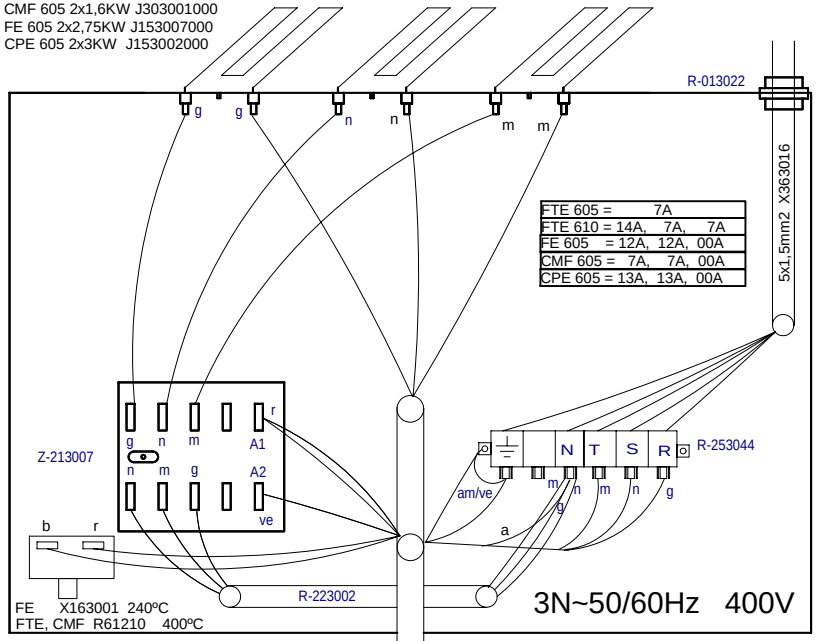

FE 610 x2

FTE 605 FT610, FE 605, CMF 605

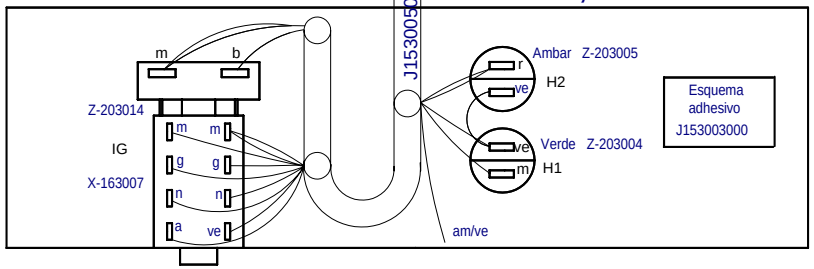

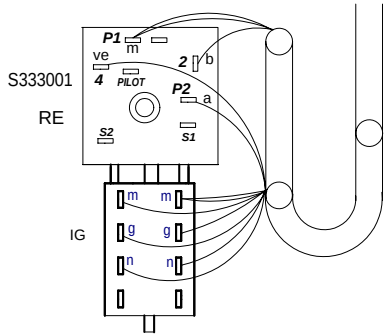

CPE 605

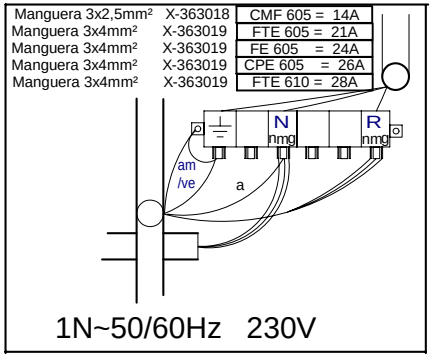

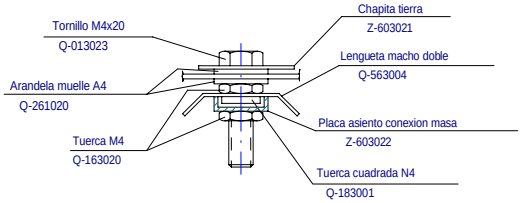

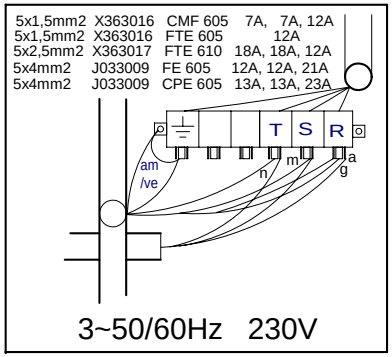

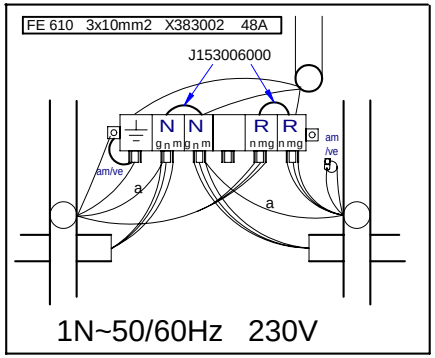

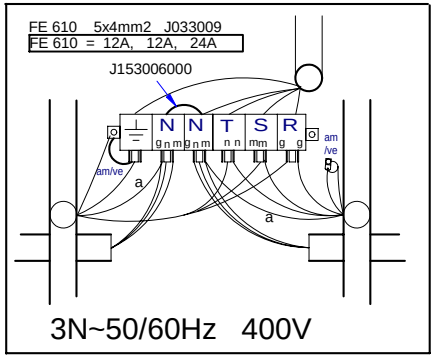

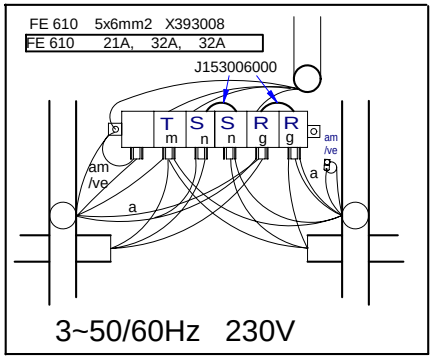

FE 610 Esquema adhesivo J153004000

FE 610

-	**Plano Montaje**	-		**J113007000**	
Zk./Nº	Pieza	Cant.	Materiala/Material	Klas. zk/Nº Clas.	Gainazal akabera/Tratamiento
Zk./Nº	Aldaketa/Modificaciones		Nork proposatua/Propuesta de	Data/Fecha	Perdoi orokorrak Tolerancias generales
-	-		-	-	
-	-		-	-	< 5 ± 0.2 / 50 ÷ 100 ± 0.8
-	-		-	-	5 ÷ 25 ± 0.4 / >100 ± 1
-	-		-	-	25 ÷ 50 ± 0.6 / α ± 1º
-	-		-	-	

	Sinadura/Firma	Data/Fecha
Marraztua/Dibujado	**M.Maillo**	**2009-05-13**
Proiektatua/Proyectado	**M.Maillo**	**2009-05-13**
Egiaztatua/Comprobado	I.Alberdi	**2009-05-13**
Eskala/Escala		

FAGOR

Fagor Industrial,Koop.Elk, Mugatua

Gainazal perdoia Mecanizado superficial

—

COOKING

Plano Zk./Plano Nº HC-81170

Plano hau ezin daiteke erabili, ez berriztatu, gure baimenik gabe.

- Zk. ord. du
- Zk.gaitik ord.