SAGI - ISOLA 153 CM BAGNOMARIA 4 x 1/1 G.N.
QI14VB - 15-12-2004 » 30-01-2006

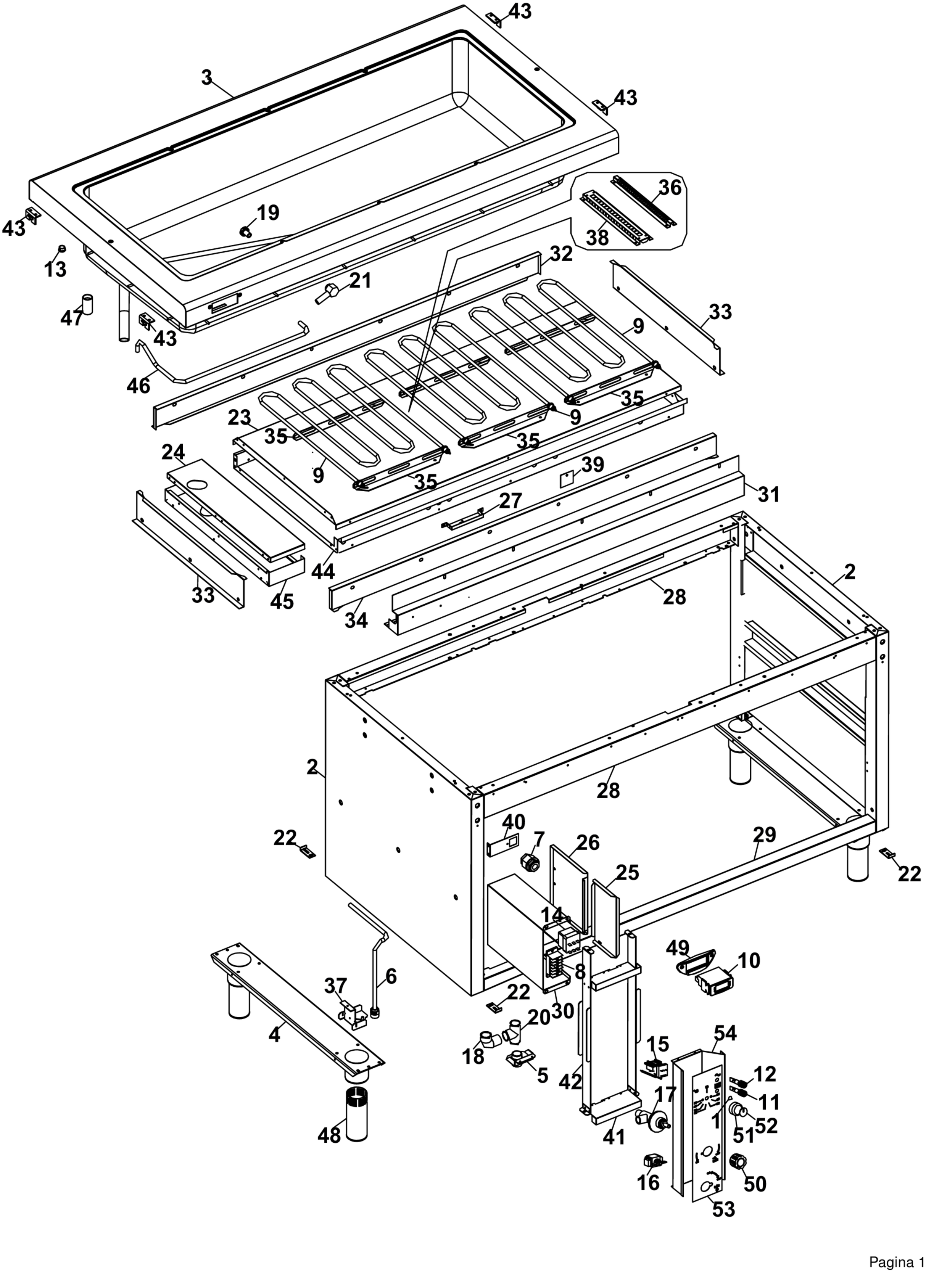

SAGI - ISOLA 153 CM BAGNOMARIA 4 x 1/1 G.N.
QI14VB - A000540-GRUPPO ALZATE DI DISTRIBUZIONE - 15-12-2004 » 30-01-2006