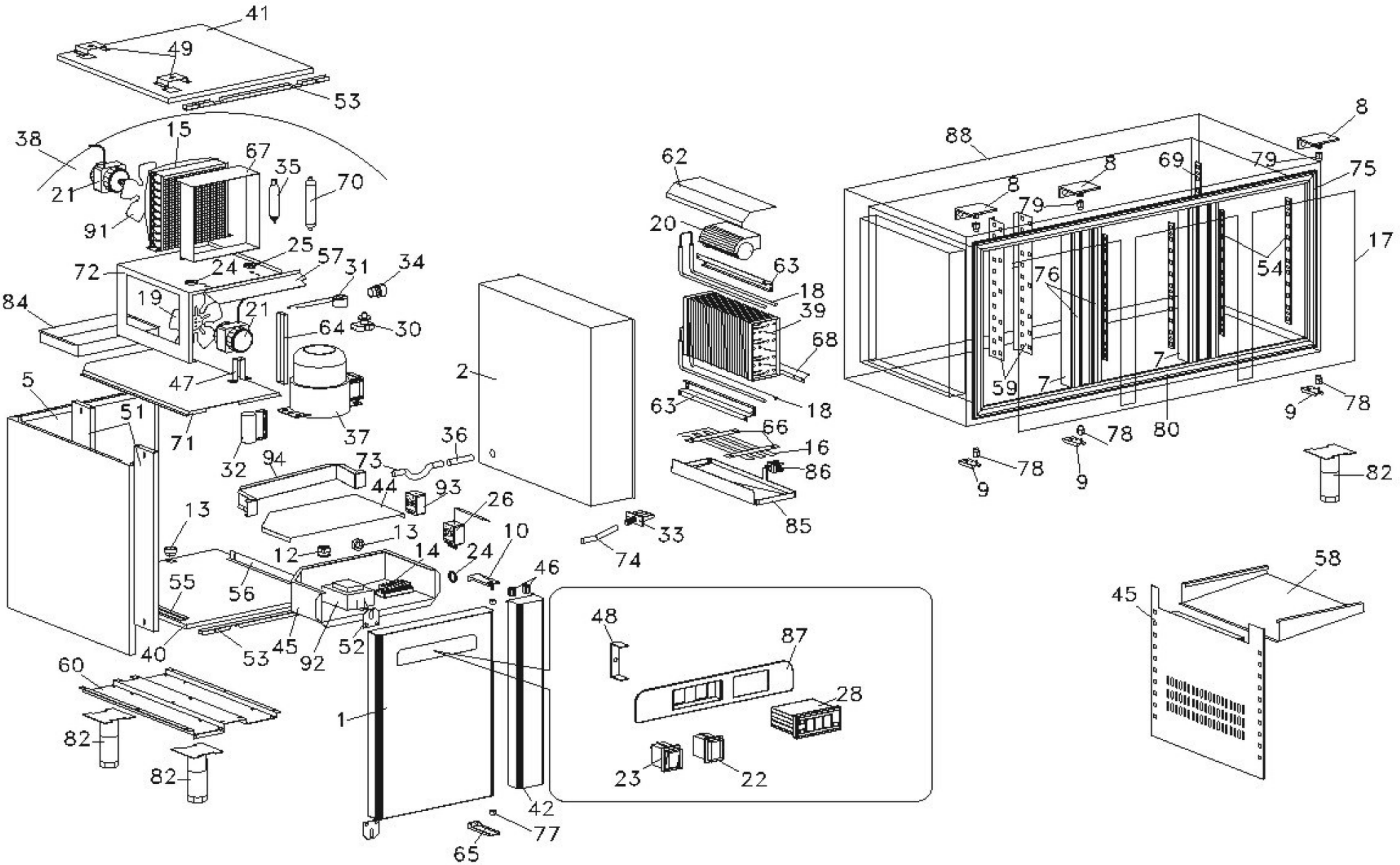
41
49
53
38
15
67
35
70
21
91
25
57
31
34
72
24
19
21
84
64
30
47
5
51
71
37
32
94
73
36
44
93
26
13
13
12
14
24
10
55
56
46
40
53
45
92
52
60
82
82
1
42
77
65
2
33
74
62
20
63
18
39
68
63
18
66
16
86
85
48
87
28
23
22
88
8
8
8
69
79
79
75
17
54
76
59
7
7
80
78
9
78
9
78
9
82
58
45