1 GRUPPO LAVAGGIO
2 GRUPPO VASCA
3 GRUPPO RISCIACQUO
4 GRUPPO BOILER DISTRIBUZIONE ACQUA
5 GRUPPO POMPA SCARICO
6 QUADRO ELETTRICO
7 SPORTELLO
8 BASAMENTO
9 CARRROZZERIA
10 GRUPPO BREAK TANK/CVP-S
11 CARROZZERIA CVP-S
12 ELETTROPOMPA

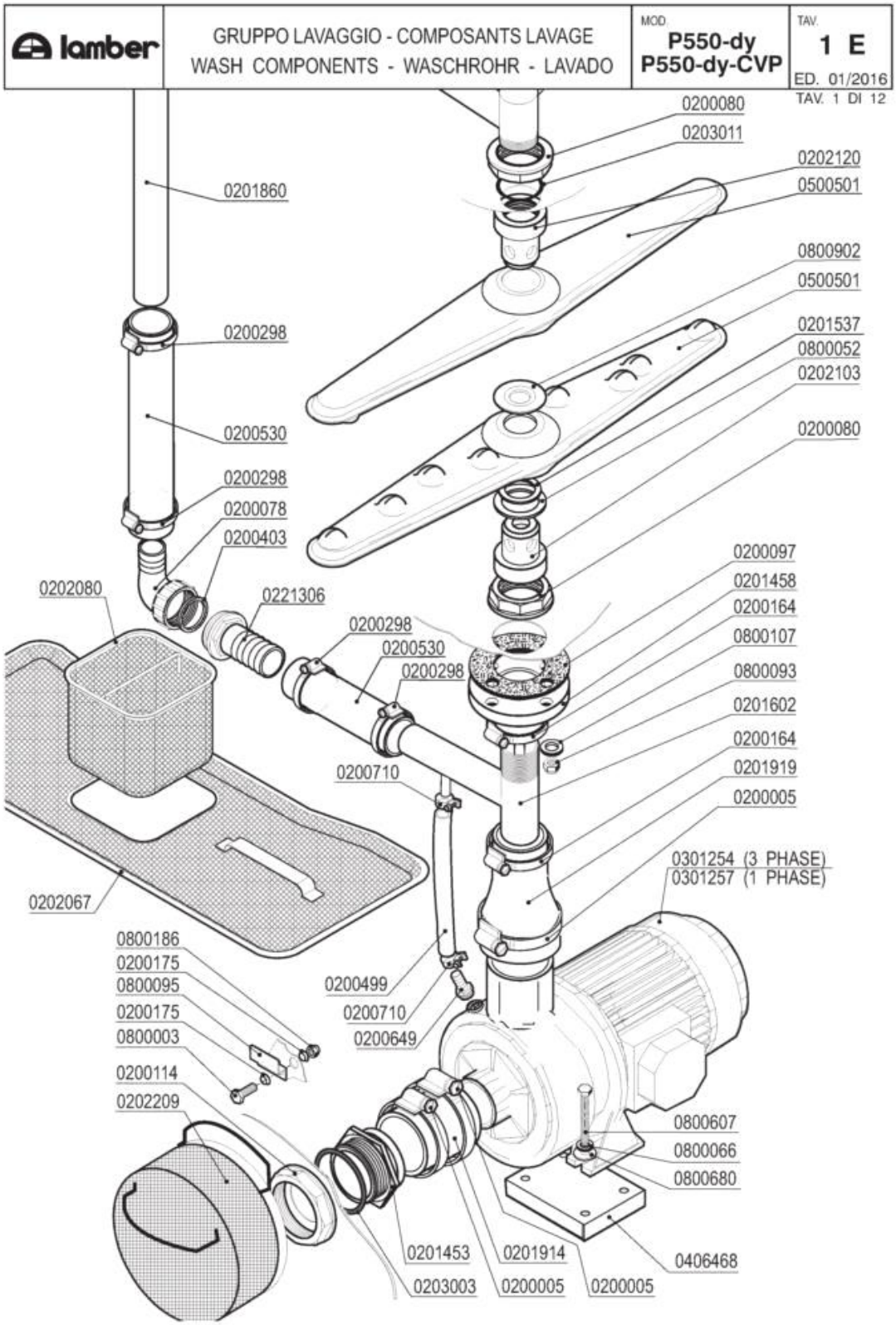
lamber
GRUPPO LAVAGGIO - COMPOSANTS LAVAGE
WASH COMPONENTS - WASCHROHR - LAVADO
MOD.
P550-dy
P550-dy-CVP
TAV.
1 E
ED. 01/2016
TAV. 1 DI 12
0200080
0203011
0202120
0500501
0201860
0800902
0500501
0200298
0201537
0800052
0202103
0200530
0200080
0200298
0200078
0200403
0200097
0201458
0202080
0221306
0200164
0200298
0800107
0200530
0200298
0800093
0201602
0200164
0200710
0201919
0200005
0301254 (3 PHASE)
0301257 (1 PHASE)
0202067
0800186
0200175
0800095
0200499
0200175
0200710
0800003
0200649
0200114
0202209
0800607
0800066
0800680
0201453
0201914
0406468
0203003
0200005
0200005

Codice	Descrizione
0200005	Fascetta 50-70
0200078	Raccordo scarico 1"1/4x32 2121 PP
0200080	Ghiera 1"1/42190
0200097	Guarnizione gomma 105x45x3 4F Rif.167
0200114	Dado piletta scarico 2" 2190
0200164	Fascetta 32-50
0200175	Guarnizione Nyltite M6
0200298	Fascetta 25-40
0200403	Guarnizione piana 38x27x2 3794
0200499	Tubo gomma 12x19,5 food quality
0200530	Tubo RADIOR d.i.25
0200649	Portagomma ricircolo pompe DWO 5002
0200710	Fascetta robusta 14-27/12.7
0201453	Portagomma aspirazione ELLE 7859
0201458	Flangia a manicotto 1"1/4 d.115 ribass.
0201537	Rondella usura mul.infer.lavaggio 9487
0201602	Collettore inferiore L25VST 8397
0201914	Manicotto Radior 60 h.50 4667
0201919	Manicotto ridotto ELLE 4666 60x43x150
0202067	Filtro vasca stampata ELLE
0202080	Filtro supplementare ELLE 140x140xh.120
0202103	Testina lavaggio d.18 4F NSF
0202120	Testina lavaggio d.22 4F NSF
0202209	Filtro aspirazione MATIC-ELLE
0203003	OR 162 Manicotto 2" aspirazione L24/L25
0203011	OR 6162 lavaggio superiore F
0221306	Portagomma diritto 1"1/4X32
0301254	Elettropompa Hp 1,5 inox DWO150 L25
0301257	Elettropompa Hp 1,5 inox DWO150 MONO
0500501	Braccio di lavaggio 540/8F NSF
0800003	Vite inox TEM6x12
0800052	Rondella teflon 57x41x2
0800066	Rondella grower inox diam.6
0800093	Dado autobloccante M8 zincato
0800095	Fermo asta traino Matic
0800107	Rondella piana OT diam.8
0800186	Dado inox cieco M6
0800680	Rondella piana inox 8X24
0800902	Disco inox mulinello L25 2987 d.18

lamber	GRUPPO VASCA - COMPOSANTS CUVE TANK COMPONENTS - TANKROHR - GRUPO CUBA	MOD. P550-dy P550-dy-CVP	TAV. 2 E ED. 01/2016

TAV. 2 DI 12

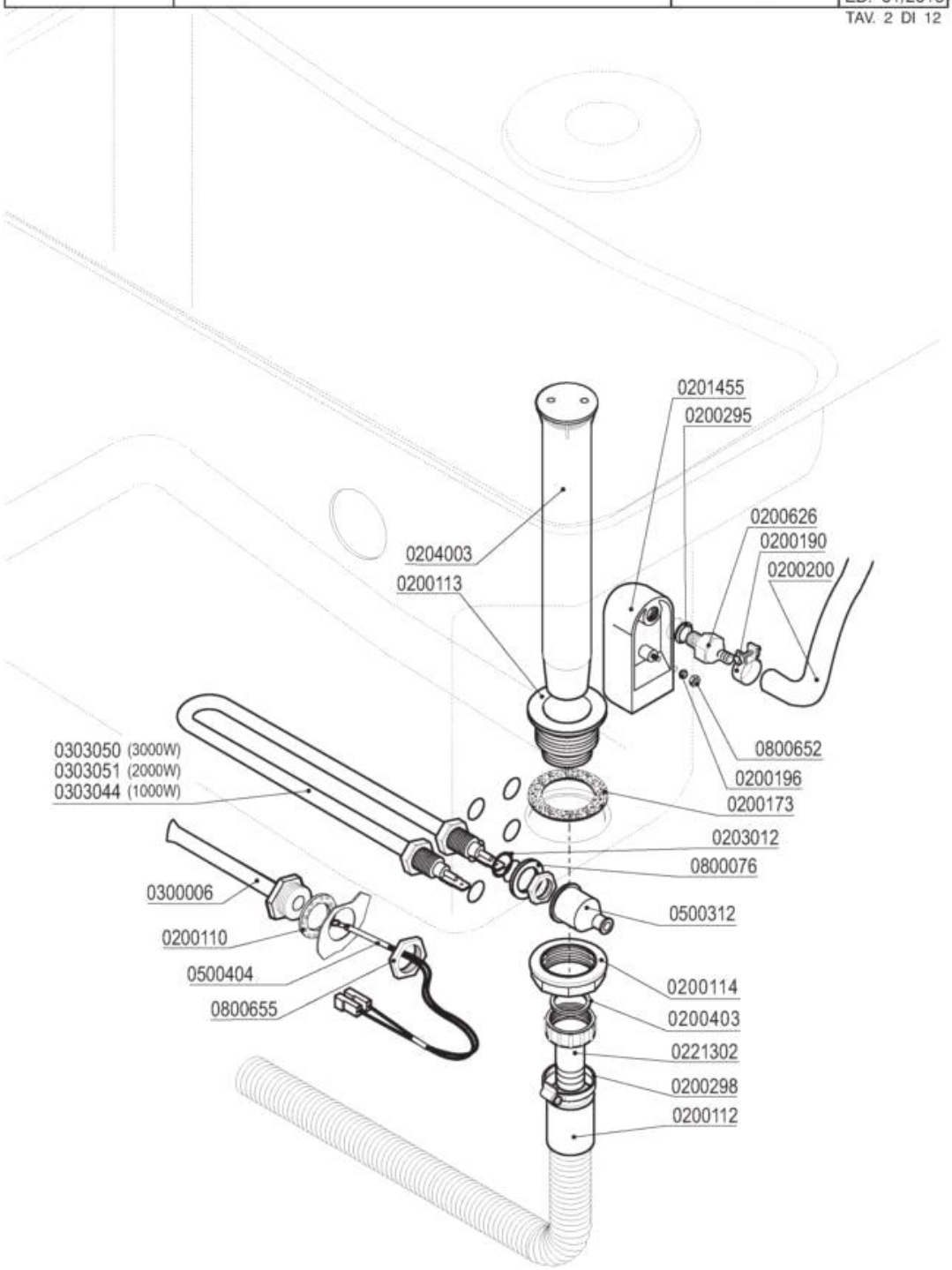

Codice	Descrizione
0200110	Guarnizione piana 31x21x2
0200112	Tubo scarico d.28 DIR.C/317
0200113	Piletta scarico 007 Rif.18
0200114	Dado piletta scarico 2" 2190
0200173	Guarnizione gomma 75x58x2 Rif.19
0200190	Fascetta collare benzina 13x15
0200196	Guarnizione Nyltite M3
0200200	Tubo a pipa per pressostato
0200295	Guarnizione Nyltite M12
0200298	Fascetta 25-40
0200403	Guarnizione piana 38x27x2 3794
0200626	Portagomma trappola aria ELLE 3381
0201455	Trappola d'aria anteriore L=85 mm
0203012	OR 112 VITON Resistenze LB VST
0204003	Troppopieno L25 45x370 6731
0221302	Raccordo scarico diritto 1"1/4x32
0300006	Guaina termostato inox
0303044	Resistenza 1000W "U"-Boccole 1/4"L=190mm
0303050	Resistenza 3000W attacchi diritti MATIC
0303051	Resistenza 2000W 230V att.diritti M4
0500312	Cappuccio resistenze vasca MATIC 134200
0500404	Sonda termometro elettronico
0800076	Rondella piana FE diam.12
0800652	Dado inox autobloccante M3
0800655	Dado OT 1/2" nichelato

lamber	GRUPPO RISCIACQUO - COMPOSANTS RINCAGE RINSE COMPONENTS - NACHSPÜLROHR	MOD. P550-dy P550-dy-CVP	TAV. 3 E ED. 01/2016

TAV. 3 DI 12

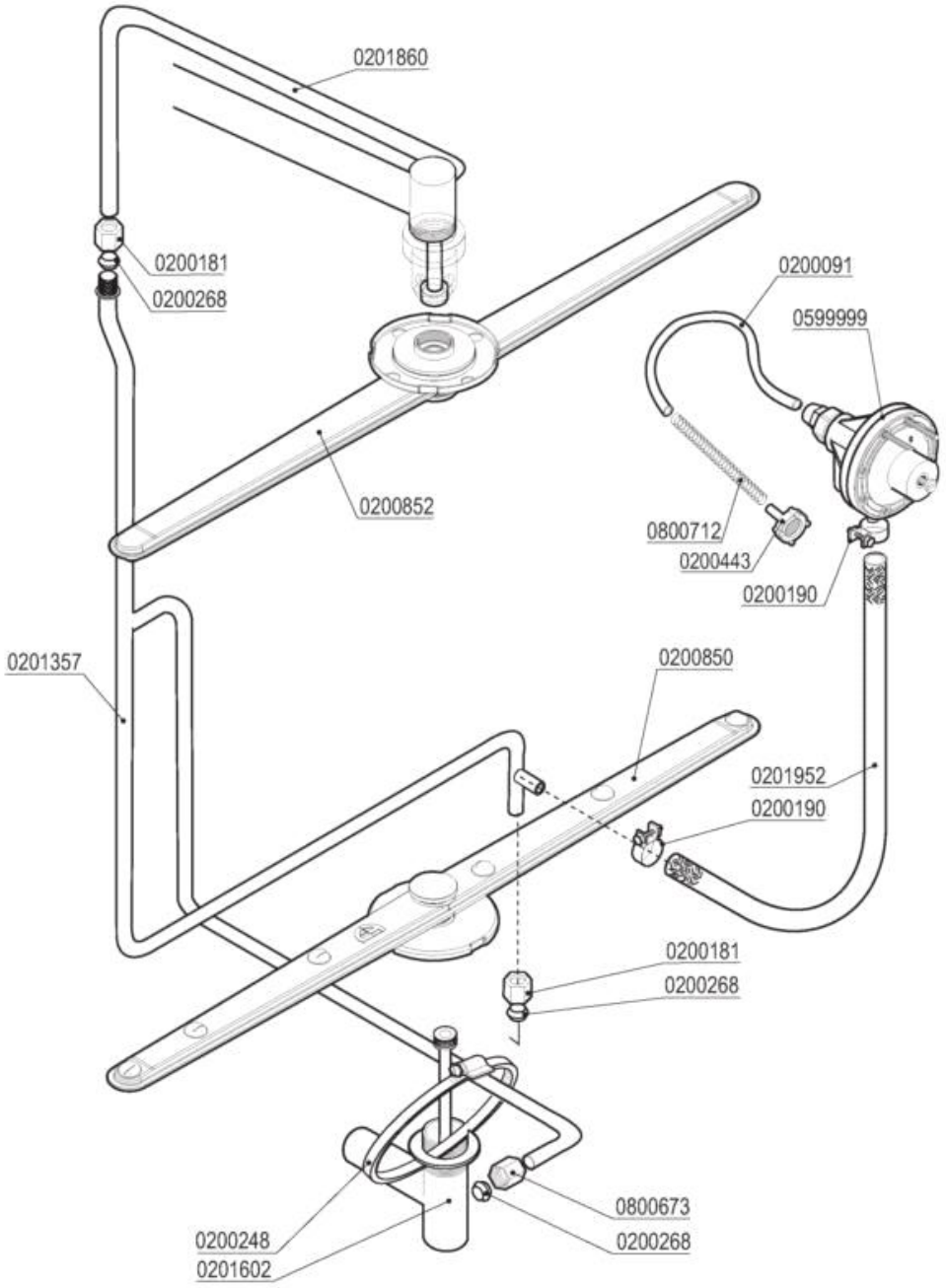

Codice	Descrizione
0200091	Tubo cristallo PP 4x6
0200181	Dado bicono inox 3/8"x12 1040-91
0200190	Fascetta collare benzina 13x15
0200248	Fascetta 60-80
0200268	Bicono TEFLON 3/8"x12
0200443	Filtro fondo dos.idrico 3000
0200850	Mulinello risc. inox inferiore ELLE
0200852	Mulinello risc. inox superiore F-L
0201602	Collettore inferiore L25VST 8397
0201952	Tubo dos./boiler silicone/inox L=55cm
0599999	Dosatore brillantante MOD.3000
0800673	Dado bicono ottone 3/8"x12
0800712	Molla inox 160mm per tubo brillantante

lamber	GRUPPO BOILER DISTRIBUZIONE ACQUA SURCHAUFFEUR - BOILER - BOILER	MOD. P550-dy	TAV. 4 E ED. 01/2016

TAV. 4 DI 12

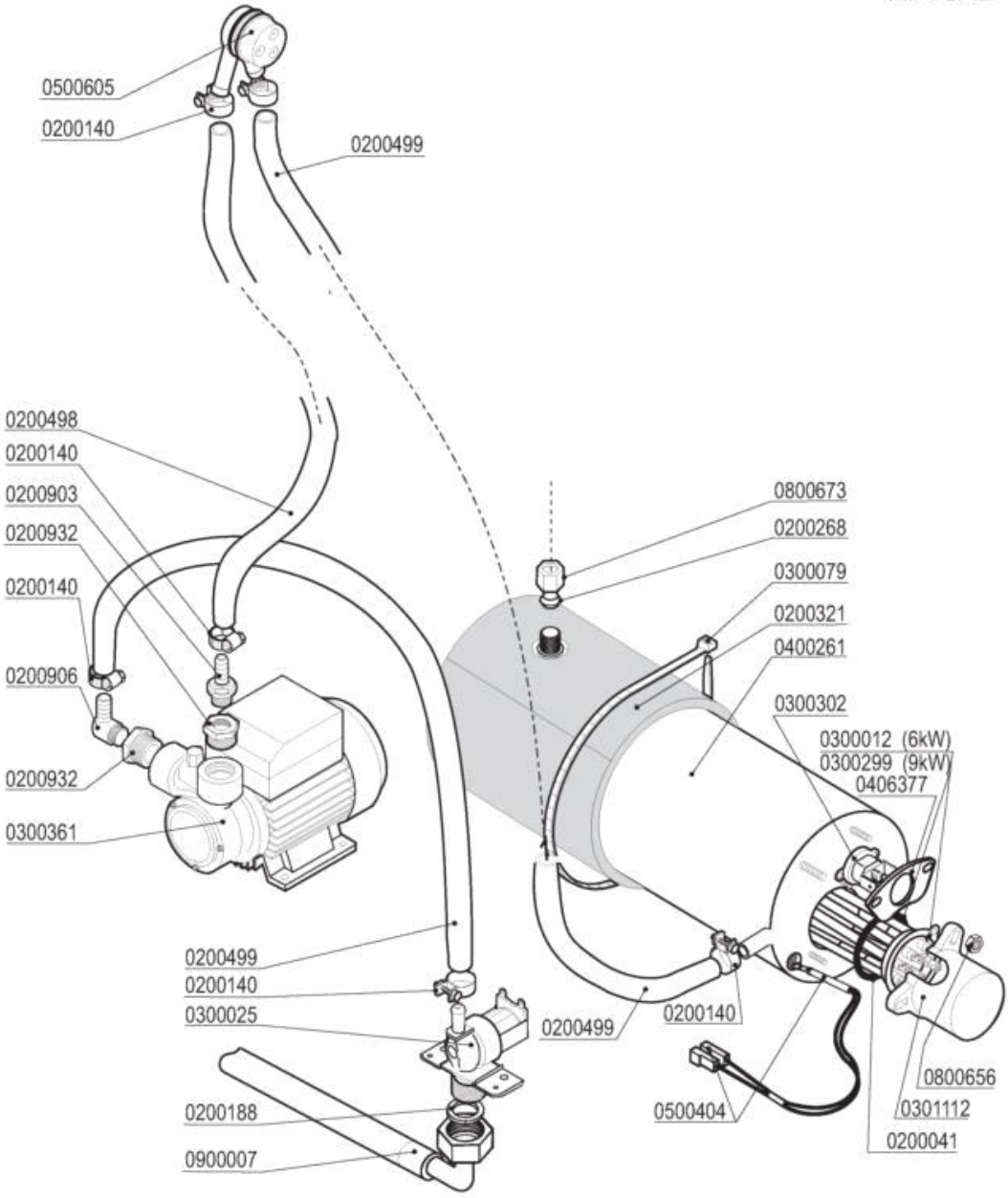

Codice	Descrizione
0200041	OR 6225 resistenza boiler
0200140	Fascetta collare 17x19
0200188	Guarnizione gomma 25x16x2
0200268	Bicono TEFLON 3/8"x12
0200321	Coibentazione boiler 9lt 2129
0200498	Tubo gomma 20 bar 13x23
0200499	Tubo gomma 12x19,5 food quality
0200903	Portagomma OT 1/2x16
0200906	Portagomma OT a gomito 1/2x15
0200932	Manicotto ridotto OT 1"Mx1/2F
0300012	Resistenza 6000W/3 230/400V flangia inox
0300025	Elettrovalvola 1 via 329069
0300079	Fascetta coib. boiler 5231-540-78
0300299	Resistenza 9000W 230/400V flangia inox
0300302	Termostato unipolare riarmo 105° BN5
0300361	Elettropompa Hp 0,5 PQM60BZ OT
0301112	Copriresistenza 1 elemento 3x6mm
0400261	Boiler 8lt L25
0406377	Piastrina termostato boiler DSP 7267
0500404	Sonda termometro elettronico
0500605	Valvola rompivuoto DVGW GD
0800656	Dado ottone esagonale M6
0800673	Dado bicono ottone 3/8"x12
0900007	Tubo carico inox 3/4" DVGW/SVGW

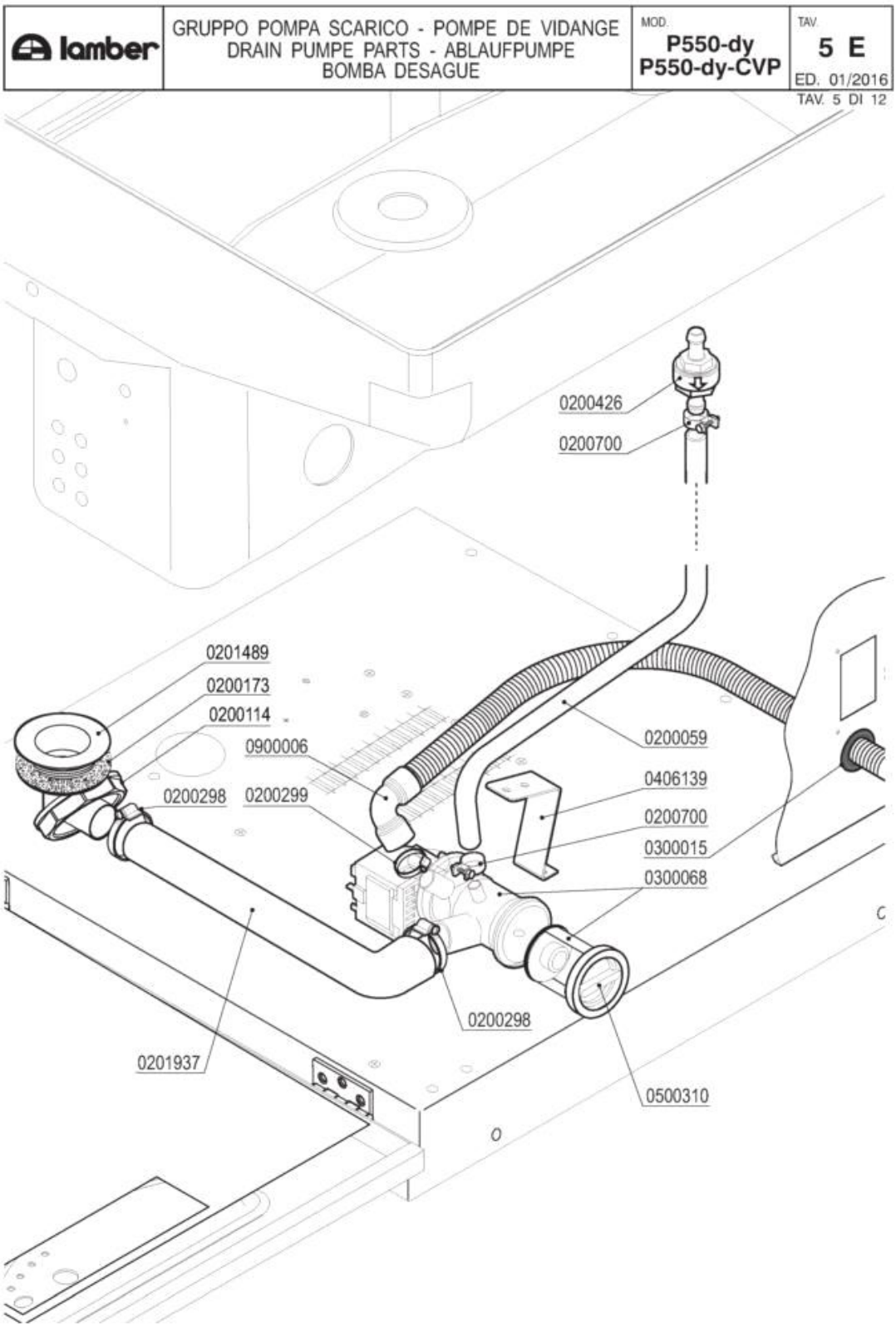
lamber
GRUPPO POMPA SCARICO - POMPE DE VIDANGE
DRAIN PUMPE PARTS - ABLAUFPUMPE
BOMBA DESAGUE
MOD.
P550-dy
P550-dy-CVP
TAV.
5 E
ED. 01/2016
TAV. 5 DI 12
0200426
0200700
0201489
0200173
0200114
0900006
0200298
0200299
0200059
0406139
0200700
0300015
0300068
0200298
0201937
0500310

Codice	Descrizione
0200059	Tubo gomma 10x17 food quality
0200114	Dado piletta scarico 2" 2190
0200173	Guarnizione gomma 75x58x2 Rif.19
0200298	Fascetta 25-40
0200299	Fascetta 20-32
0200426	Valvola antiritorno dep AuK WZ-165-004
0200700	Fascetta collare benzina 16x18
0201489	Piletta scarico L25 PS 9388-9439
0201937	Tubo gomito Pompa Scarico LB VST 7765
0300015	Passafilo 35541 sfiato vapore
0300068	Elettropompa scarico 40W/230/50 FILTRO
0406139	Squadretta pompa scarico PLASET 5045
0500310	TAPPO FILTRO POMPA SCARICO
0900006	Tubo scarico d.19,5 per pompa scarico

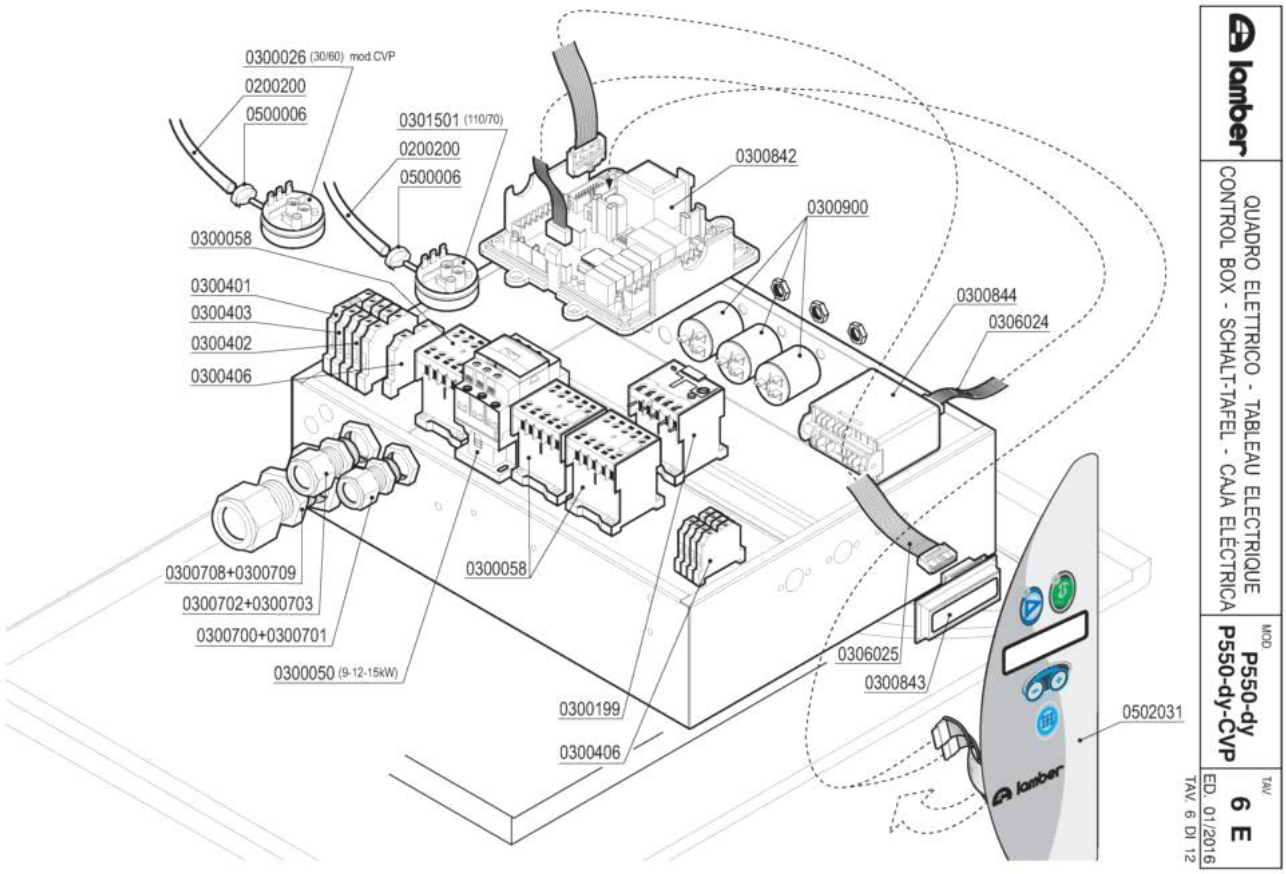
0300026 (30/60) mod CVP
0200200
0500006
0301501 (110/70)
0200200
0500006
0300842
0300900
0300058
0300401
0300403
0300402
0300406
0300844
0306024
0300708+0300709
0300702+0300703
0300700+0300701
0300050 (9-12-15kW)
0300058
0306025
0300843
0300199
0300406
0502031
lamber
QUADRO ELETTRICO - TABLEAU ELECTRIQUE
CONTROL BOX - SCHALT-TAFEL - CAJA ELECTRICA
MOD.
P550-dy
P550-dy-CVP
TAV.
6 E
ED. 01/2016
TAV. 6 DI 12

Codice	Descrizione
0200200	Tubo a pipa per pressostato
0300026	Pressostato 60/30 16A 1NONC
0300050	Contattore 25A 4NO 230V 50Hz 2172
0300058	Contattore 20A 4NO 230V LC1-K0610M7 TEL.
0300199	Relé termico 16A 2,6-3,7 16A
0300401	Morsetto 6 mmq Terra Giallo-Verde
0300402	Morsetto 6 mmq beige
0300403	Morsetto 6 mmq neutro blu
0300406	Morsetto 4 mmq rosso
0300700	Pressacavo PG 13,5
0300701	Controdado PG13,5
0300702	Pressacavo PG16
0300703	Controdado PG16 "HEICO"
0300708	Pressacavo PG29
0300709	Controdado PG29
0300842	Timer L25 DELUXE Display grafico
0300843	Display OLED grafico
0300844	Scheda espansione 3 rele 8.8.17.39G 230V
0300900	Filtro antidisturbo 411135001
0301501	Pressostato 110/70
0306024	Cavo collegamento Espansione 3-6 Relé
0306025	Cavo collegamento TIMER-DISP.GRAF.L25
0500006	Fascetta SNP2/CLIC 11,5-13,5
0502031	Tastiera membrana L25 Display grafico

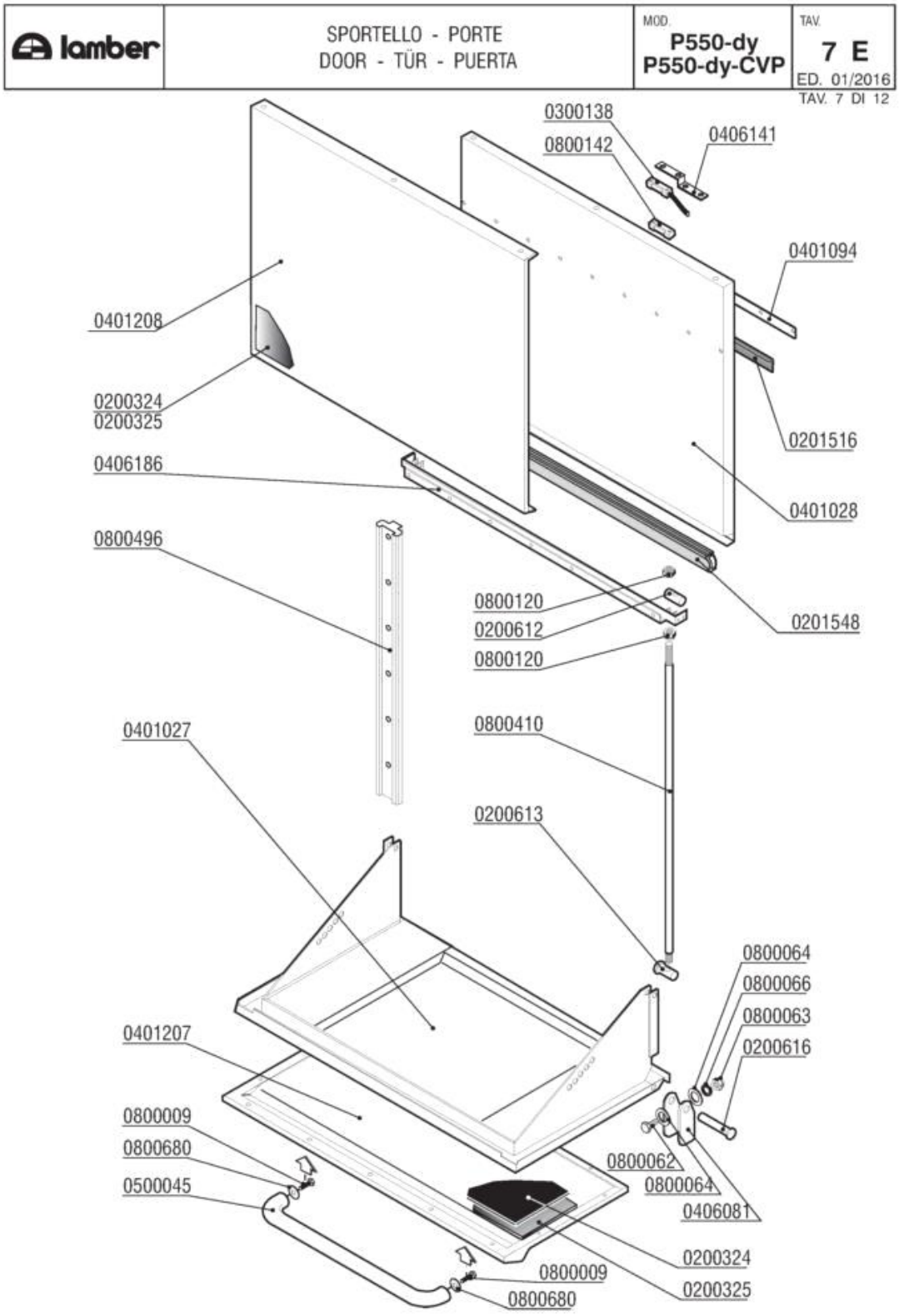
lamber
SPORTELLO - PORTE
DOOR - TÜR - PUERTA
MOD.
P550-dy
P550-dy-CVP
TAV.
7 E
ED. 01/2016
TAV. 7 DI 12
0300138
0800142
0406141
0401094
0401208
0200324
0200325
0201516
0406186
0401028
0800496
0800120
0200612
0800120
0201548
0401027
0800410
0200613
0800064
0800066
0800063
0200616
0401207
0800009
0800680
0500045
0800062
0800064
0406081
0200324
0200325
0800009
0800680

Codice	Descrizione
0200324	Pannello termoisolante 500x500x5 PE/R30
0200325	Pannello fonoassorbente 500x500x8 MTP/30
0200612	Grano tirante sportello sup.LP6-31 2651
0200613	Grano tirante sportello inf.LP6-31 2651
0200616	Perno staffa sportello LP6 2650
0201516	Profilo EPDM per sportelli MATIC-LINEAR
0201548	Profilo sportello LP grigio SR-50/T
0300138	Micro contatto magnetico 1NO +0800142
0401094	Striscia sup.pann.sport.prelav.600 7973
0401207	Pannello sportello inferiore P550 6278
0401208	Pannello sportello superiore P550 5214
0406081	Staffa sportello inferiore LP 2649
0406141	Squadretta magnete anter.capot ELLE 3148
0406186	Sgocciolatoio P550 5129
0500045	Maniglia sportello laterale PT 5122
0800009	Vite inox TEM8x15
0800062	Vite inox TEM6x20
0800063	Dado inox M6
0800064	Rondella piana inox diam.6x18
0800066	Rondella grower inox diam.6
0800120	Dado inox M8
0800142	Magnete rett. NEODIMIO M303NA "L25"
0800410	Tirante sportello LP6-LP31 2652
0800496	Guida scorrimento sport.sup LP6-31 2653
0800680	Rondella piana inox 8X24

lamber	BASAMENTO - SOCLE BASE - SOCKEL - BASAMENTO	MOD. P550-dy P550-dy-CVP	TAV. 8 E ED. 01/2016

TAV. 8 DI 12

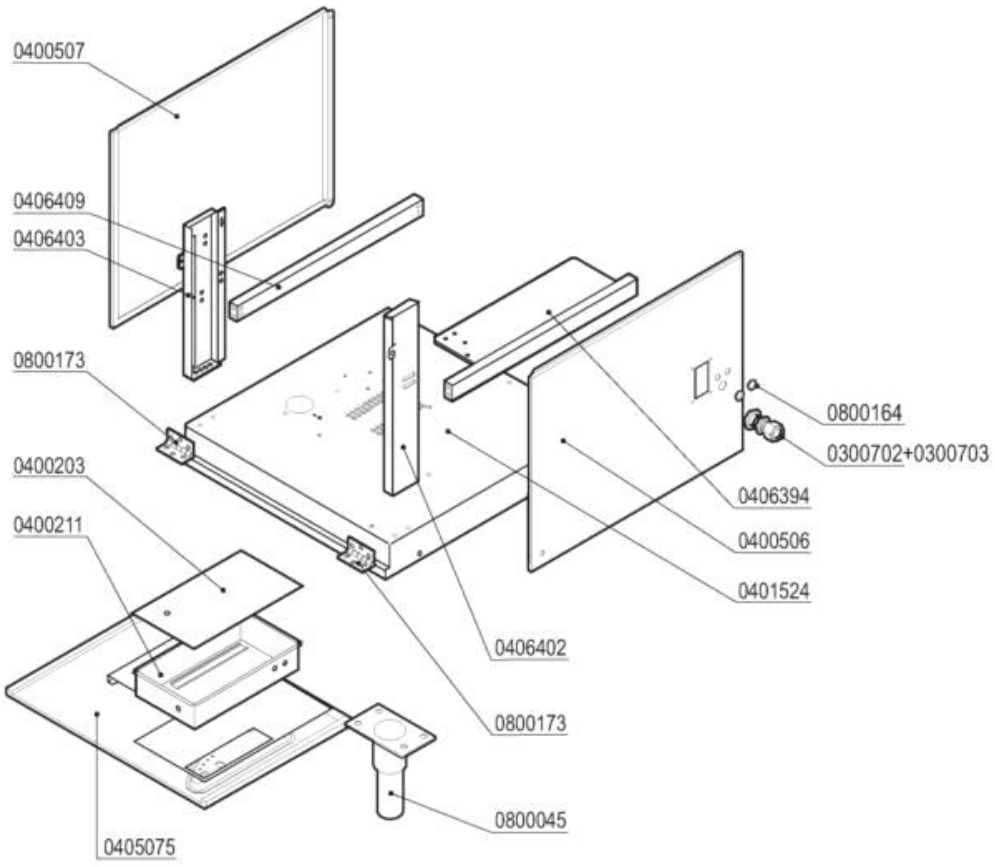

Codice	Descrizione
0300702	Pressacavo PG16
0300703	Controdado PG16 "HEICO"
0400203	Coperchio cassetta ELLE
0406394	Traverso supporto boiler L25 7277-04
0406402	Sostegno anteriore DX bas.L25 7512
0406403	Sostegno anteriore SX bas.L25 7273
0406409	Traverso rinforzo SX basamento L25 7583
0800045	Piedino inox 2"x160 100x85x2,5
0800164	Boccola dosatore risciacquo
0800173	Cerniera pannello anteriore ELLE

lamber	CARROZZERIA - CARROSSERIE HOOD - KARROSSERIE - CARROCERÍA	MOD. P550-dy P550-dy-CVP	TAV. 9 E ED. 01/2016

TAV. 9 DI 12

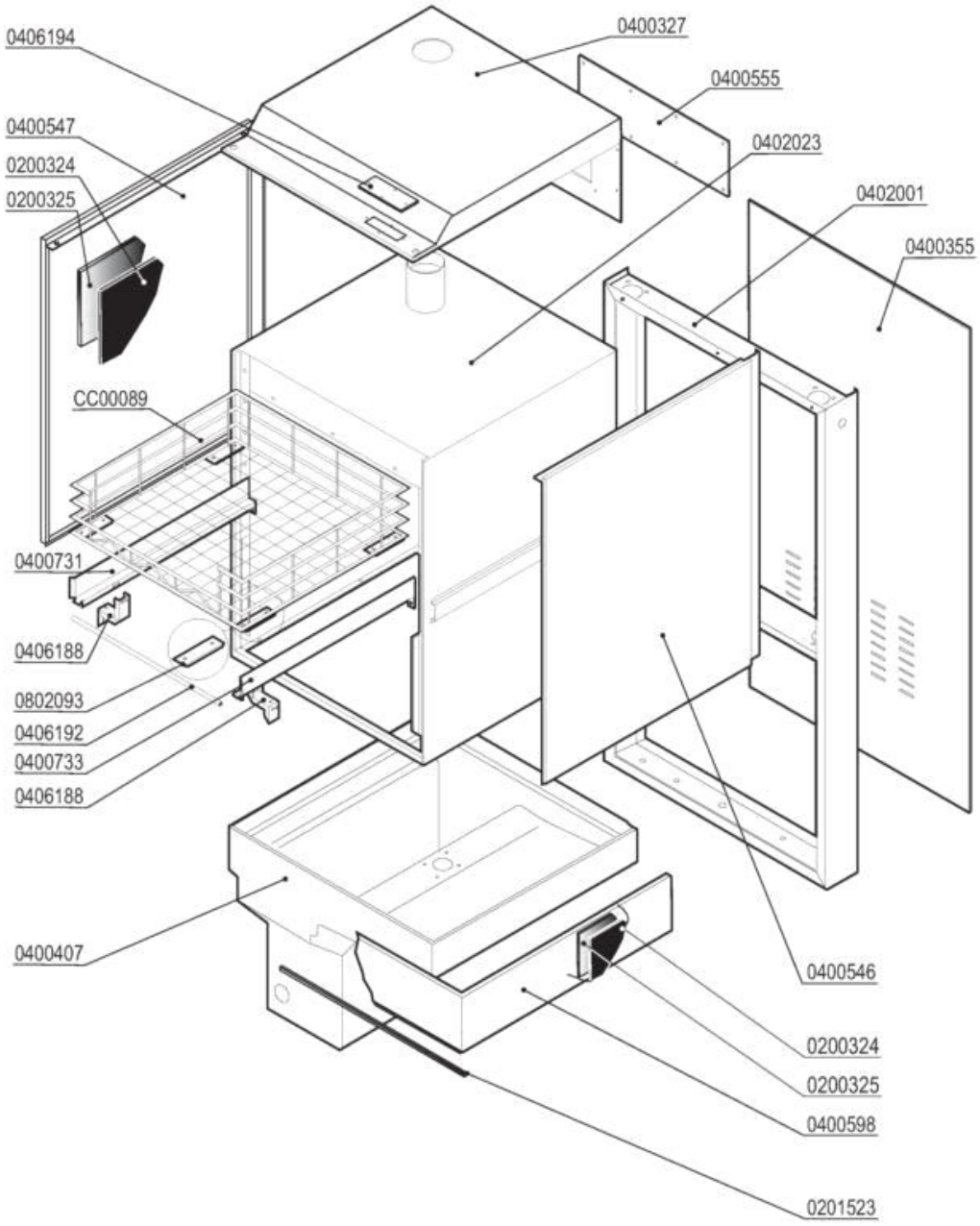

Codice	Descrizione
0200324	Pannello termoisolante 500x500x5 PE/R30
0200325	Pannello fonoassorbente 500x500x8 MTP/30
0201523	Profilo adesivo POR 15x8
0400355	Pannello retro L24-L25 1212
0400407	Cassone vasca P550 5591
0400546	Pannello laterale DX P550 5310
0400547	Pannello laterale SX P550 5310
0402001	Colonna 015/24L
0406188	Supporto guida P550-P700
0406194	Piastrina cava ispezione micro LP 5587
0802093	Pattino teflon cestello LP 2044
CC00089	Cestello inox 520x580 P550 CLP-52

lamber	GRUPPO BREAK TANK/CVP-S - COMPOSANTS BREAK TANK/CVP-S BREAK TANK COMPONENTS/CVP-S BREAK TANK-ROHR/CVP-S - GRUPO BREAK TANK/CVP-S	MOD. P550-dy-CVP	TAV. 10 E ED. 01/2016

TAV. 10 DI 12

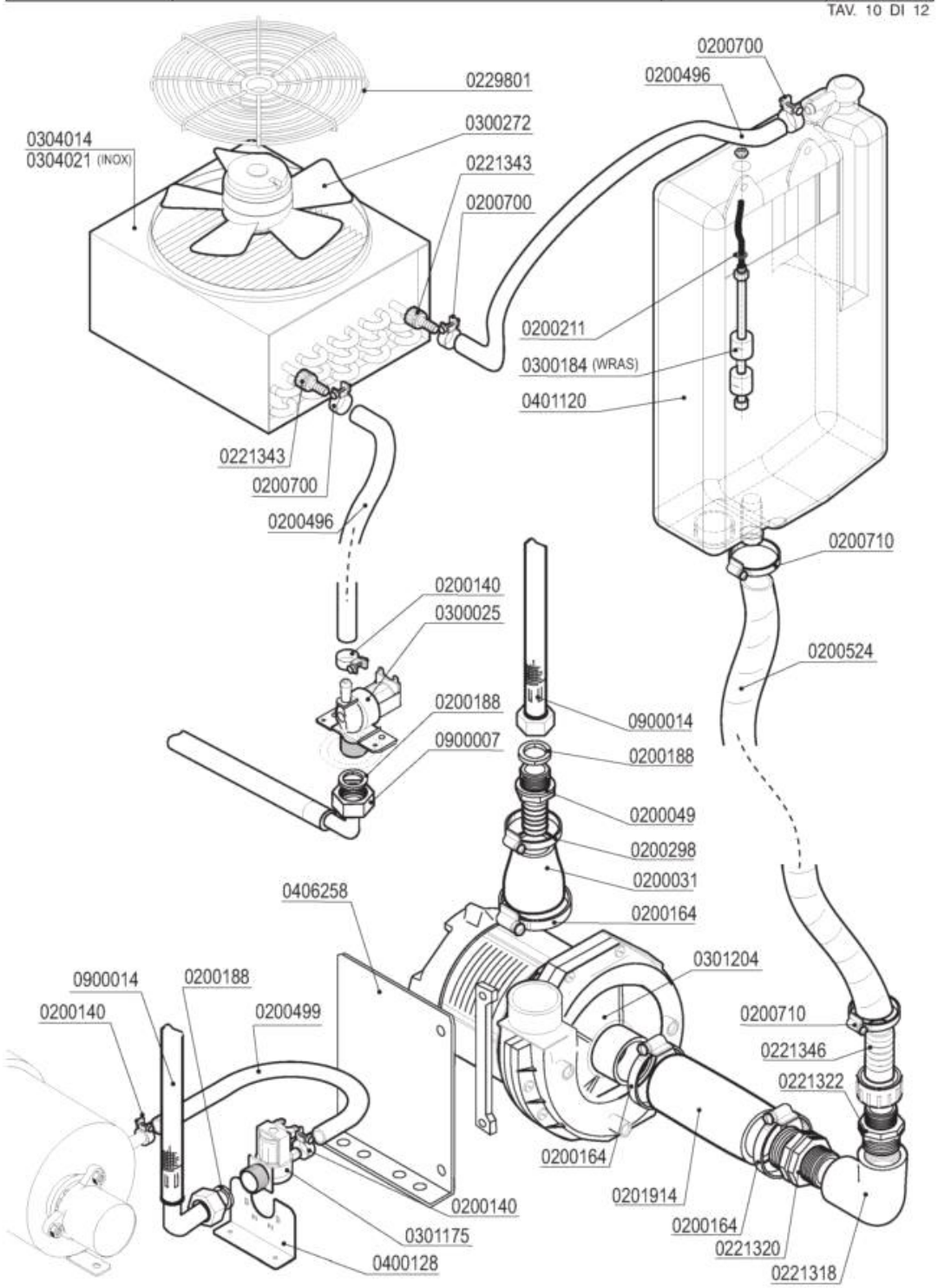

Codice	Descrizione
0200031	Manicotto ridotto 38x26x45
0200049	Portagomma ¾"x25 diritto
0200140	Fascetta collare 17x19
0200164	Fascetta 32-50
0200188	Guarnizione gomma 25x16x2
0200211	OR 3030 Livelli A81/Tappo M10x1
0200298	Fascetta 25-40
0200496	Tubo 10x18 WRAS - Miflex
0200499	Tubo gomma 12x19,5 food quality
0200524	Tubo THERMOPRESS D.20x30,5
0200700	Fascetta collare benzina 16x18
0200710	Fascetta robusta 14-27/12.7
0201914	Manicotto Radior 60 h.50 4667
0221322	Nipplo ridotto 1"-3/4" PA
0221343	Portagomma diritto c/ghiera 1/2"x10
0229801	Griglia protezione ventilatore L305-CV
0300025	Elettrovalvola 1 via 329069
0300184	Controllo 2 livelli BREAK TANK WRAS
0300272	Motoventilatore LC-305 A4S250-AA02-01
0301175	Elettrovalvola AuK 3/4M-DN10 1V 220-240V
0301204	Elettropompa Hp 0,75 ZF320
0304014	Batteria L305-CV
0400128	Supporto elettrovalvola
0401120	Vasca BREAK TANK ELLE 6221/6222/6251
0406258	Supporto pompa ZF320 LGB L20/21 6494
0900007	Tubo carico inox 3/4" DVGW/SVGW
0900014	Tubo flessibile LAVAPADELLE

lamber	CARROZZERIA CVP-S - CARROSSERIE CVP-S HOOD CVP-S - KARROSSERIE CVP-S CARROCERÍA CVP-S	MOD. P550-dy-CVP	TAV. 11 E ED. 01/2016 TAV. 11 DI 12

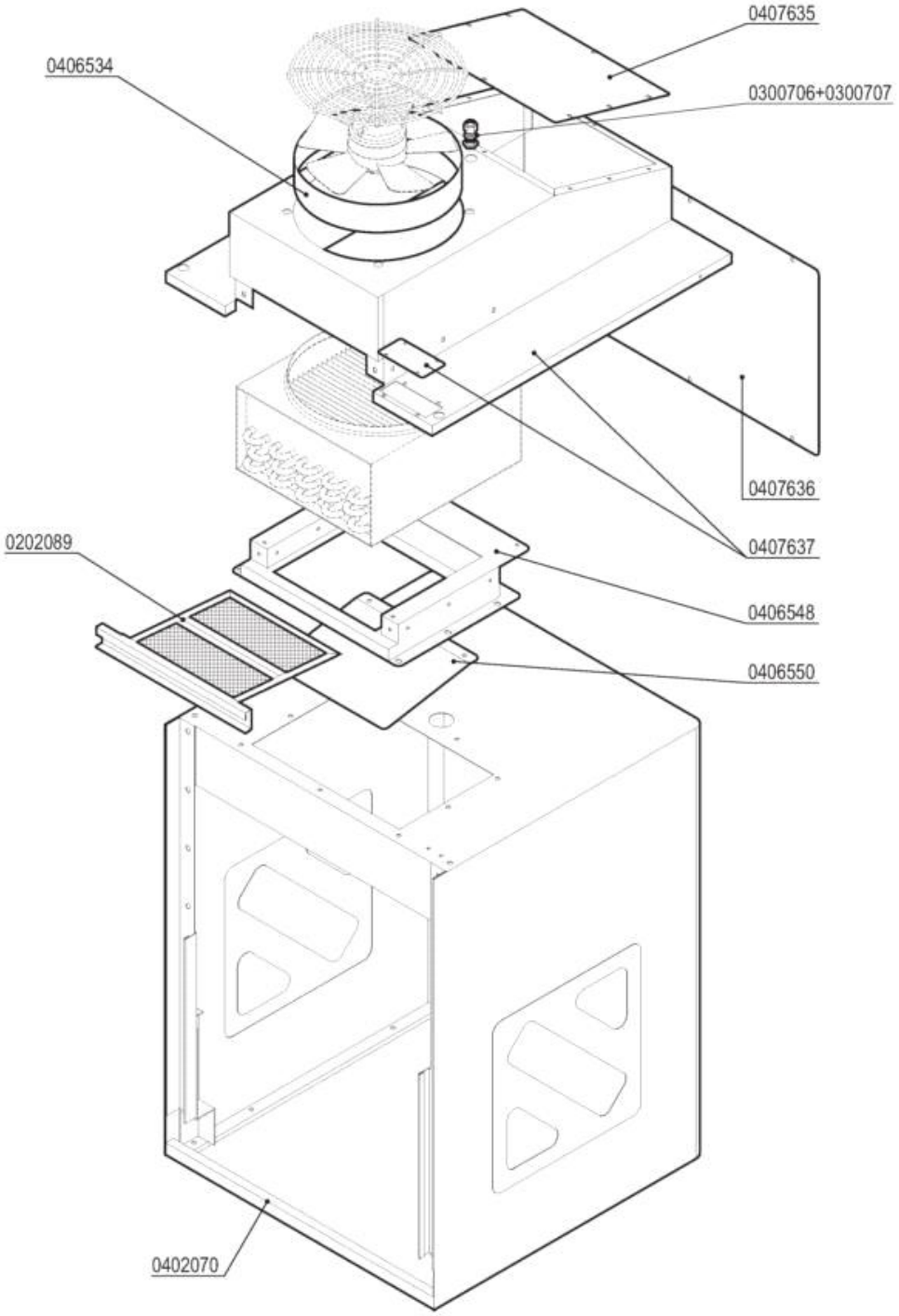

Codice	Descrizione
0202089	Filtro aspirazione CV-P550 9164-9165
0300706	Pressacavi "HEICO" PG7
0300707	Controdado PG7 "HEICO"

lamber	ELETTROPOMPA - ELECTROPOMPE WASHING PUMP - ELEKTROPUMPE - ELECTROBOMBA	MOD. P550-dy P550-dy-CVP	TAV. 12 E ED. 01/2016

TAV. 12 DI 12

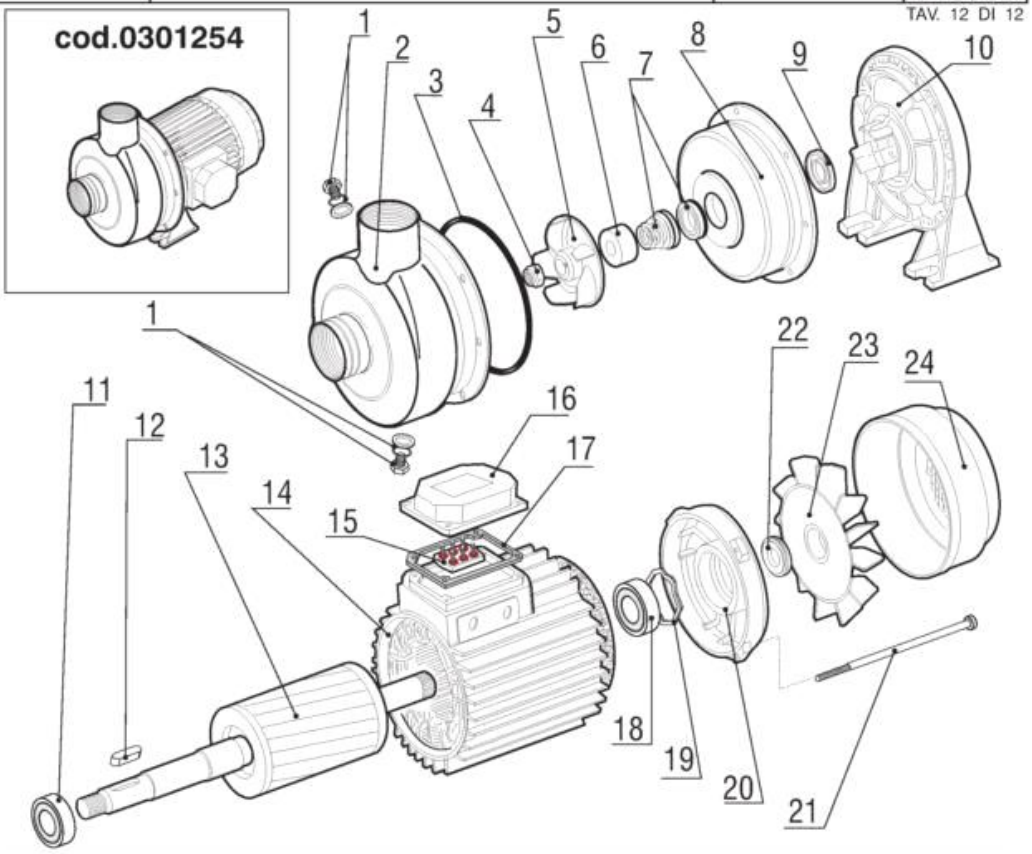

	CODICE -CODE	Potenza/Puissance Power/Leistung		Portata/Débit Pump delivery Förderhöhe	Tensione Tension d'alimentation Voltage/Spannung
		Hp	W	Lt/min x mt	Volt
DWO	0301254	1,5	1100	550/5,1	230-400 V/3~50Hz

Pos.	Codice	ITALIANO Descrizione	FRANCAIS Description	ENGLISH Description	DEUTSCH Beschreibung
1		Tappo scarico	Bouchon de vidage	Drain plug	Ablasschraube
2		Corpo pompa	Corps de pompe	Pump body	Pumpengehause
3	0209906	Guarnizione	Joint corps de pompe	Joint	Dichtung
4	0209770	Dado bloccante girante	Ecrou de blocage turbine	Impeller nut	Klemmutter für laufrad
5	0209820	Girante	Turbine	Impeller	Laufrad
6	0209750	Protezione tenuta	Protection d'etancheité	Seal protection	Gleitrngdichtung-schutz
7	0209709	Gruppo tenuta pompa	Etancheité pompe	Pump seal group	Gleitrngdichtung
8		Disco porta tenuta	Flasque porte etancheité	Casing cover	Scheibe für gleitringdichtung
9	0209780	Anello tenuta	Bague d'etancheité	Seal ring	Ring für gleitringdichtung
10	0209650	Supporto pompa motore	Support de pompe	Motor bracket	Pumpehalterung
11	0800124	Cuscinetto	Roulement	Ball bearing	Kgellager
12		Chiavetta	Clavette	Key	Keil
13	0209655	Rotore	Rotor	Rotor	Rotor
14		Statore	Stator	Stator	Stator
15		Morsettiera	Borne	Terminal box	Klemmenbrett
16		Copnmorsettiera	Couvre-borne	Terminal box cover	Klemmenbrettdeckel
17		Guarnizione	Joint corps de pompe	Joint	Dichtung
18	0802508	Cuscinetto	Roulement	Ball bearing	Kugellager
19	0209781	Anello reggispinta	Bague de butee	Split ring	Federscheibe
20		Coperchio motore	Couvercle moteur	Motor cover	Motordeckel
21		Tirante	Tige	Tie rod	Spannschraube
22	0209783	Anello tenuta	Bague d'etancheité	Seal ring	Dichtung-ring
23	0209602	Ventola	Helice	Fan	Luftungsrad
24		Coperchio ventola	Protection helice	Fan protection	Deckel

Codice	Descrizione
0209602	Ventola raffreddamento pompe DWO150-200
0209650	Supporto motore DWO150 240280596
0209709	Gruppo tenuta pompa DWO
0209750	Protezione tenuta pompe inox DWO 150/200
0209770	Dado girante pompe DWO
0209780	Anello tenuta pompe DWO
0209781	Anello reggispinta DWO
0209783	Anello tenuta DWO150-200 lato pompa
0209820	Girante pompa DWO 150
0209906	Guarnizione corpo pompa DWO OR 4587
0301254	Elettropompa Hp 1,5 inox DWO150 L25
0800124	Cuscinetto 6204Z 20x47x14 A81-DWO150-200
0802508	Cuscinetto 6203ZZ pompe DWO150-200