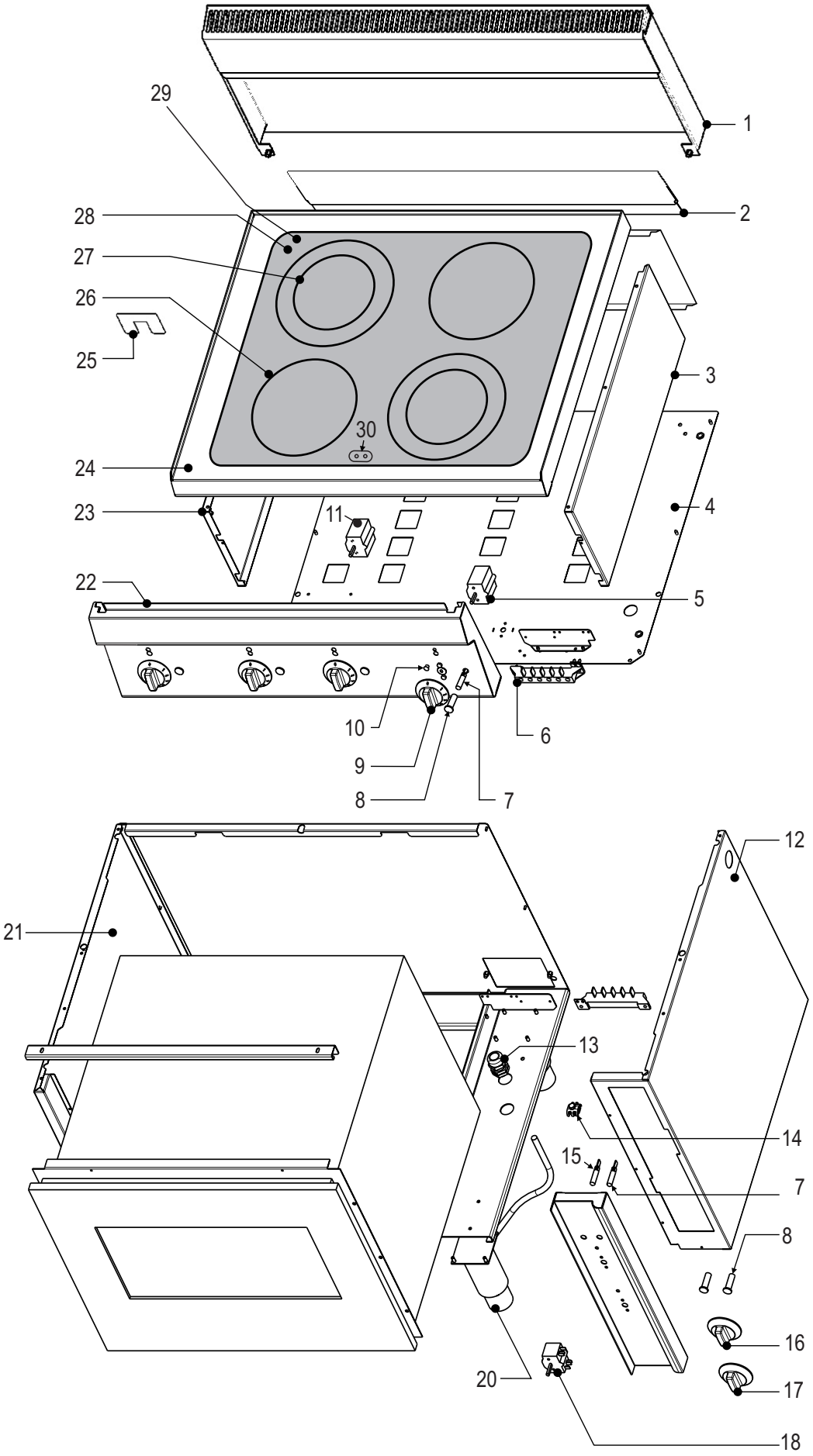
29
1
28
2
27
26
25
3
30
24
4
23
11
22
5
10
6
9
8
7
12
21
13
14
15
7
8
16
20
17
18

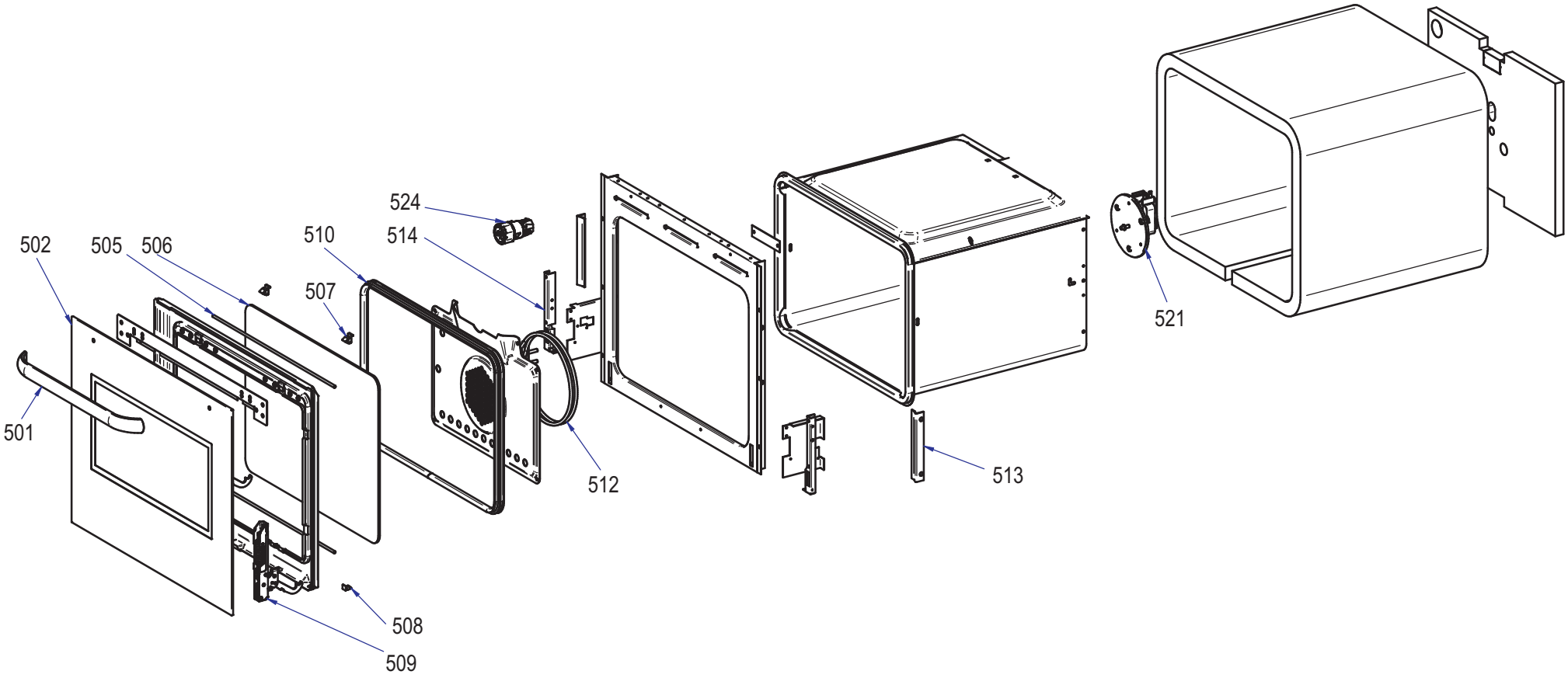
501
502
505
506
507
508
509
510
512
513
514
521
524

CODICI RICAMBIO PER FINITO / SPARE PARTS FOR THE FINISHED PRODUCT

Aggiornato al/Updated to 27/11/17

Artic./Item	Descrizione/Description	Modello/Model
116014	**CUCINA ELETTRICA VETROCERAMICA 4 ZONE RISCALDANTI CON FORNO ELETTRICO VENTILATO** **4 HOT ZONES GLASS CERAMIC RANGE WITH FAN ASSISTED ELECTRIC OVEN**	**PFC70E/6/0**

Cons./Recom.	Pos./Posit.	Ricambio/Replacement			Prezzo/Price List
*	00292000	RC00292000	SIMMOSTATO H.L	ENERGY REGULATOR	42,59
	00566000	RC00566000	LAMPADA 25W	LAMP	13,24
	00568000	RC00568000	RESISTENZA 2.5KW PER FORNO	OVEN HEATING ELEMENT	47,88
	00834000	RC00834000	MANIGLIA FORNO	OVEN HANDLE	31,45
	01320000	RC01320000	STAFFA	STIRRUP	4,31
	01889000	RC01889000	CRUSCOTTO BASE FORNO 60EL SNACK	CONTROL PANEL FOR OVEN 60EL SNACK	18,78
	02247000	RC02247000	PORTA FORNO COMPLETA SNACK C/MANIGLIA		234,00
	03	RC01251000	FIANCO DX SNACK	RIGHT SIDE SNACK	32,77
	04	RC00791000	FONDO ELETTRICO 700	BASE EL. 700	33,43
*	05	RC00937000	REGOLATORE DI ENERGIA	ENERGY REGULATOR	23,94
	06	RC00194000	MORSETTIERA FV 122 B	CONNECTING BLOCK	9,16
*	07	RC01782000	LAMPADA SEGN.NEON FASTON VERDE 230V	GREEN NEON LAMP 230V	6,09
*	08	RC01783000	PORTALAMPADA TRASPARENTE D10	TRANSPARENT LAMP HOLDER D10	5,30
	09	RC01877000	MANOPOLA ELETTRICA 0-6+INF NERA	BLACK KNOB	8,44
	09	RC02075000	MANOPOLA ELETTRICA 0-6+INF GRIGIA	GREY KNOB	9,05
*	11	RC00938000	REGOLATORE DI ENERGIA	ENERGY REGULATOR	42,59
	12	RC00670000	FIANCO DX PF70/105EG	RIGHT SIDE PF70/105EG	109,78
	13	RC00241000	PRESSACAVO PG16 CON DADO	CABLE GLAND AND NUT	7,18
	14	RC00304000	MORSETTO EQUIPOTENZIALE COMPLETO	EQUIPOTENTIAL CONNECTING BLOCK	6,62
*	15	RC00052000	LAMPADA SEGN.NEON FASTON ARANCIO 230V	SIGNAL LAMP	5,19
	16	RC01524000	MANOPOLA ELETT.TERMOSTATO SNACK GRIGIA	SNACK GREY KNOB	
	16	RC01886000	MANOPOLA ELETT.TERMOSTATO SNACK NERA	BLACK KNOB FOR THERMOSTAT LINE SNACK	9,76
	17	RC01523000	MANOPOLA ELETTRICA TIMER SNACK GRIGIA	GREY TIMER KNOB	

L'azienda si riserva il diritto di apportare ulteriori aggiornamenti senza preavviso. / The data may be updated without prior warning

Artic./Item	Descrizione/Description	Modello/Model
116014	CUCINA ELETTRICA VETROCERAMICA 4 ZONE RISCALDANTI CON FORNO ELETTRICO VENTILATO 4 HOT ZONES GLASS CERAMIC RANGE WITH FAN ASSISTED ELECTRIC OVEN	PFC70E/6/0

Cons./Recom.	Pos./Posit.	Ricambio/Replacement			Prezzo/Price List
	17	RC01885000	MANOPOLA ELETTRICA TIMER SNACK NERA	BLACK KNOB FOR TIMER LINE SNACK	9,76
*	18	RC00037000	COMMUTATORE MONOFASE	SWITCH	19,64
	20	RC01602000	PIEDE 1"3/4 H250	FOOT	18,98
	21	RC00671000	FIANCO SX PF70E/G	LEFT SIDE PF70E/G	49,58
	22	RC00655000	CRUSCOTTO PC70E	CONTROL PANEL PC70E	71,28
	23	RC01252000	FIANCO SX SNACK	LEFT SIDE SNACK	32,77
	24	RC00610000	RIPIANO PCC70E	SHELF PCC70E	
*	26	RC01607000	RESISTENZA OTTAGONALE 1.8KW PCC	HEATING ELEMENT PCC_SNACK	172,89
*	27	RC01606000	RESISTENZA OTTAGONALE 2.5KW PCC	HEATING ELEMENT PCC_E7	185,69
	28	RC00934000	ASSIEME RIPIANO PCC70E	SHELF ASSEMBLYNG PCC70E	1.721,87
	29	RC01288000	VETRO SERIGRAFATO PCC70E E SILICONE	SERIGRAPHED GLASS PCC70E AND SILICONE	1.031,56
*	30	RC01278000	LAMPADA SOTTOVETRO CON CAVO	UNDER GLASS LAMP WITH CABLE	23,07
	501	RC02229000	MANIGLIA PSX ALLUMINIO	HANDLE	
	502	RC02230000	CRISTALLO PORTA E TNX 60 INOX	ESTERNAL DOOR GLASS	
	505	RC02231000	SPEZZONE SILICONE D.5 MM	DOOR RUBBER PART	
	506	RC02232000	CRIST PO E 60 TNX NERO	EXTERNAL GLASS OVEN DOOR	77,50
	507	RC02233000	CLIP BLOCCA VETRO INTERNO	DOOR INNER GLASS	4,76
*	508	RC02279000	SQUADRETTA BLOCCA VETRO	BRACKET SUPPORT	24,10
	509	RC02234000	CERNIERA PORTA FRG KG 6,0	DOOR HINGE	27,60
	510	RC02243000	GUARNIZIONE FACCIATA F60	OVEN GASKET	25,58
*	512	RC02280000	RESISTENZA CIRCOLARE 2 SP	FAN HEATING ELEMENT	37,96
	513	RC02281000	SQUADRETTA FISSA FORNO	BRACKET	
	514	RC02242000	SQUADRETTA SUPP. CERN. SX PORTA	LEFT HINGE PULLEY	

L'azienda si riserva il diritto di apportare ulteriori aggiornamenti senza preavviso. / The data may be updated without prior warning

Artic./Item	Descrizione/Description	Modello/Model
116014	**CUCINA ELETTRICA VETROCERAMICA 4 ZONE RISCALDANTI CON FORNO ELETTRICO VENTILATO** **4 HOT ZONES GLASS CERAMIC RANGE WITH FAN ASSISTED ELECTRIC OVEN**	**PFC70E/6/0**

Cons./Recom.	Pos./Posit.	Ricambio/Replacement			Prezzo/Price List
*	521	RC02282000	MOTOVENTILATORE	OVEN MOTOR-FAN	74,98
*	524	RC02283000	LAMPADA CON PORTALAMPADA	LIGHT BULB HOUSING	

L'azienda si riserva il diritto di apportare ulteriori aggiornamenti senza preavviso. / The data may be updated without prior warning