MODULAR

MOD. 65/110 CFGG

ED. 01-99
TAV. 253.036.00

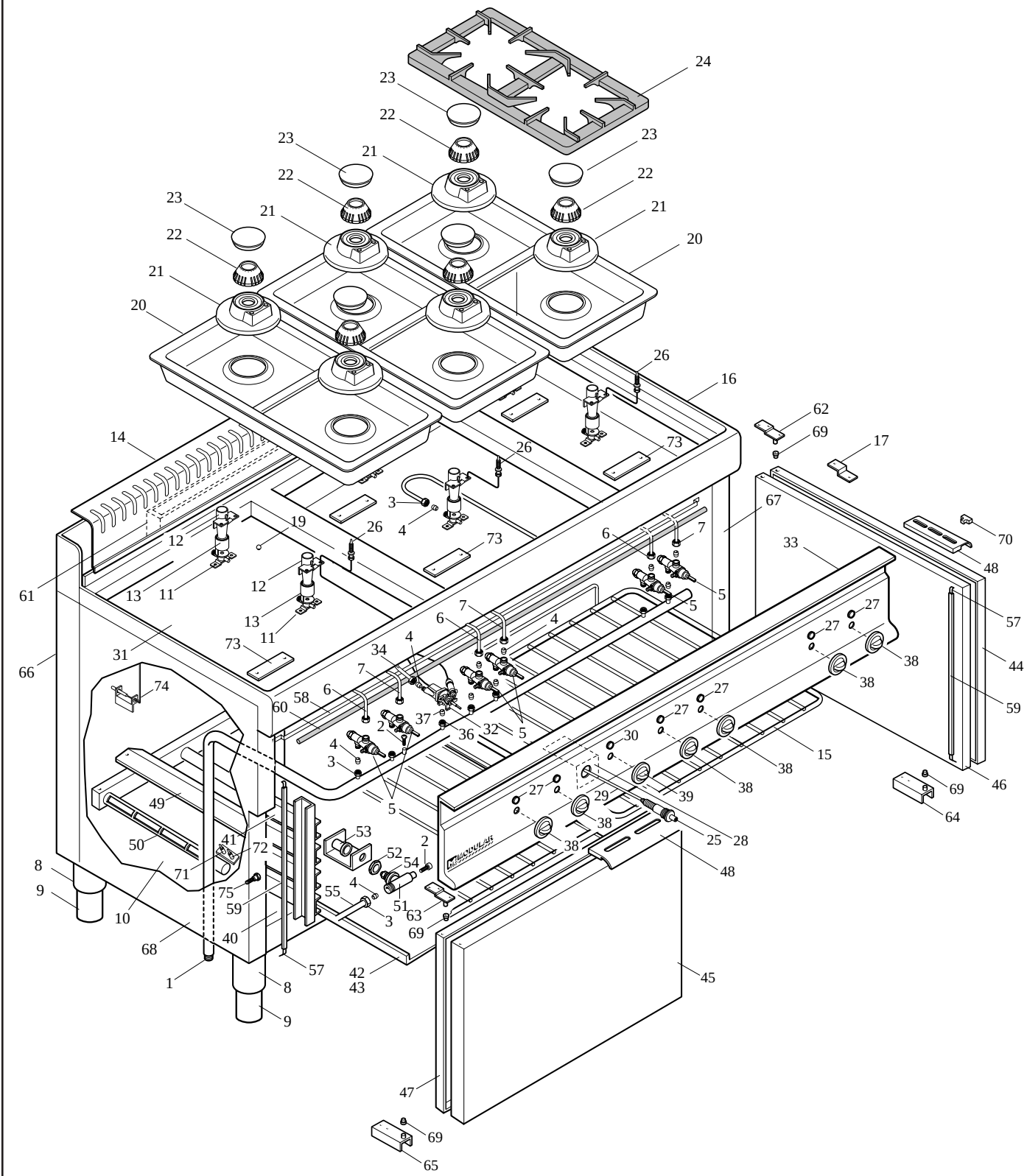

MODULAR

LISTA RICAMBI

cod. 253.037.00 A

CUCINA A GAS CON FORNO MAXI

MOD. 65/110 CFGG

ED. 01-99

POS.	CODICE	RIF. MODIFICHE	DENOMINAZIONE	PREZZO
1	675.049.00		Ass. rampa cucina 65/110CFGG	
2	641.012.00		Vite per presa di pressione M4	
3	673.011.00		Dado per bicono D. 10 M16x1,5	
4	673.001.00		Bicono D. 10	
5	671.000.00		Rubinetto in sicurezza PEL SC20S	
6	675.056.00		Tubo collegamento rub./bruc. posteriore CFGG	
7	675.057.00		Tubo collegamento rub./bruc. anteriore CFGG	
8	611.679.00		Ass. traversa cucina CFGG	
9	612.014.00		Ass. piedino 2" gas-H.145	
10	622.133.00		Protezione bruciatore forno CFGG	
11	673.020.00		Portaugello per bruciatore top	
12	672.010.00		Tubo venturi per bruciatore top	
13	672.016.00		Boccola per bruciatore aria BR top	
14	611.029.00		Ass. alzatina posteriore 110	
15	683.025.00		Griglia 750x530 per forno 65/110CFGG	
16	611.048.00		Ass. piano cucina 110	
17	623.002.00		Squadretta fissaggio cruscotto	
19	674.003.00		Ugello D. 95	
19	674.005.00		Ugello D. 120	
19	674.024.00		Ugello D. 145	
19	674.007.00		Ugello D. 180	
20	622.057.00		Bacinella raccogligocce smaltata	
21	672.092.00		Base bruciatore con foro T.C.	
22	672.098.00		Spartifiamma bruciatore “CE”	
23	672.044.00		Coperchio bruciatore	
24	681.008.00		Griglia 2 fuochi D. 175	
25	672.006.00		Accenditore piezo	
26	672.000.00		Termocoppia M9x1 L.500 giunto filettato	
27	682.003.00		Placchetta per indice	
28	623.064.00		Protezione piezo	
29	666.014.00		Cavo per accensione forno L. 1900	
30	682.004.00		Placchetta per indice manopola forno	
31	622.131.00		Fondo interno cucina CFGG 110	
32	671.002.00		Termostato valvolato SABAF S. TSM. 5320.1	
33	611.168.00		Ass. cruscotto 65/110 CFGG	
34	673.017.00		Dado 3/8" per bicono D. 10	
36	673.016.00		Dado M13x1 per bicono D. 8	
37	673.005.00		Bicono D. 8	
38	612.000.00		Ass. manopola gas De 62	
39	612.008.00		Ass. manopola forno gas De 62	
40	611.158.00		Ass. forno gas 65/110 CFGG	

MODULAR

LISTA RICAMBI

cod. 253.037.00 B

CUCINA A GAS CON FORNO MAXI

MOD. 65/110 CFGG

ED. 01-99

POS.	CODICE	RIF. MODIFICHE	DENOMINAZIONE	PREZZO
41	611.159.00		Ass. reggigriglia per forno CFGG	
42	625.034.00		Suola DX per forno CFGG	
43	625.035.00		Suola SX per forno CFGG	
44	621.191.00		Porta DX forno cucina CFGG	
45	621.192.00		Porta SX forno cucina CFGG	
46	611.161.00		Ass.controporta DX forno CFGG	
47	611.162.00		Ass.controporta SX forno CFGG	
48	621.193.00		Maniglia L. 200 porta forno CFGG	
49	622.145.00		Deflettore per bruciatore CFGG	
50	672.053.00		Bruciatore forno 65/110 CFGG	
51	673.023.00		Portaugello per tubo D. 10	
52	673.024.00		Dado M14x1,5 per portaugello	
53	672.021.00		Boccola regolazione aria	
54	674.007.00		Ugello D. 180	
55	675.055.00		Tubo collegamento bruciatore forno CFGG	
57	260.006.00		Molla verticale porta forno CFGG	
58	260.005.00		Molla orizzontale porta forno CFGG	
59	652.004.00		Guarnizione verticale forno CFGG	
60	652.003.00		Guarnizione orizzontale forno CFGG	
61	611.163.00		Ass. camino forno CFGG	
62	611.164.00		Ass. cerniera superiore DX CFGG	
63	611.165.00		Ass. cerniera superiore SX CFGG	
64	611.166.00		Ass. cerniera inferiore DX CFGG	
65	611.167.00		Ass. cerniera inferiore SX CFGG	
66	621.133.00		Schienale cucina 110	
67	621.189.00		Fianco DX cucina CFGG	
68	621.190.00		Fianco SX cucina CFGG	
69	641.026.00		Boccola per cerniere porte	
70	684.012.00		Scrocchetto a pinze M+F	
71	672.018.00		Termocoppia M8x1 L.1200 per forno G. filettato	
72	672.019.00		Candela per forno	
73	623.095.00		Distanziatore portaugello CFGG	
74	623.034.00		Supporto bulbo termostato forno	
75	641.013.00		Perno fissaggio reggigriglie	