SAGI - ARMADIO NEUTRO 145 CM CON PIANO CALDO 4 x 1/1 GN
QL14NPC - 10-05-2006 » 15-05-2006

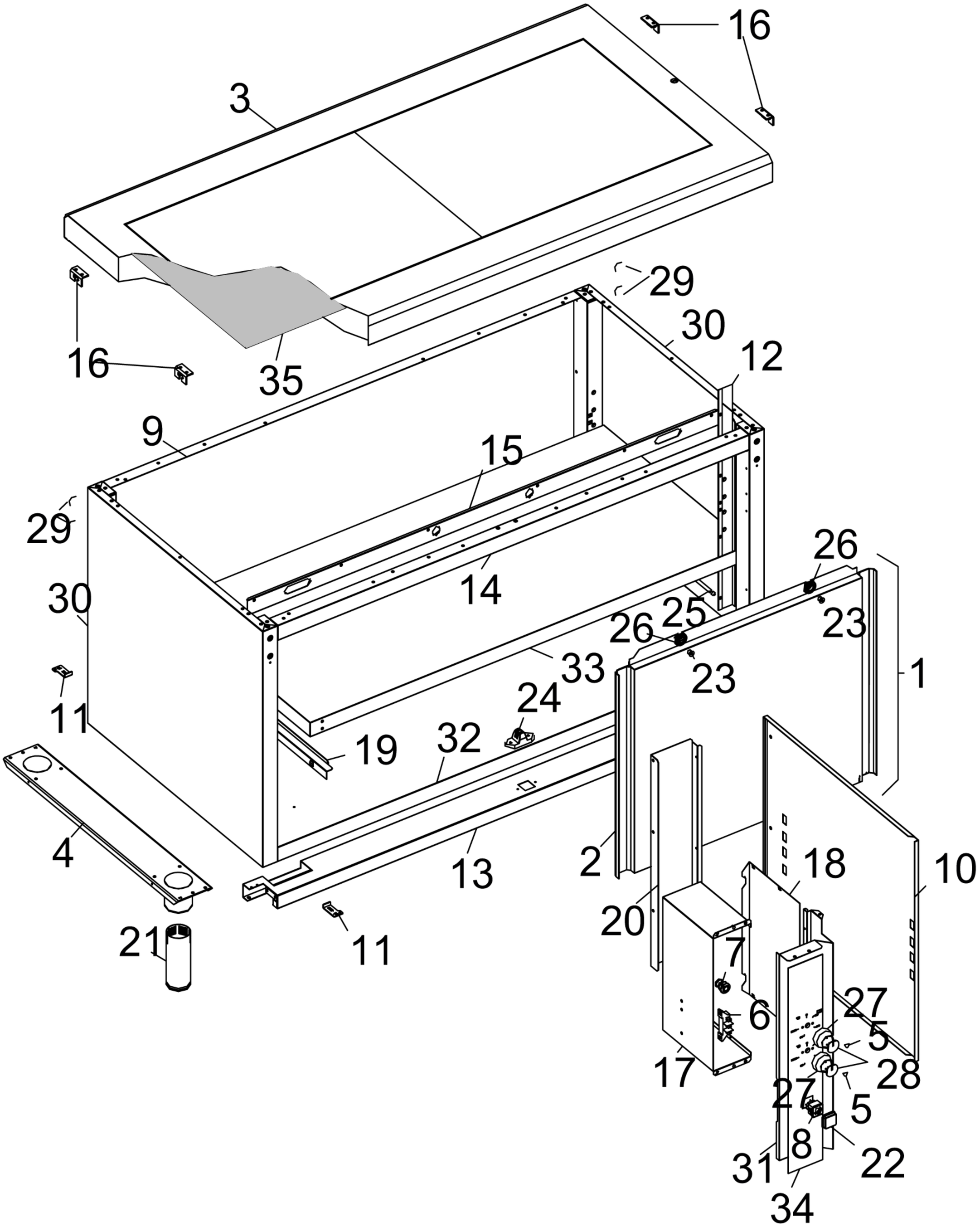

SAGI - ARMADIO NEUTRO 145 CM CON PIANO CALDO 4 x 1/1 GN
QL14NPC - A000520-GRUPPO ALZATE DI DISTRIBUZIONE - 10-05-2006 » 15-05-2006

