SAGI - ABBATTITORE/SURGELATORE 20/12 kg/ciclo. RAFF. ARIA
IM51A - 14-07-2011 » 27-02-2013

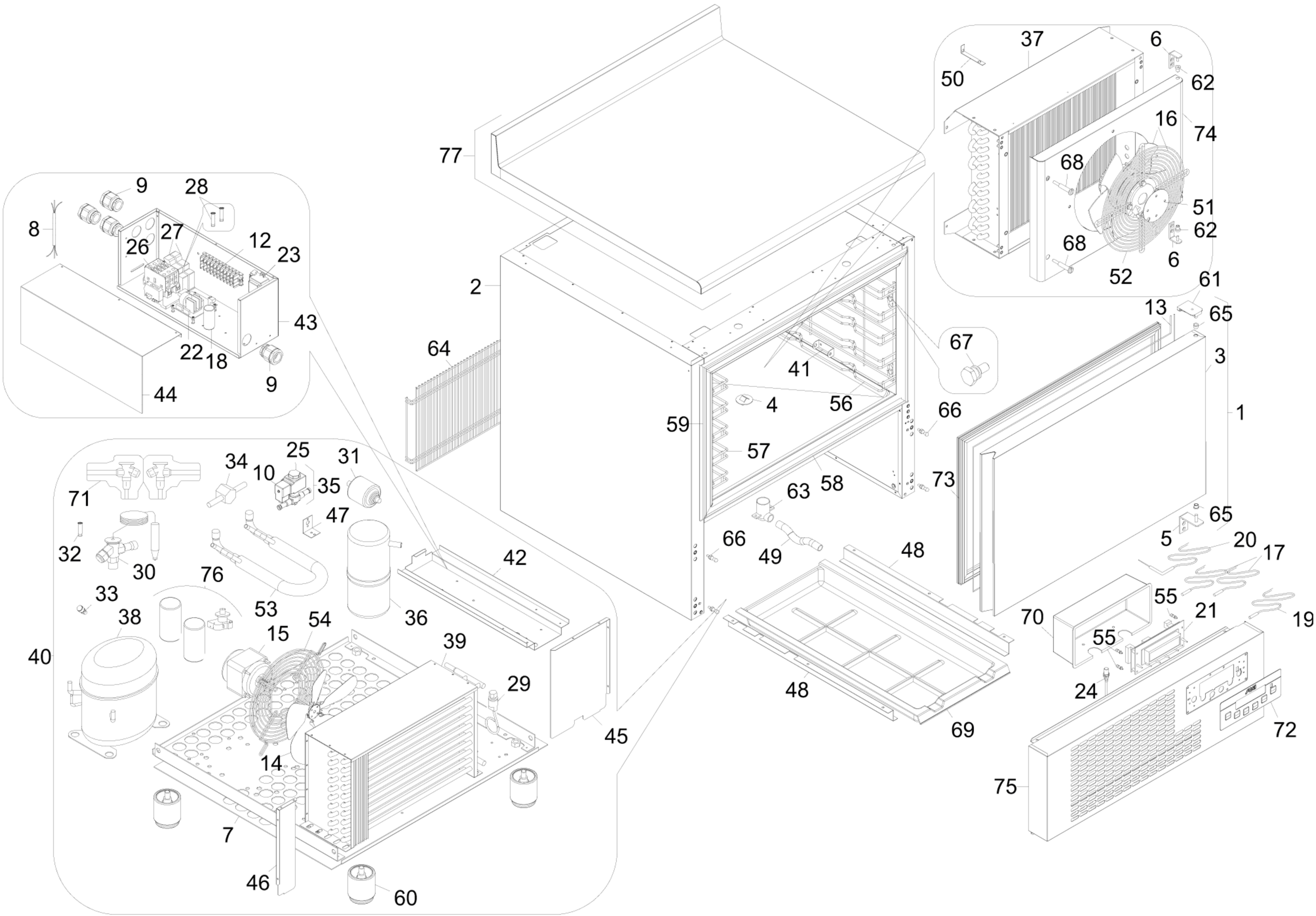

Pagina 1/1