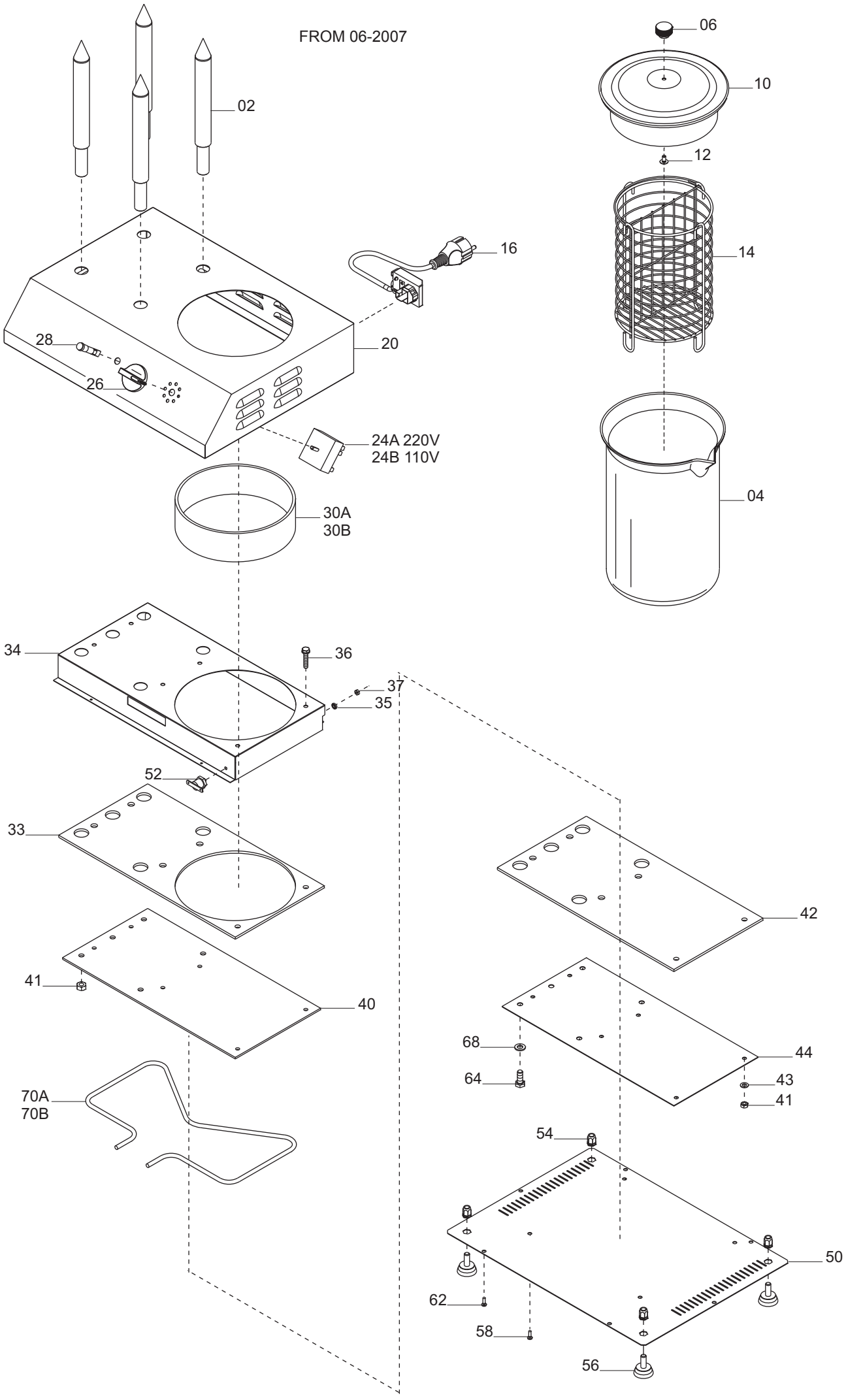
FROM 06-2007
02
06
10
12
14
16
20
28
26
24A 220V
24B 110V
30A
30B
04
34
36
37
35
52
33
42
41
40
68
44
64
43
41
70A
70B
54
50
62
58
56

Hot Dog 4 Y06 - from 2007.06 Tav. Unica

Riferi	Nome prodotto	Codice
2	PUNTATORE ANOD. HOT DOG Y06	GM2200010
4	BICCHIERE HOT DOG Y09	GM3556350
6	POMEL. cass. PD-CRT-LEI-TPO-Q	IGS333
10	COPERCHIO HOT DOG Y06	GM2200020
14	CESTELLO HOT DOG Y06	GM3047000
16	CAVO SHUKO 3X1 + KADO 1/3	GM5506040
20	CARCASSA 4 CHIODI HOT DOG Y06	GM2486602
24A	REGOLAT.DI ENERGIA SALAMAND.PRO G	IB5256500
24B	REGOLATORE DI ENERGIA 110V HD Y06	GM5866250
26	MANOP.X REG.DI ENERG.SALAM.PRO G	IB4206412
28	LAMPADA SPIA	IB5846400
30A	ANELLO ALLUMINIO HD Y06	GM2100020
30B	ANELLO ALLUMINIO HD Y09	GM2100030
33	CARTENE ISOLATORE SUP.2°HD Y06	GM6206510
42	CARTENE ISOLATORE INF.2°HD Y06	GM6206520
50	FONDELLO HOT DOG Y06	GM2486605
52	TERMOSTATO DI SICUREZZA HD Y06	GM5866100
56	Piedino PD-CRT-LEI-TPO	IGS360
70B	RESISTENZA 110V-600W 2°HD Y06	GM5256455
70A	RESISTENZA 220V-600W 2°HD Y06	GM5256450