SAGI - ISOLA 153 CM CON PIANO REFRIGERATO
QI14PR - 20-04-2009 »

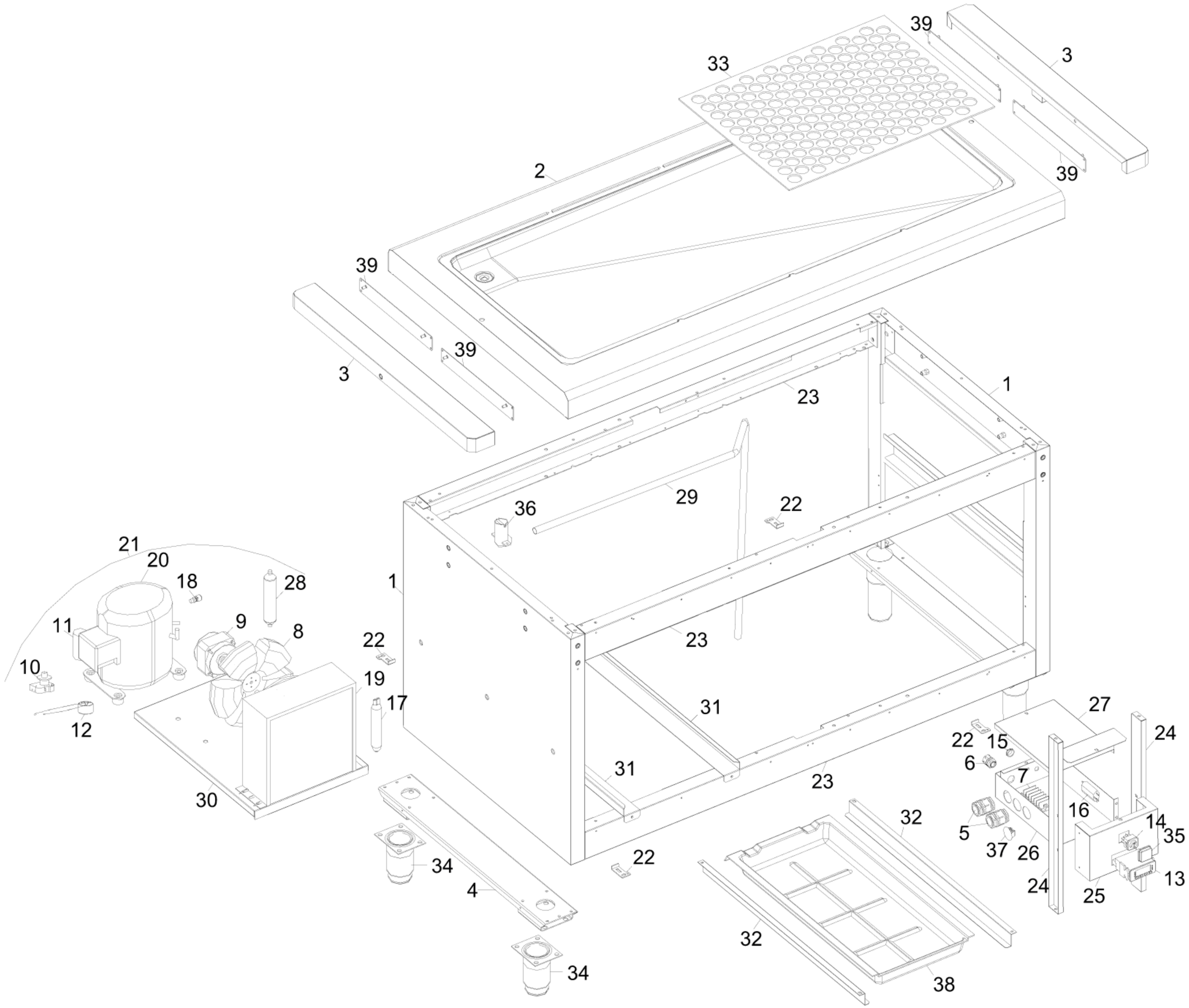

SAGI - ISOLA 153 CM CON PIANO REFRIGERATO
QI14PR - A000540-GRUPPO ALZATE DI DISTRIBUZIONE - 20-04-2009 »

