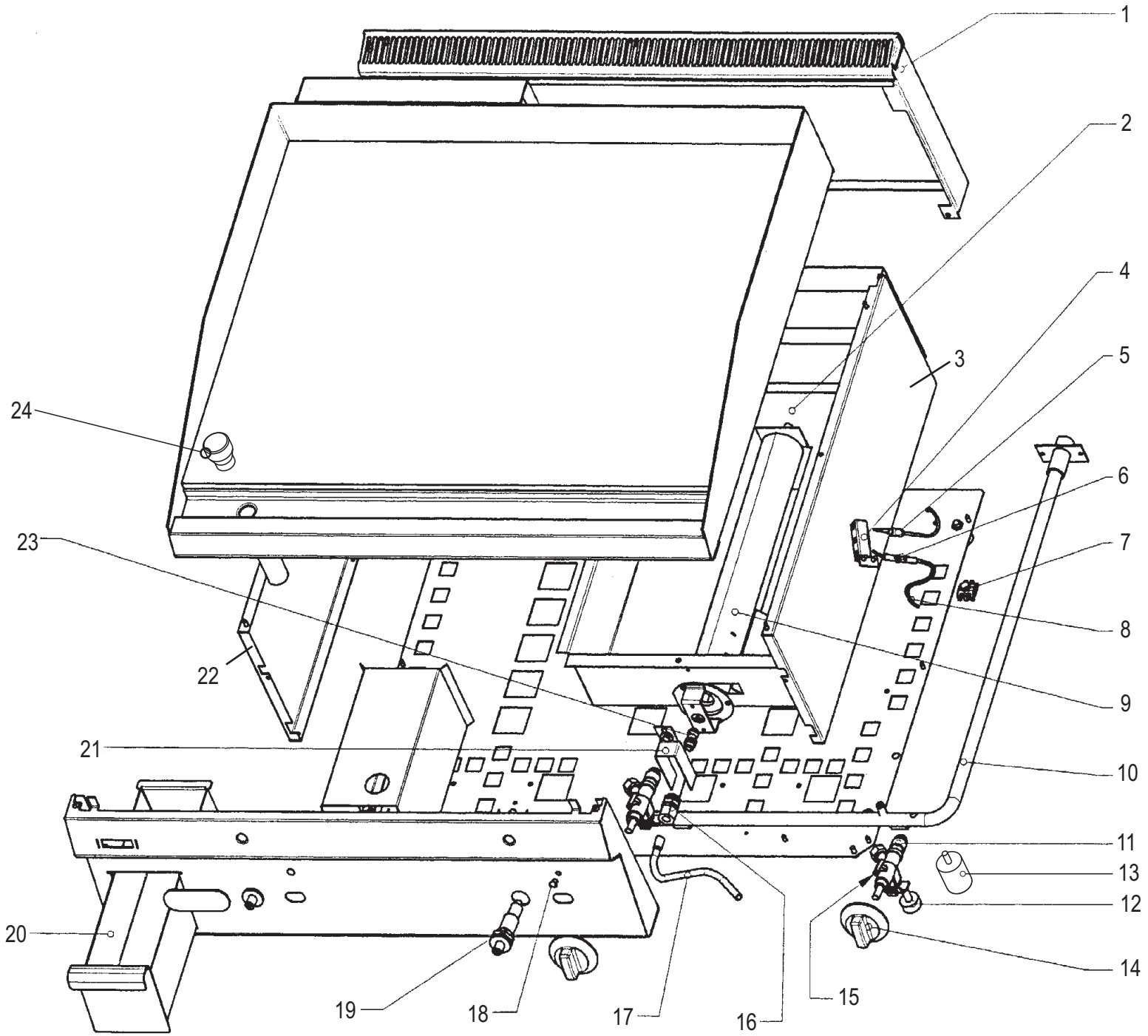
1
2
3
4
5
6
7
8
9
10
11
12
13
14
15
16
17
18
19
20
21
22
23
24

CODICI RICAMBIO PER FINITO / SPARE PARTS FOR THE FINISHED PRODUCT

Aggiornato al/Updated to 27/11/17

Artic./Item	Descrizione/Description	Modello/Model
113025	**FRY TOP GAS PIASTRA RIGATA** **GAS FRY-TOP WITH RIBBED PLATE**	**FTRR70G/G6**

Cons./Recom.	Pos./Posit.	Ricambio/Replacement			Prezzo/Price List
	01	RC00525000	ASSIEME CAMINO FT70G6	FLUE ASSEMBLY FT70G6	87,22
	02	RC00410000	CAMERA COMBUSTIONE FRY-TOP COMPLETA	COMBUSTION CHAMBER FT	59,04
	03	RC01251000	FIANCO DX SNACK	RIGHT SIDE SNACK	32,77
	04	RC00411000	SUPPORTO PILOTA 3VIE	3-WAY PILOT SUPPORT	6,29
*	05	RC00367000	TERMOCOPPIA L=600MM	THERMOCOUPLE FOR TOP BURNER	15,56
*	06	RC00120000	CANDELETTA D'ACCENSIONE	SPARK PLUG	13,47
	07	RC00304000	MORSETTO EQUIPOTENZIALE COMPLETO	EQUIPOTENTIAL CONNECTING BLOCK	6,62
*	08	RC00123000	CAVO PER CANDELETTA	WIRE FOR SPARK PLUG	9,27
	09	RC00366000	BRUCIATORE	BURNER	54,72
	10	RC00526000	RAMPA FT70G6	RAMP FT70G6	52,07
	11	RC00369000	RUBINETTO	GAS COCK	38,28
	13	RC00518000	PIEDINO H=50 MM	FOOT	5,74
	14	RC01884000	MANOPOLA GAS SNACK NERA	BLACK KNOB FOR LINE SNACK	9,47
	14	RC02072000	MANOPOLA GAS SNACK GRIGIA	GREY KNOB	8,79
	16	RC00414000	PORTAUGELLO	NOZZLE HOLDER	9,50
	17	RC00415000	TUBETTO GAS FRY-TOP	GAS PIPE FRY-TOP	8,09
*	19	RC00128000	ACCENDITORE PIEZO CON DADO	PIEZO IGNITER	16,99
	20	RC00312000	CASSETTO	DRAWER	67,53
	21	RC00413000	FASCETTA REGOLAZIONE ARIA METANO	AIR REGULATION CLAMP	8,60
	21	RC01049000	FASCETTA REGOLAZIONE ARIA GPL	AIR REGULATION CLAMP	9,44
	22	RC01252000	FIANCO SX SNACK	LEFT SIDE SNACK	32,77
	24	RC00573000	TAPPO PER FRYTOP	OIL DRAIN PLUG	16,21

L'azienda si riserva il diritto di apportare ulteriori aggiornamenti senza preavviso. / The data may be updated without prior warning