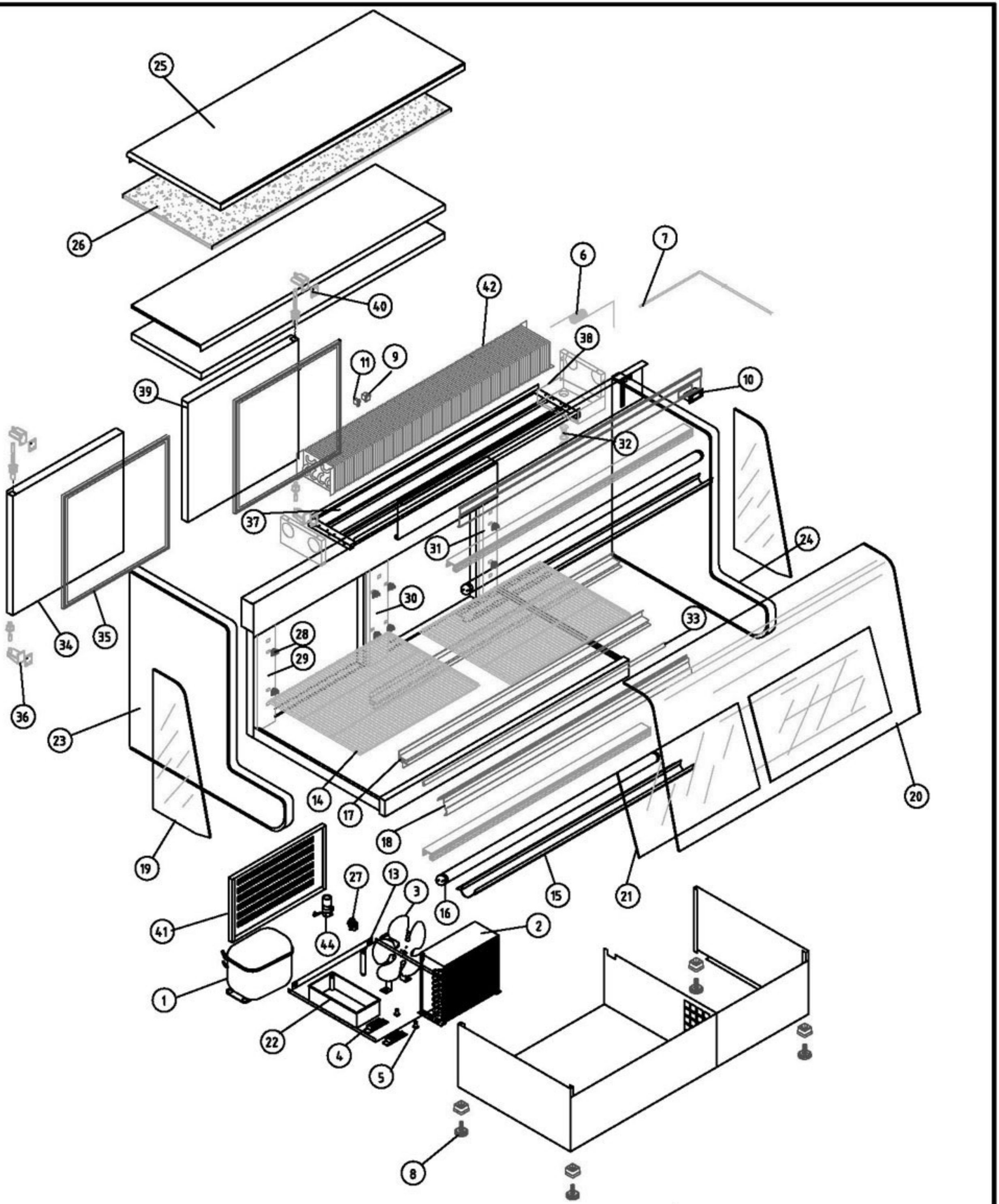

V1 VITRINAS CERRADAS

COD. PIEZA: X

SUSTITUYE A: .

SUSTITUIDO POR: .

COTAS SIN TOLERANCIA **DIN 7168-f**

	GRADO TOLERANCIA	FINO	MEDIO	GRUESO
ANGULAR	HASTA 10 mm	±1°		±1° 30'
	MAS DE 10 A 50 mm	±30'		±50'
	MAS DE 50 A 120 mm	±20'		±25'
	MAS DE 120 A 400 mm	±10'		±15'
	MAS DE 400 mm	±5'		±10'

	GRADO TOLERANCIA	FINO	MEDIO	GRUESO
LINEAL	HASTA 3 mm	±0,05	±0,10	±0,15
	MAS DE 3 A 6 mm	±0,05	±0,10	±0,20
	MAS DE 6 A 30 mm	±0,10	±0,20	±0,50
	MAS DE 30 A 120 mm	±0,15	±0,30	±0,80
	MAS DE 120 A 400 mm	±0,20	±0,50	±1,20
	MAS DE 400 A 1000 mm	±0,30	±0,80	±2,00
	MAS DE 1000 A 2000 mm	±0,50	±1,20	±3,00

Material:

Acabado:

COMÚN A

MODELO	Ud.	MODELO	Ud.	MODELO	Ud.	MODELO	Ud.	MODELO
VC-14-I	1							

A4	Nombre	Fecha
Dibujado	MJGG	. 21-3-03
Modificado	.	.

FAGOR
FAGOFRI s.a.

Escala 1:25

RECAMBIOS VC-14-I

Código máquina:

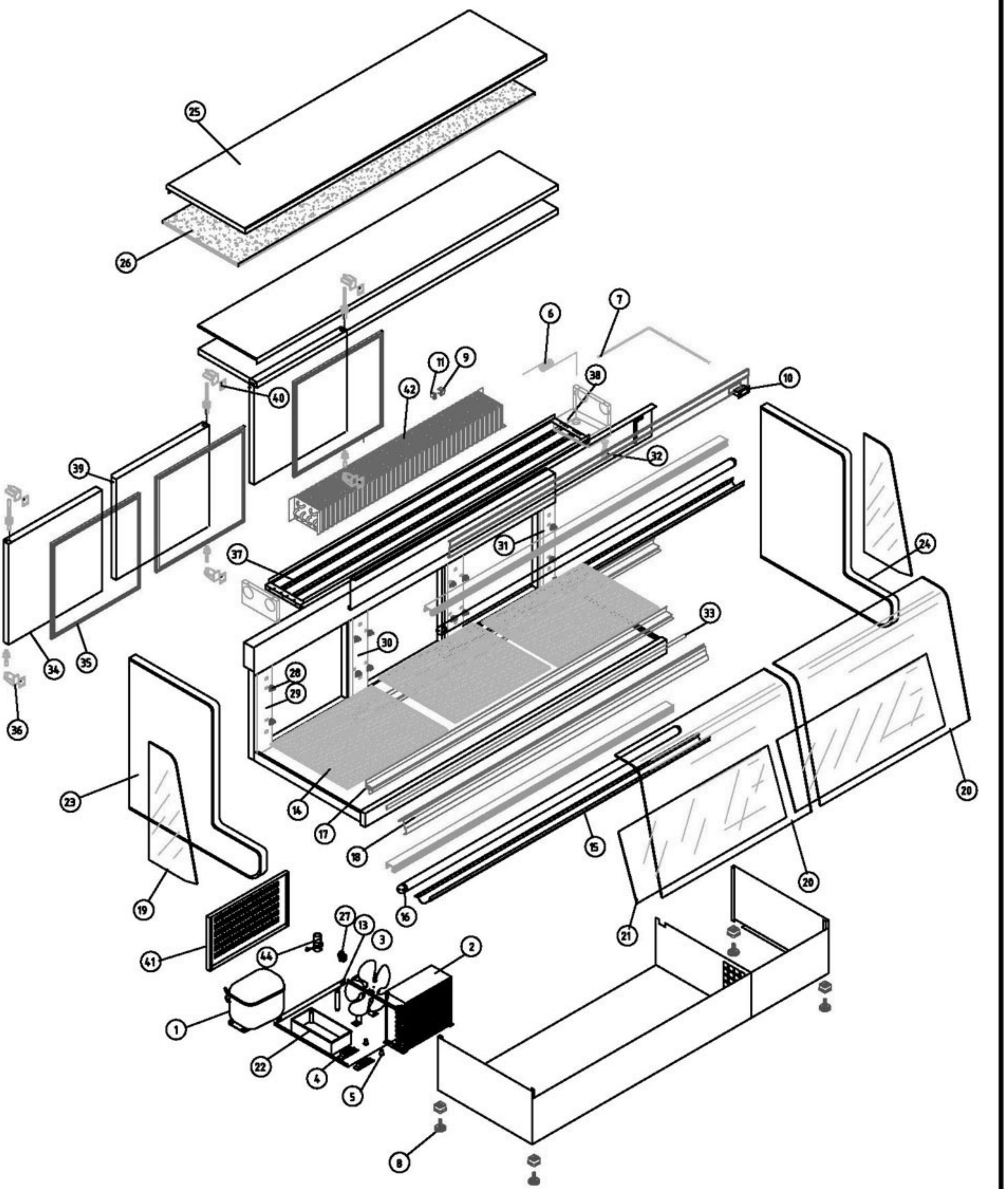

V1 VITRINAS CERRADAS

COD. PIEZA:

SUSTITUYE A: .

SUSTITUIDO POR: .

COTAS SIN TOLERANCIA **DIN 7168-f**

	GRADO TOLERANCIA	FINO	MEDIO	GRUESO
ANGULAR	HASTA 10 mm	±1°		±1° 30'
	MAS DE 10 A 50 mm	±30'		±50'
	MAS DE 50 A 120 mm	±20'		±25'
	MAS DE 120 A 400 mm	±10'		±15'
	MAS DE 400 mm	±5'		±10'

	GRADO TOLERANCIA	FINO	MEDIO	GRUESO
LINEAL	HASTA 3 mm	±0,05	±0,10	±0,15
	MAS DE 3 A 6 mm	±0,05	±0,10	±0,20
	MAS DE 6 A 30 mm	±0,10	±0,20	±0,50
	MAS DE 30 A 120 mm	±0,15	±0,30	±0,80
	MAS DE 120 A 400 mm	±0,20	±0,50	±1,20
	MAS DE 400 A 1000 mm	±0,30	±0,80	±2,00
	MAS DE 1000 A 2000 mm	±0,50	±1,20	±3,00

Material:

Acabado:

COMÚN A

MODELO	Ud.	MODELO	Ud.	MODELO	Ud.	MODELO	Ud.	MODELO
VC-20-I	1							

A4	Nombre	Fecha	FAGOR FAGOFRI s.a.
Dibujado	MJGG	.24-3-03	
Modificado	.	.	
Escala 1:30	RECAMBIOS VC-20-I		Código máquina:

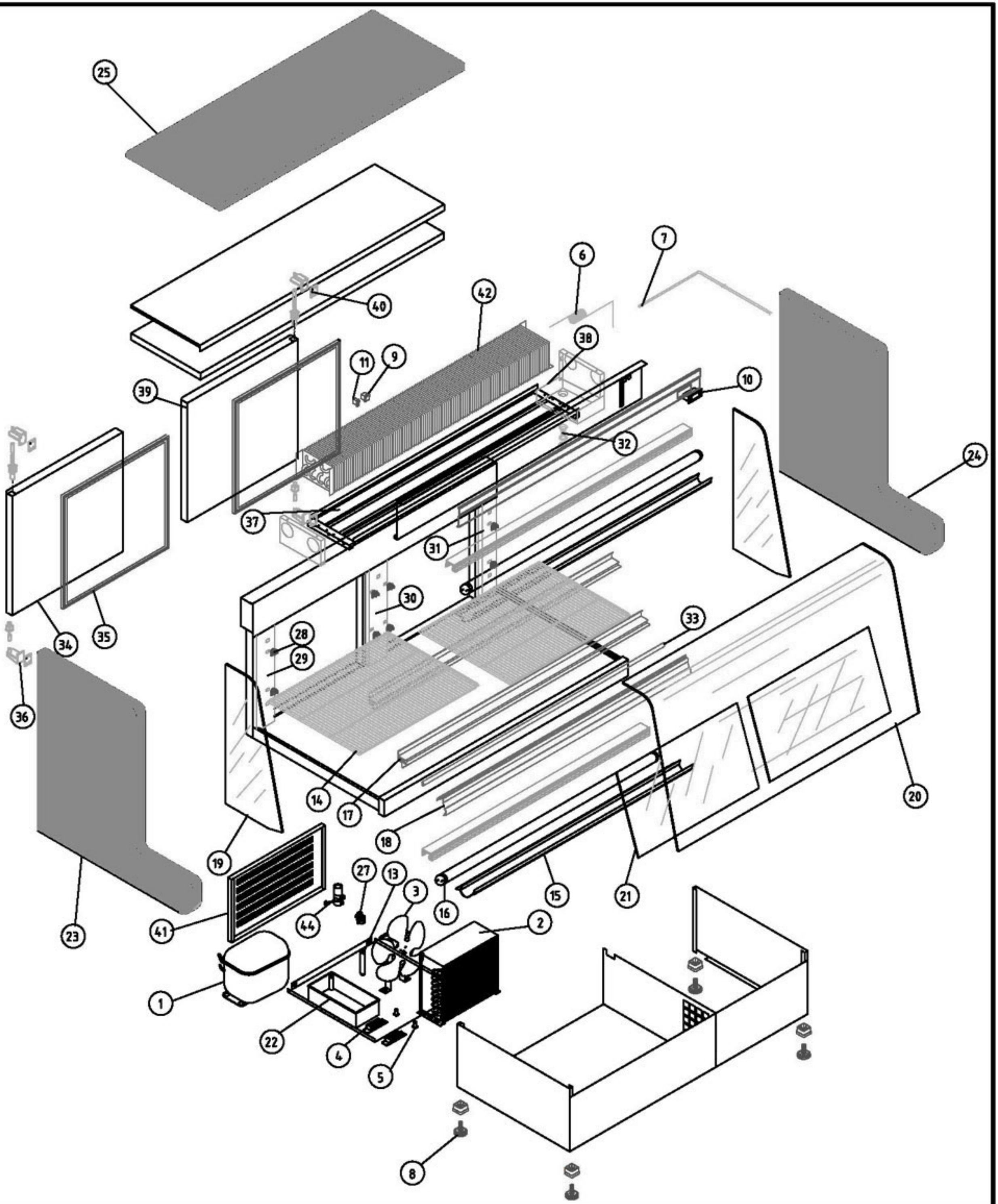

V1 VITRINAS CERRADAS

COD. PIEZA: X

SUSTITUYE A: .

SUSTITUIDO POR: .

COTAS SIN TOLERANCIA **DIN 7168-f**

	GRADO TOLERANCIA	FINO	MEDIO	GRUESO
ANGULAR	HASTA 10 mm	±1°		±1° 30'
	MAS DE 10 A 50 mm	±30'		±50'
	MAS DE 50 A 120 mm	±20'		±25'
	MAS DE 120 A 400 mm	±10'		±15'
	MAS DE 400 mm	±5'		±10'

	GRADO TOLERANCIA	FINO	MEDIO	GRUESO
LINEAL	HASTA 3 mm	±0,05	±0,10	±0,15
	MAS DE 3 A 6 mm	±0,05	±0,10	±0,20
	MAS DE 6 A 30 mm	±0,10	±0,20	±0,50
	MAS DE 30 A 120 mm	±0,15	±0,30	±0,80
	MAS DE 120 A 400 mm	±0,20	±0,50	±1,20
	MAS DE 400 A 1000 mm	±0,30	±0,80	±2,00
	MAS DE 1000 A 2000 mm	±0,50	±1,20	±3,00

Material:

Acabado:

COMÚN A

MODELO	Ud.	MODELO	Ud.	MODELO	Ud.	MODELO	Ud.	MODELO
VC-14-M	1							

A4	Nombre	Fecha	FAGOR FAGOFRI s.a.
Dibujado	MJGG	. 24-3-03	
Modificado	.	.	
Escala 1:25	RECAMBIOS VC-14-M		Código máquina:

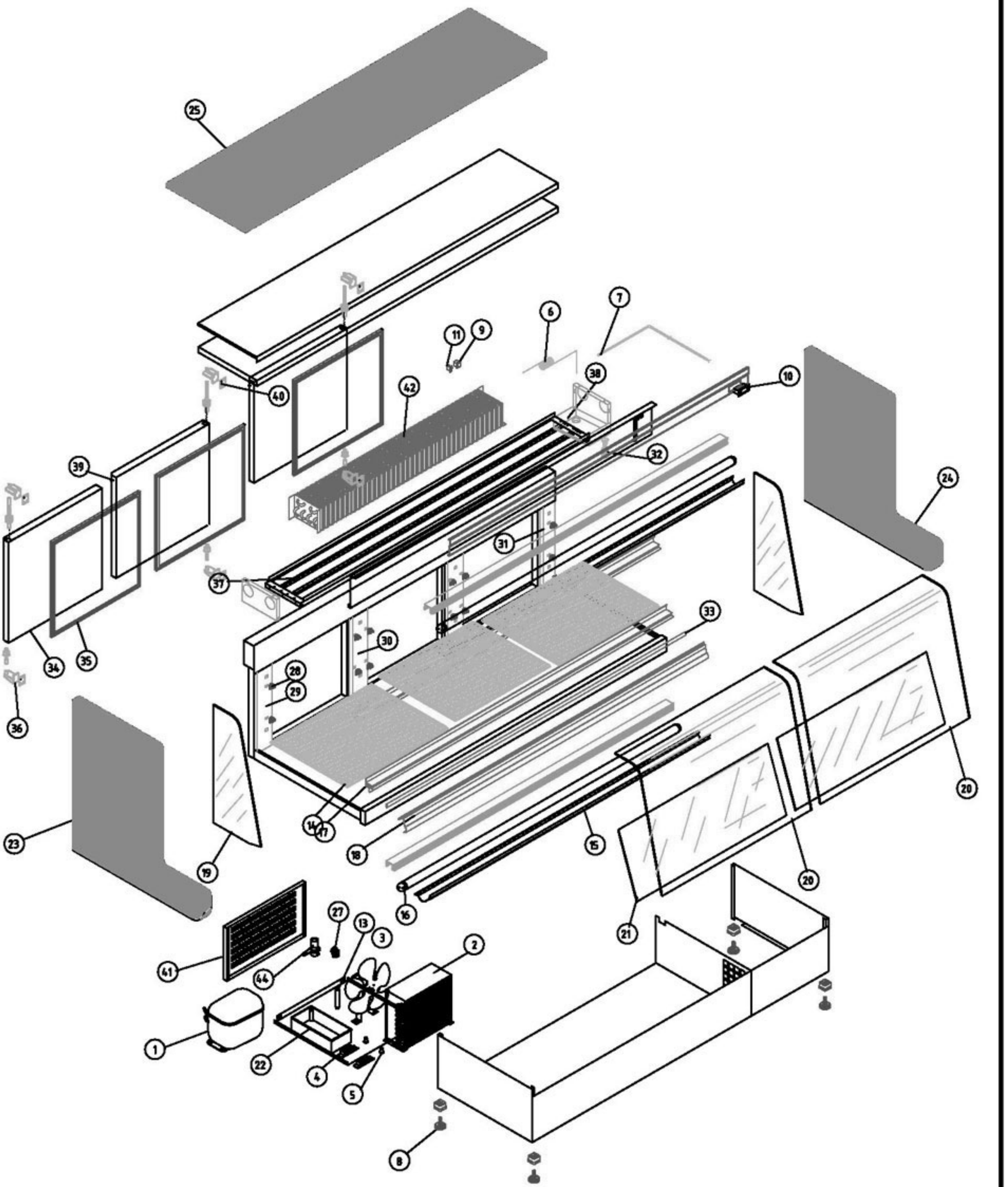

V1 VITRINAS CERRADAS

COD. PIEZA:

SUSTITUYE A: .

SUSTITUIDO POR: .

COTAS SIN TOLERANCIA **DIN 7168-f**

	GRADO TOLERANCIA	FINO	MEDIO	GRUESO
ANGULAR	HASTA 10 mm	±1°		±1° 30'
	MAS DE 10 A 50 mm	±30'		±50'
	MAS DE 50 A 120 mm	±20'		±25'
	MAS DE 120 A 400 mm	±10'		±15'
	MAS DE 400 mm	±5'		±10'

	GRADO TOLERANCIA	FINO	MEDIO	GRUESO
LINEAL	HASTA 3 mm	±0,05	±0,10	±0,15
	MAS DE 3 A 6 mm	±0,05	±0,10	±0,20
	MAS DE 6 A 30 mm	±0,10	±0,20	±0,50
	MAS DE 30 A 120 mm	±0,15	±0,30	±0,80
	MAS DE 120 A 400 mm	±0,20	±0,50	±1,20
	MAS DE 400 A 1000 mm	±0,30	±0,80	±2,00
	MAS DE 1000 A 2000 mm	±0,50	±1,20	±3,00

Material:

Acabado:

COMÚN A

MODELO	Ud.	MODELO	Ud.	MODELO	Ud.	MODELO	Ud.	MODELO
VC-20-M	1							

A4	Nombre	Fecha
Dibujado	MJGG	.24-3-03
Modificado	.	.

FAGOR
FAGOFRI s.a.

Escala 1:30

RECAMBIOS VC-20-M

Código máquina:

RECAMBIOS VITRINAS ASPES

revisión 01-03-2003

FAGOR

FAGOFRI S.A.

Nº	CÓDIGO	DESCRIPCIÓN	MODELOS	VC-14-I	VC-20-I	VC-14-M	VC-20-M
				VITRINA CERRADA			
1	6021010008	COMPR.SC-12-G R134A		1	1	1	1
2	6029020003	CONDENSADOR 9X3 FAGC0021		1	1	1	1
3	6021050002	VENTILADOR 10W PATA -PALA 220V		1	1	1	1
4	6021290014	REACTANCIA 220V/40W		1		1	
4	6021290007	REACTANCIAS 220/65W			1		1
5	6021290012	CEBADOR 4-80W 220V		1	1	1	1
6	V107020005	CAPILAR 1,25X2100		1	1	1	1
7	6021350013	SONDA TERMOST.REF NTC 15KOhm		1	1	1	1
8	6003010016	CONTERA 30X30 REGULADOR M10		1	1	1	1
9	6021130003	PILOTO AMB.FUNCION.		1	1	1	1
10	6021350015	TERMOSTATO TERM. REFRIG.ID 961F		1	1	1	1
11	6021130001	INTERRUP.BIPOLAR AMBAR.ON/OFF		1	1	1	1
13	6047010003	FILTRO DESHIDRAT.40GR 1/4X1/4		1	1	1	1
14	6027010011	PARRILLA VC LATERAL SUP.637X487		2	2	2	2
14	6027010010	PARRILLA VC LATERAL INF.637X527		2	2	2	2
14	6027010012	PARRIL VC20 INF.CENT.600X520			1		1
14	6027010013	PARRIL VC20 SUP.CENT.600X480			1		1
15	6007170102	PERFIL POLICARBONATO 1860 MM			1		1
15	6007170111	PERFIL POLICARBONATO 1760 MM			1		1
15	6007170108	PERFIL POLICARBONATO 1160MM		1		1	
15	6007170101	PERFIL POLICARBONATO 1260MM		1		1	
16	6021290004	TUBO FLUORESCENTE DE 23W		2		2	
16	6021290005	TUBO FLUORESCENTE DE 58W			2		2
17	V107130023	PERFIL SOP. EST.VC 1890 PLATA			2		
17	V107130025	PERFIL SOP. EST.VC 1866 ORO					2
17	V107130024	PERFIL SOP.DECOR.VC 1866 PLATA			2		2
17	V107130022	PERFIL SOPORTE DECORAC.VC 1266 PLATA				2	
17	V107130020	PERFIL SOPORTE ESTANTE VC 1290 PLATA		2		2	
17	V107130021	PERFIL SOPORTE DECORAC.VC 1266 PLATA		2		2	
18	V107130013	PERFIL FRONTAL ORO VC 1900 MM					1
18	V107130011	PERFIL FRONTAL PLATA VC 1900			1		
18	V107130012	PERFIL FRONTAL ORO VC 1300				1	
18	V107130010	PERFIL FRONTAL PLATA VC 1300		1			
19	6035050001	COST.LUNA PULIDA 300X642X8 VC		2	2	2	2
20	6035010012	CRISTAL CURVO 941 MM. VC-20			2		2
20	6035010002	CRISTAL CURVO 1280 MM VC-14		1		1	
21	6035050005	TABICA LUNA PULIDA 940X350X6			2		2
21	6035050004	TABICA LUNA PULIDA 640X350X6		2		2	
22	6003010023	BANDEJA EVAPORACIÓN AUTOMÁTICA		1	1	1	1
23	V103050007	COST.PLAST.TERM. IZD VC				1	1
23	V161290004	COST.VC INOX IZDO.		1	1		
24	V103050008	COST.PLAST.TERM. DCHO VC				1	1
24	V161290003	COST.VC INOX DCHO.		1	1		
25	V103050002	ENCIM.PLAST.TERM.VC-20					1
25	V103050001	ENCIM.PLAST.TERM.VC-14				1	
25	V181010002	ENCIMERA VC-20 INOX.			1		
25	V181010001	ENCIMERA VC-14 INOX.		1			
26	6001050058	AGLOM. 1870X475X13 VC-20			1		
26	6001050057	AGLOM.1270X475X13 VC-14		1			
27	6021010019	RELE ARRANQ. COMPR.SC-12-G		1	1	1	1
28	6003010020	SOPORTE PARRILLA		8	12	8	12
29	V109050023	CREMALL.IZDA VC		1	1	1	1
30	V109050025	CREMALL.CENTRAL VC		1	2	1	2
31	V109050024	CREMALL.DCHA VC		1	1	1	1
32	6003010034	DESAGÜE SAN MIGUEL		1	1	1	1
33	V107130017	PERFIL BASCULANTE ORO VC20 940					1
33	V107130016	PERFIL BASCULANTE ORO VC-14 1280				1	
33	V107130015	PERFIL BASCULANTE PLATA VC-20			1		
33	V107130014	PERFIL BASCULANTE PLATA VC-14 1280		1			
34	V169010005	PUERTA VC FAGOR APERT.DCHA		1	1	1	1
35	6045010015	BURLETE 561X518 VC		2	3	2	3
36	V169090002	BISAGRA SISTEMA GIRO A DCHA.		1	1	1	1
37	6021250018	RESIST.BAND.EVAP.VC-20 72W			1		1
37	6021250017	RESIST.BANDEJ.EVAP. VC-14 72W		1		1	
38	V109050010	BANDEJA DESAGÜE VC		1	1	1	1
39	V169010002	PUERTA VC FAGOR AP.IZDA		1	2	1	2
40	V169090001	BISAGRA SISTEMA GIRO A IZDA.		1	2	1	2
41	6027090003	REJILLA GRUPO VC 490X266 GALV		1	1	1	1
42	V129010003	EV.ESTATIC VC14,VC20(PINTADO)		1	1	1	1
44	6021010035	CONDENS.ARRANQUE SC 117U5017 80microF		1	1	1	1