PELAPATATE KG.10/15
MODELLO PRIMA DEL 2008

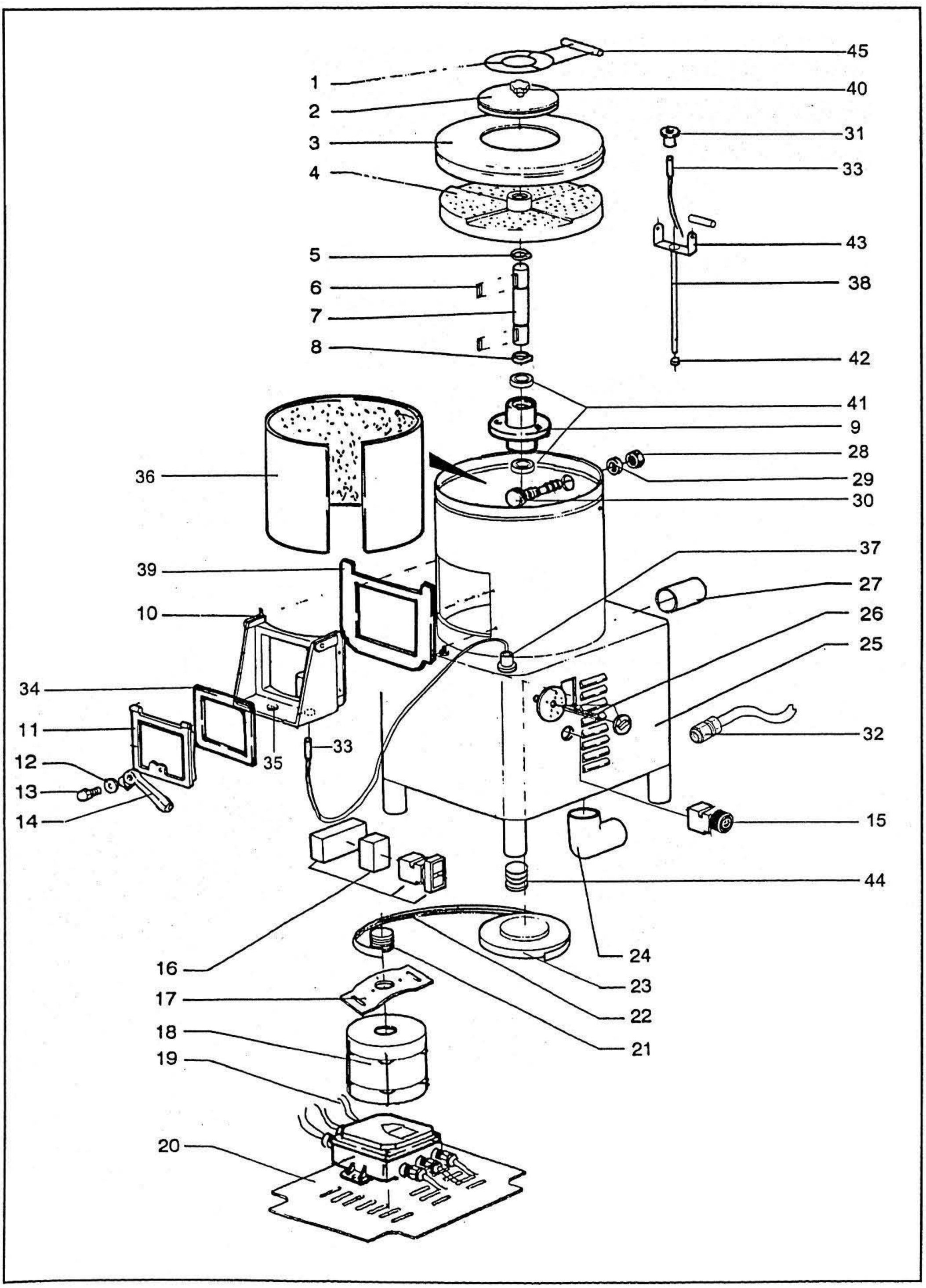

DATA ULTIMA MODIFICA	09/09/2015
MODELLO FINO AL 2008	

PREZZI NETTI

PELAPATATE KG.10/15 MODELLO VECCHIO

N.	Denominazione	Codice	
1	GRIGLIA KG.10	FP001	
	GRIGLIA KG.15	FP063	
2	COPERCHIO MOBILE KG.10	FP002	
	COPERCHIO MOBILE KG.15	FP041	
3	COPERCHIO FISSO KG.10	FP003	
	COPERCHIO FISSO KG.15	FP042	
4	DISCO ABRASIVO KG.10	FP004	
	DISCO ABRASIVO KG.15	FP043	
5	ANELLO SEEGER I40	FP005	
6	CHIAVETTA 6x6x20	FP006	
7	ALBERINO INOX D=22x140	FP007	
8	PARAOLIO 22x42x7	FP008	
9	DISCO DI GHISA	FP009	
	DISCO GHISA COMPLETO (5-6-7-8-9-41-41)	FP061	
10	TELAIO KG.10	FP010	
	TELAIO KG.15	FP044	
11	SPORTELLO	FP011	
12	RONDELLA INOX 16x1.5x8	FP012	
13	PRIGIONIERO INOX M10 M8	FP013	
14	LEVA OTTONE	FP014	
15	PULSANTE NERO	FP040	
16	PULSANTE ON/OFF	F0728	
17	PIASTRA SOSTEGNO MOTORE KG.10	FP017	
	PIASTRA SOSTEGNO MOTORE KG.15	FP075	
18	MOTORE V.230 KG.10	FP018	
	MOTORE V.380 KG.10	FP019	
	MOTORE V.230 KG.15	FP045	
	MOTORE V.380 KG.15	FP046	
19	SCHEDA V.230	FP037	
	SCHEDA V.380	FP077	
20	FONDO ZINCATO KG.10	FP020	
	FONDO ZINCATO KG.15	FP047	
21	PULEGGIA MOTORE KG.10	FP050	
	PULEGGIA MOTORE KG.15	FP064	
22	CINGHIA KG.10	FP021	
	CINGHIA KG.15	FP048	
23	PULEGGIA KG.10	FP022	
	PULEGGIA KG.15	FP065	
24	MANICOTTO	FP023	
25	CARCASSA INOX KG.10	FP024	
	CARCASSA INOX KG.15	FP049	
26	TEMPORIZZATORE	FP025	
29	RONDELLA NYLON BIANCO	FP051	
30	SPRUZZATORE	FP032	
31	PORTA MICRO	FP052	
32	PRESSACAVO PG 13,5	F0730	
33	SENSORE MAGNETICO	FP054	
34	GUARNIZIONE SPORTELLO	FP031	
35	RONDELLA INOX D.26x5	FP055	
36	FASCIA SUPP.CARTA ABR. KG.10	FP056	
	FASCIA SUPP.CARTA ABR. KG.15	FP070	

N.	Denominazione	Codice	Prezzo
37	PERNO PORTA SENSORE	FP057	
38	ASTA SOSTEGNO GRIGLIA 25x25x1,5	FP033	
	ASTA SOST.GRIGLIA COMPLETO (31/38/43)	FP066	
39	GUARNIZIONE TELAIO	FP058	
40	POMOLO KG.10	FP059	
41	CUSCINETTO 6004 2RS	FP060	
42	PERNO PORTA ASTA	FP067	
43	SUPPORTO MICRO	FP068	
44	PIEDINO IN GOMMA	FP069	
45	PERNO PORTAGRIGLIA DIAM.25x82	FP071	

VIA A.ALTOBELLI, 39 - ZONA ARTIGIANALE RIMINI SUD - 47924 RIMINI
Tel.0541/388222 - Fax.0541/385662 - fama@famaindustrie.com - www.famaindustrie.com