from 2014.06.15

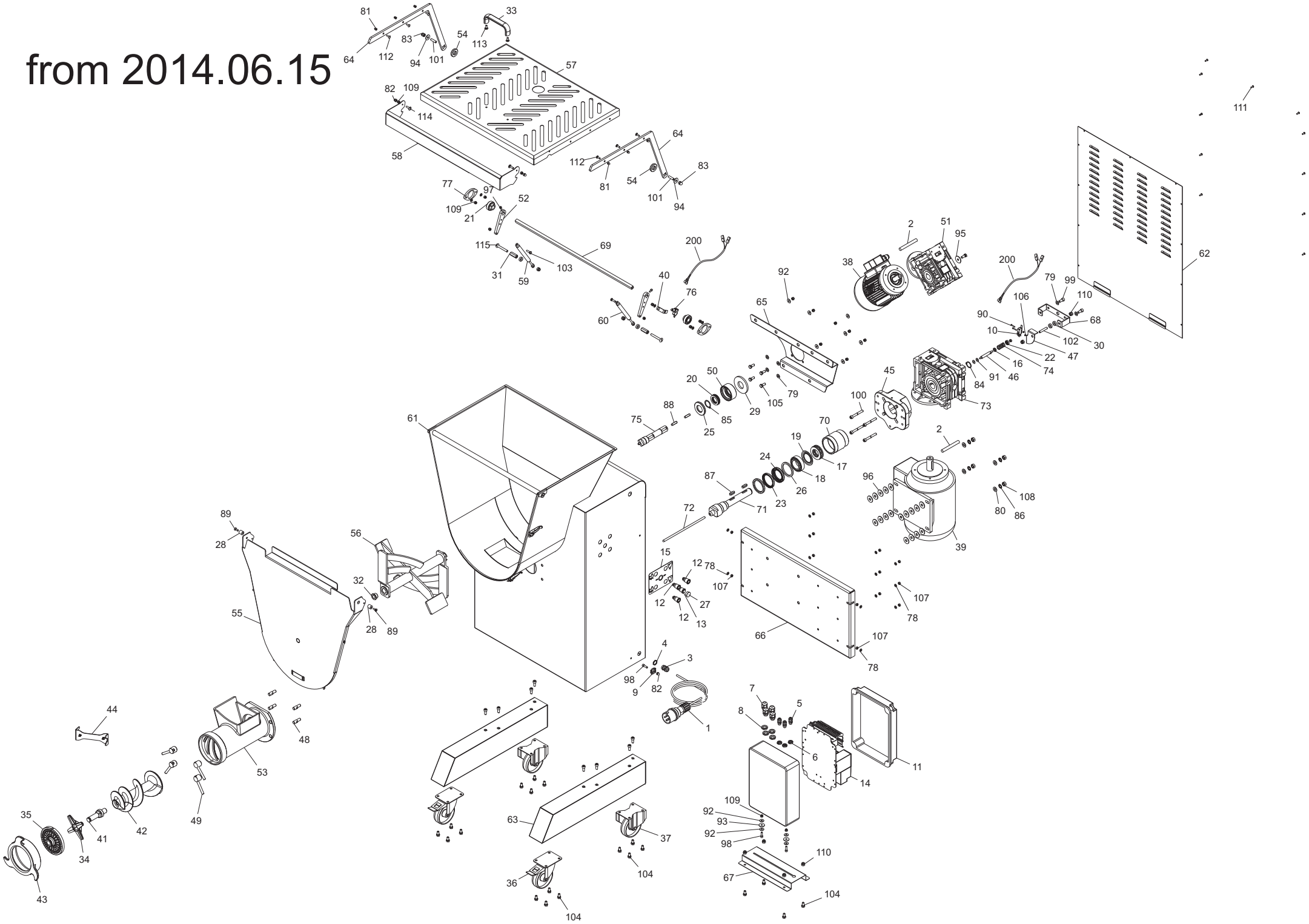

from 2014.06.15

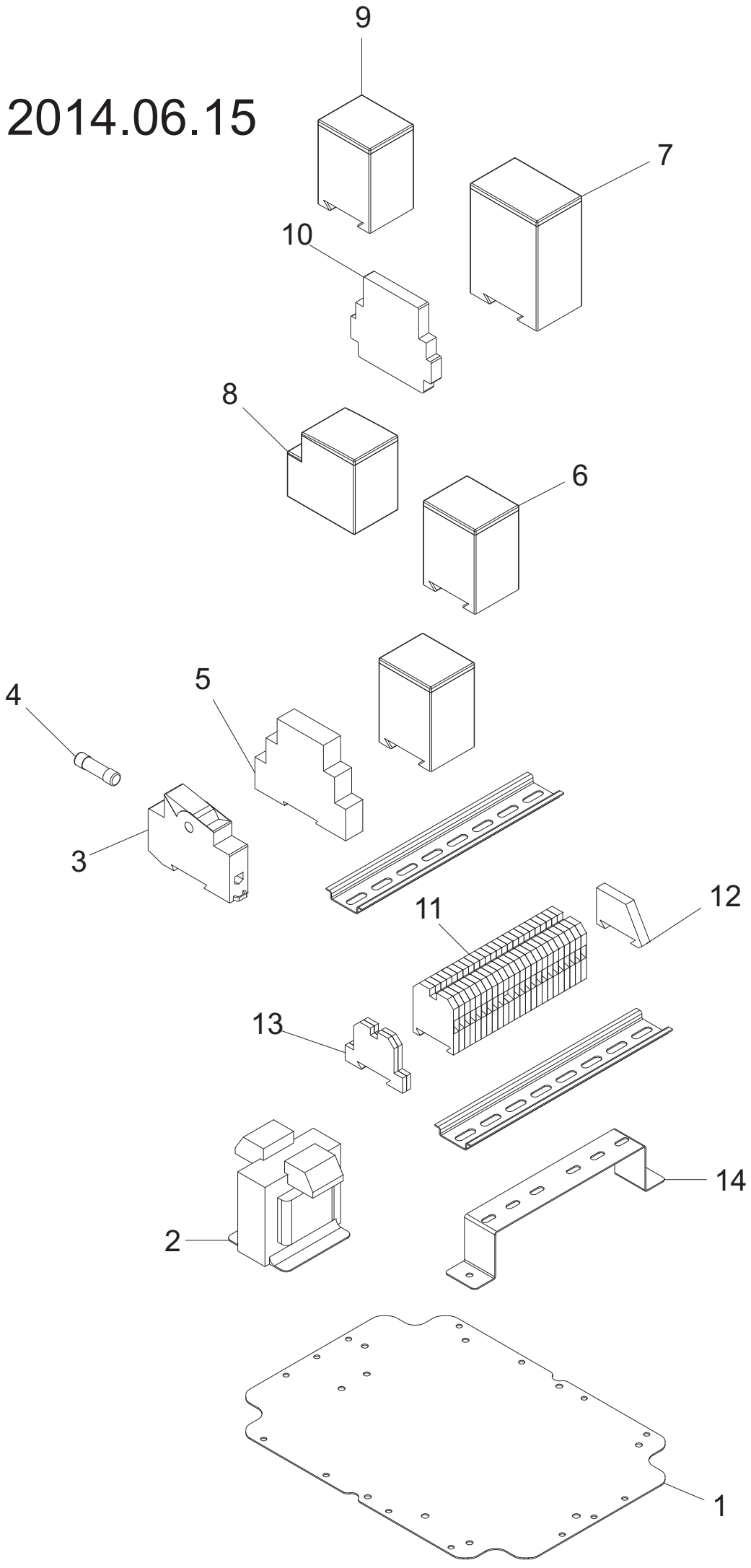

Unger

from 2014.06.15

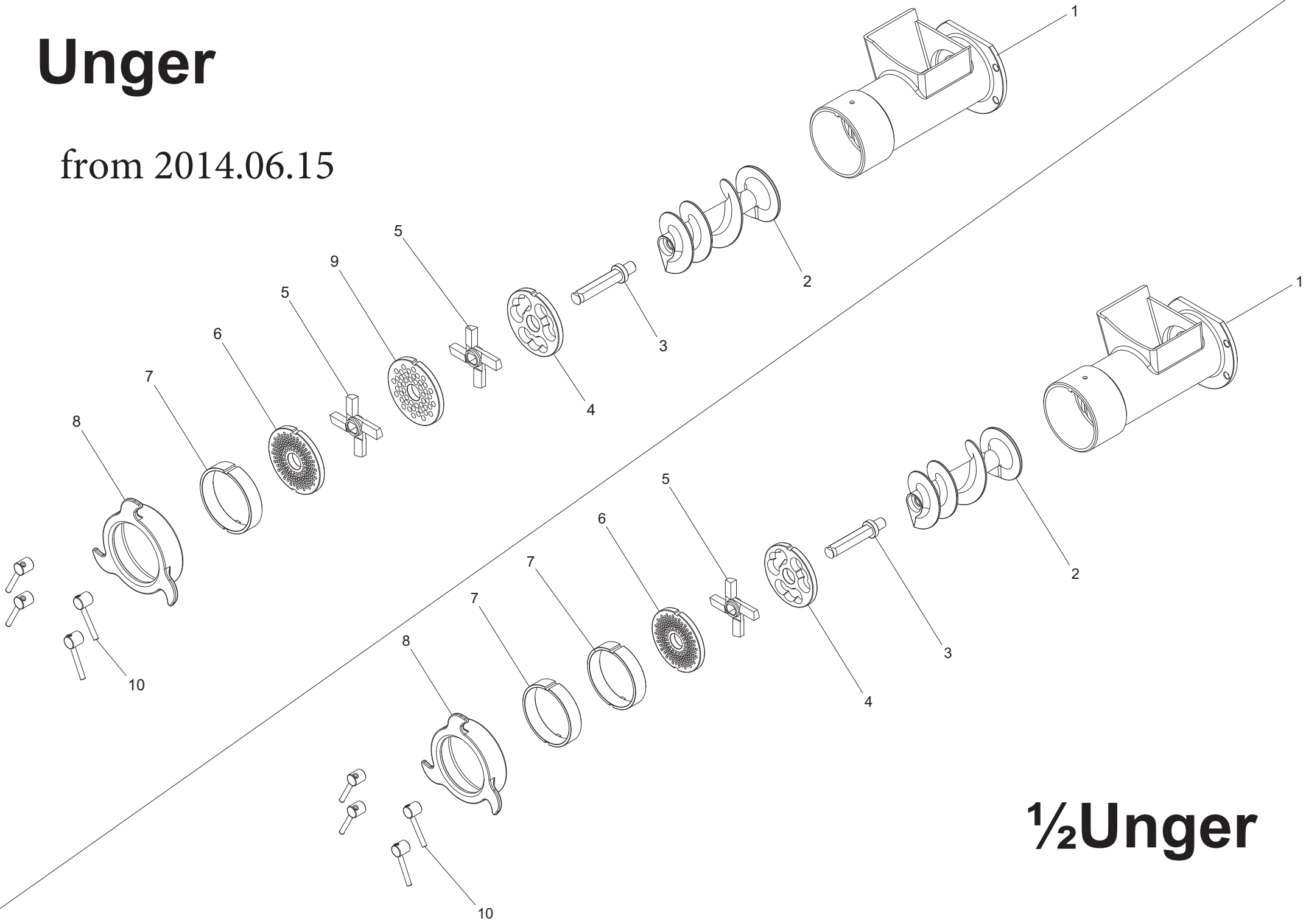

½Unger

Bocca lunga
Longer barrel head
Lange Ausgangöffnung
Bouche longue
Boca larga

from 2014.06.15

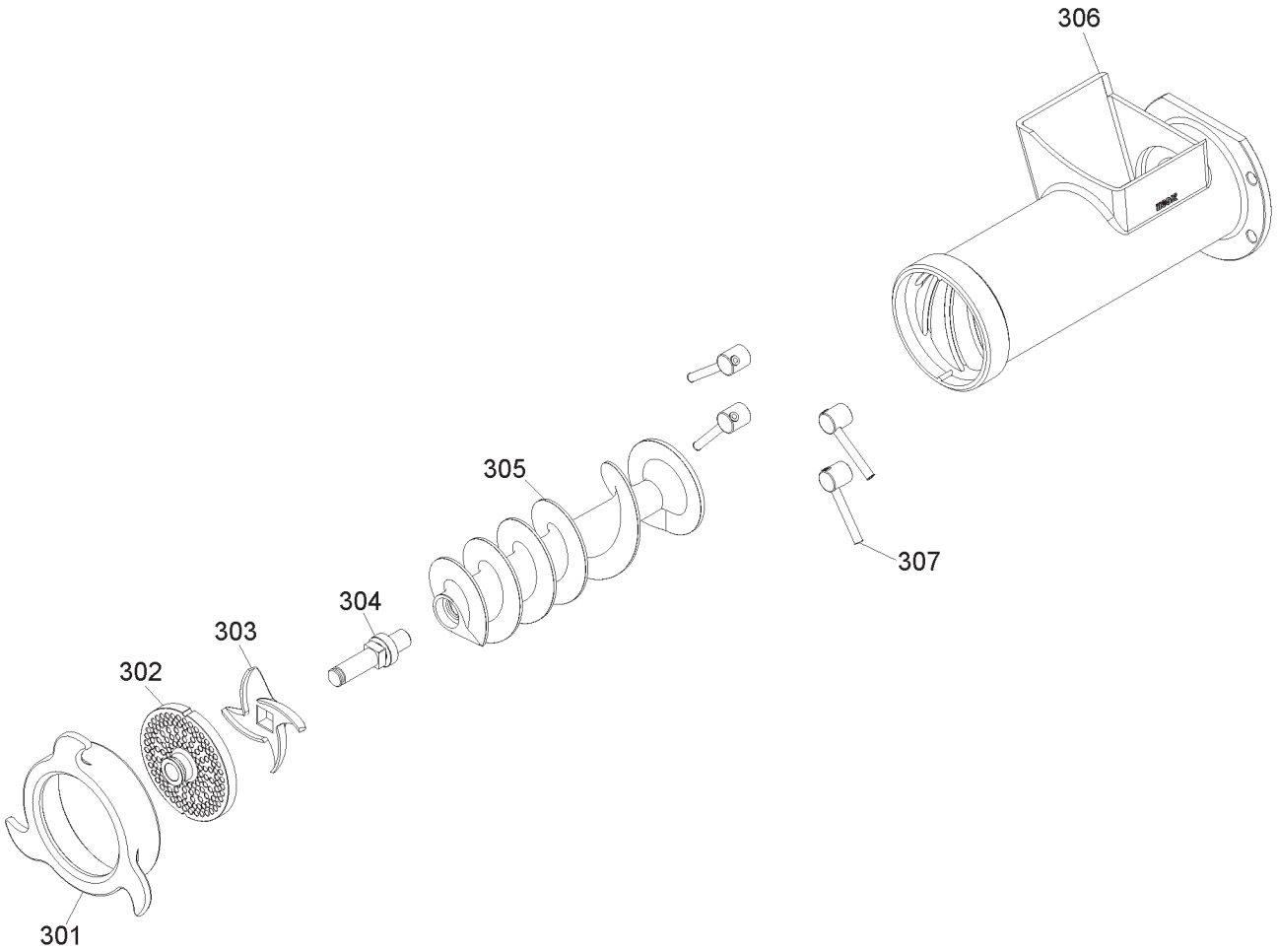

ENTERPRISE

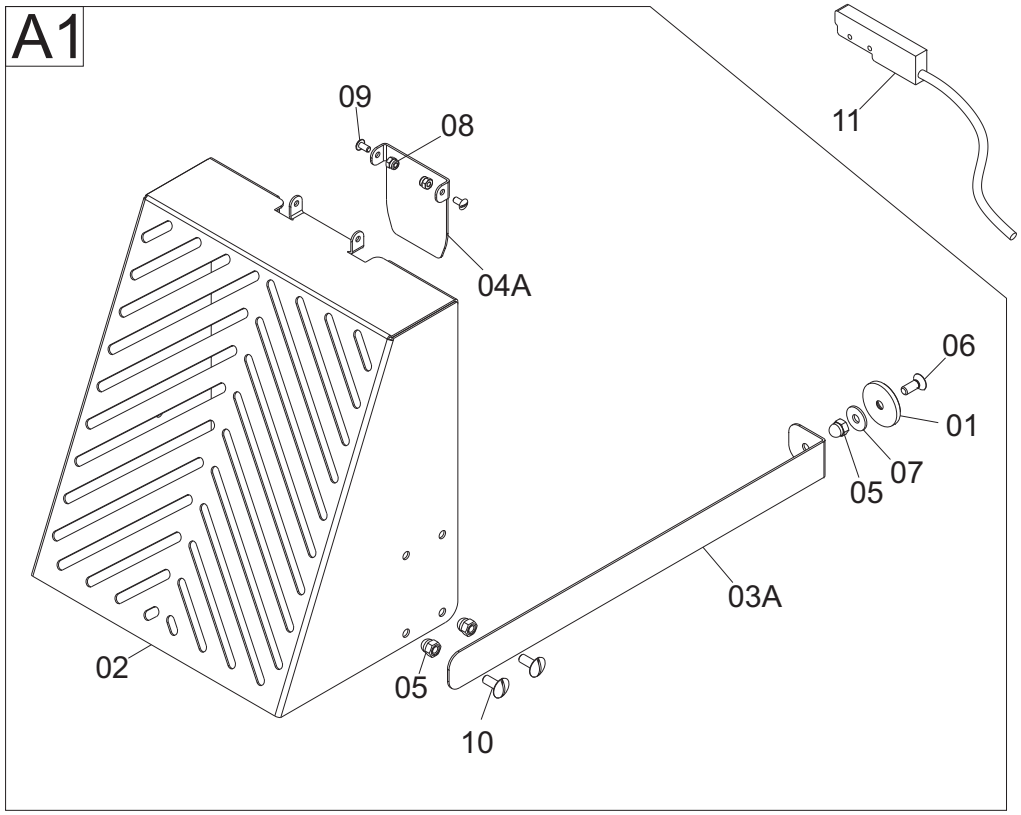

ENTERPRISE LONG
UNGER
UNGER LONG (Da / From 2011)

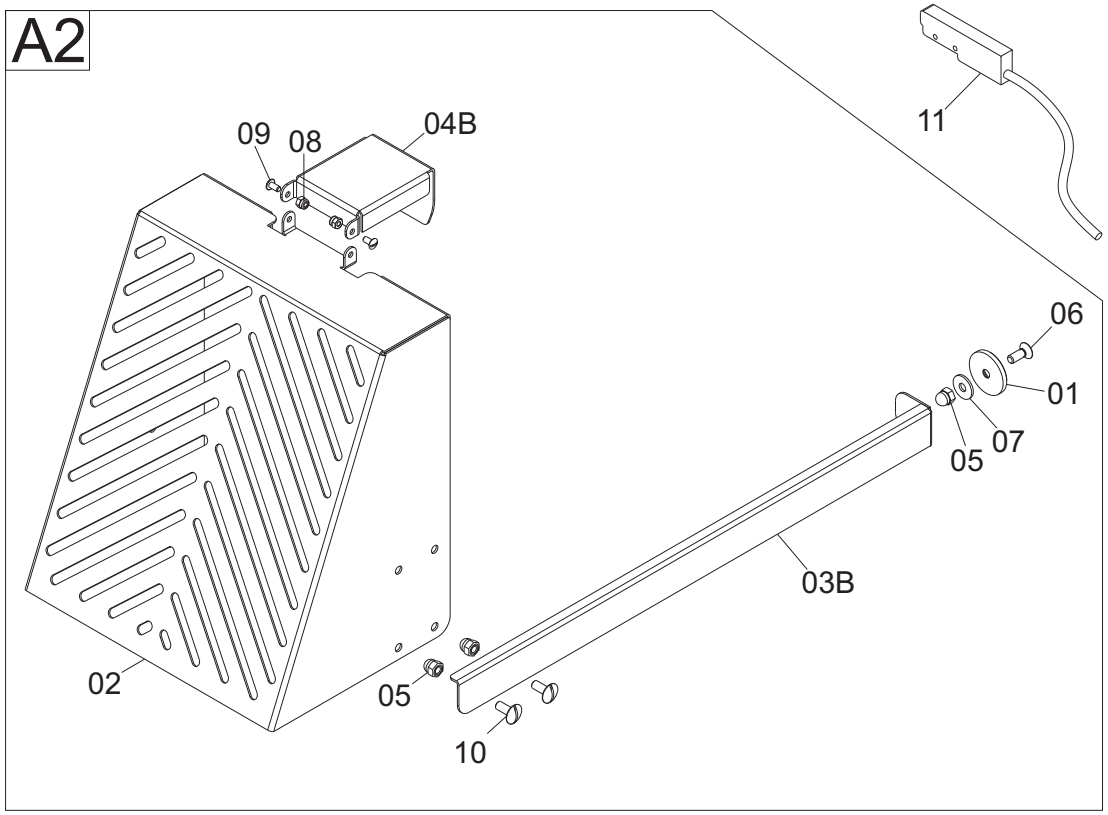

MASTER 90 Y12 Hp 5 PS CE - from 2014.06.15

Rifer	Nome prodotto	Codice
1	CAVO + SPINA CEE 3P + T.	LF1010047
2	CAVETTO TF/1,5 ALIMENTAZIONE MOTORE	LF1010055
3	PRESSACAVO OTT.NICH.PG 11	LF1010063
4	DADO OTT.NICH.PG 11	LF1010063A
5	PRESSACAVO PLASTICA PG7	LF1010068
6	DADO PLASTICA PG 7	LF1010068A
7	PRESSACAVO PLASTICA PG 11	LF1010072
8	DADO PLASTICA PG 11	LF1010072A
9	MORSETTO A PETTINE X EQUIPOTENZ. BZ	LF1030522050
10	MICRO CON LEVA NO-NC X ULTIMA PIAST	LF1033306
11	CASSETTA GW 44209	LF1034018
12	PULSANTE IX START SPIA 24 V FASTON	LF1041023
13	PULSANTE IX STOP RIALZ FASTON	LF1041025
14	IMPIANTO ELET-MECC-LOG TCM 30-90 BZ	LF1091290060
15	MOSTRINA PULSANTI MASTER 30-90	LF1095000
16	CUSCINETTO 10X16X4,3 HAMB. AUT	LF1131032010
17	CUSCINETTO REGGISPINTA 51207	LF1134401
18	CUSCIN.REGGISP. 33008 TC 42 GOLIA	LF1134505
19	PROT. CUSC. REGGIS. 33008JV TC GOL	LF1134508
20	CUSCINETTO REGGISPINTA 51106 IP30	LF1143001
21	CUSCINETTO CSB 203 SP	LF1171201
22	CUSCINETTO 626-2RS1 ASTINA TCM 30L	LF1193401
23	ANEL.TEN. 52-68-7 DOPPIO LABBRO	LF1234000
24	ANEL.TEN. 45-68-10 DOPPIO LABBRO	LF1234007
25	ANELLO TENUTA 30-62-7 MESCOLAT. ME	LF1243001
26	SPESSORE TRA ANELL.E CUSC. A RULLI	LF1434510
27	TAPPI COPRIFORO X PULS. TCQ NO CE	LF1438705
28	DISTANZIALE FRONT. VASCA 15X19X15	LF1493406
29	DIST. PLEX OMEGA 74X34X6 TCM-ME	LF1493420
30	DISTANZ LAMA INTENERITRICE MANUALE	LF2029990
31	DIST. ESAG.ACC.ZINC. M8X35 TCM LONG	LF1493710
32	BOCCOLA BZ SINT.15x22x28 L=19 SP=7	LF1495002
33	MANIGLIA PIENA 236-148 M6	LF1510010
34	COLTELLO 42 INOX SALDOBRASATO	LF1534000S
35	PIASTRA 42 IX FORO 4,5 X SALDOB 2CH	LF1534045I2S
36	RUOTA MOB.C/FRENO D.100 TC 130	LF1534401
37	RUOTA FIS.D.100 INOX IP 50-100	LF1541005
38	MOT. PAM 80 B 14 4 POLI TRIF ME EVO	LF1844601
39	MOTORE TC 42 B34 1400G SM HP.5 TRIF	LF1893401
40	SUPP.MICRO PIEG. SO 1650 INOX	LF2001019
41	PERNO ELICA TC 42	LF2034004
42	ELICA MICROP TC 42 MONT.	LF2034530
43	GHIERA MICROP TC 42 SM	LF2034533
45	FLANGIA ALL SUPP. BOCCA TC 42 GOL V	LF2034659
46	ASTA SUP.CUSC.ASTA MC L.71 TCQ-R 32	LF2039475
47	PIASTRINA SUPPORT MICRO TCQ-R 32	LF2039480
48	PRIGIONIE.SBLOC.BOCCA TC 32 SM	LF2039722

49	DADO BLOCCAGGIO BOCCA TC 32 SM	LF2039743
50	SPESSORE PERNO TRASCINATORE IP	LF2043021
51	RIDUTTORE MRV 063 B14 R=49 ME	LF2043040
52	LEVA BARRA CERNIERA CAMPANA SP 40	LF2071240056
53	BOCCA INOX 2 CHIAV. TCM 90 BZ	LF2091290035
54	BOCCOLA EST.SUPP.COP TCM 32 SM	LF2093028
55	FRONTALE CARCASSA IX TCM 42 SM	LF2093308
56	PALA COMPLETA TCM 42 SM DIAM 40	LF2093335
57	COPERCHIO VASCA TCM 42 SM	LF2093340
58	MANIGLIONE CHIUSURA COP TCM 42 SM	LF2093344
59	MOLLA A GAS 200N PER COP TCM 42 SM	LF2093346
60	MOLLA A GAS 150N X COPERC.TCM 30-90	LF2093347
61	CARCASSA INOX TCM 90L	LF2093401
62	CARTER POST. CARENA TCM 90L	LF2093405
63	PIEDE DRITTO CARENA TCM 90L	LF2093410
64	ASTA SUPP. COPERCHIO VASCA TCM 90L	LF2093415
65	OMEGA SUPP. RID MESCOLAT TCM 90L	LF2093419
66	PIASTR SUPP. MOT. TRITC. TCM 90L	LF2093423
67	OMEGA SUPP. SCATOL. ELET. TCM 90L	LF2093427
68	FLANGIA SUPP. MICRO RIDUT. TCM 90L	LF2093431
69	BARRA QUADRA RIBALT. COP. TCM 90L	LF2093437
70	COLLO IX FLANG.SUPP.BOCC CUSC RULLI	LF2093444
71	PERNO TRASCIN. ELIC CUSC RULLI	LF2093446
72	ASTINA PERNO TRASC.ELICA TC TCM 90L	LF2093448
73	RIDUTTORE MRV 75 I=7,5 TCM 90L	LF2093460
74	MOLLA ASTINA PERNO TRASC TCM 90L	LF2093465
75	PERNO TRASCINATORE PALA TCM 42	LF2095010
76	MICROINTERRUTTORE CAMPANA SP	IW1071240055
77	SUPP. CUSCIN. CARENA OEM SP	IW2071250021
78	RONDELLA PIANA DIN 125 D 6	IX2125006
79	RONDELLA PIANA DIN 125 D 8	IX2125008
80	RONDELLA PIANA DIN 125 D 10	IX2125010
81	DADO CIECO DIN 1587 M 5	IX21587LC005
82	DADO CIECO DIN 1587 M 6	IX21587LC006
83	DADO CIECO DIN 1587 M 8	IX21587LC008
84	ANELLI D ARRESTO DIN 471 D 25E	IX2471025
85	ANELLI D ARRESTO DIN 471 D 30E	IX2471030
86	RONDELLA DENTEL. DIN 6798-A D 10E	IX26798A010
87	LINGUETTE DIN 6885/A 8X7X28	IX26885A080728
88	LINGUETTE DIN 6885/A 8X7X30	IX26885A080730
89	VITE TSPEI DIN 7991 M 6X16	IX27991006016
90	VITE TC- DIN 84 M 3X20	IX284003020
91	RONDELLA F.LARGA DIN 9021 D 5X15	IX29021005015
92	RONDELLA F.LARGA DIN 9021 D 6X18	IX29021006018
93	RONDELLA F.LARGA DIN 9021 D 6X24	IX29021006024
94	RONDELLA F.LARGA DIN 9021 D 8X24	IX29021008024
95	RONDELLA F.LARGA DIN 9021 D 8X32	IX29021008032
96	RONDELLA F.LARGA DIN 9021 D 10X30	IX29021010030
97	VITE TCEI DIN 912 M 5X10	IX2912005010
98	VITE TCEI DIN 912 M 6X20	IX2912006020

99	VITE TCEI DIN 912 M 8X18	IX2912008018
100	VITE TCEI DIN 912 M 8X65	IX2912008065
101	VITE SENZA TESTA DIN 913 M 8X10 CE	IX2913008010
102	VITE SENZA TESTA DIN 913 M 8X45 CE	IX2913008045
103	VITE TE DIN 933 M 6X20 T.F.	IX2933006020
104	VITE TE DIN 933 M 8X16 T.F.	IX2933008016
105	VITE TE DIN 933 M 8X20 T.F.	IX2933008020
106	DADO ES. DIN 934 M 3	IX2934003
107	DADO ES. DIN 934 M 6	IX2934006
108	DADO ES. DIN 934 M 10	IX2934010
109	DADO AUTOBLOCC. ES DIN 982 M 6 ALTO	IX2982006
110	DADO AUTOBLOCC. ES DIN 982 M8 ALTO	IX2982008
111	VITE POELIERS M 4X12	IX2POEL004012
112	VITE POELIERS M 5X16	IX2POEL005016
113	VITE POELIERS M 6X10	IX2POEL006010
115	VITE POELIERS M 8X60	IX2POEL008060
200	CAVETTO MICRO-PRESSOSTATO IS NEW	LF1013007
1	BOCCA UNGER LONG MICR. TCM 42 SM	LF2093305
2	ELICA MICROP TC 42 MONT.	LF2034530
3	PERNO ELICA TC 42 UNGER	LF2034302
4	PIASTRA 42 UNG ZIC ZAC E/130	LF15344ZZ
5	COLTELLO DOPPIO 42 UNG E/130	LF1534400D
6	PIASTRA 42 UNG FORO 5 2 CHIA E/130	LF1534450/2
7	DISTANZIALE INOX X 2 CHIAV TC 42	LF15344DD2X
8	GHIERA MICROP TC 42 SM	LF2034533
9	PIASTRA 42 UNG FORO 10 E/130	LF1534410
10	DADO BLOCCAGGIO BOCCA TC 32 SM	LF2039743
301	GHIERA MICROP TC 42 SM	LF2034533
304	PERNO ELICA TC 42	LF2034004
305	ELICA MICROP LONG TC 42 GOL	LF2034531
306	BOCCA LONG IX 2 CHIAV. TCM 90 BZ	LF2091290038
307	DADO BLOCCAGGIO BOCCA TC 32 SM	LF2039743
1	PIASTRA DI FONDO 44219 300X220	LF1034014
2	TRASF. MONOF 30 VA 400/12-12 CE	LF1034507
3	PORTAFUS. BCH1X38 32A 690V	LF1034509
4	FUSIB.RIT. 10,3X38 CH10GL 4A	LF1034510
5	RELE TEMPORIZZATO 0-10 MIN 24 VAC	LF1034532
6	TELERUTTORE 16A SIEM 3RT2016-1AB01	LF1034561
7	TELERUTTORE 25A SIEM 3RT1025-1AC20	LF1034562
8	PROT.TERM. 2,8-4,0 A 3RU1116-1EB0	LF1034564
9	PROT.TERM. 9-12,5 A 3RU1126-1KB0	LF1034568
10	CONT.AUS. 1NO+1NC 3RH1921-1EA11	LF1034570
11	MORSETTO KOMBI GUIDA DIN BZ	LF1091290010
12	MORSETTO TERMIN.KOMBI GUIDA DIN BZ	LF1091290015
13	MORSETTO MASSA T.KOMBI GUIDA DIN BZ	LF1091290020
14	SUPPORTO MORSETT.Q.EL TCM 30-90 BZ	LF2091030090
A1	ASS.PROTEZ.BOCCA IX TCM 30-60-90	LF0950002
A2	ASS.PROTEZ.BOCCA IX/UNG L TCM 60-90	LF0950001
1	MAGNETE RICOPERTO M634 NA BA PS00	LF1039710
2	PROTEZIONE BOCCA TC TCM 32	LF2093062

03A	ASTA SUPP MAG PROT BOCCA TC TCM 32	LF2093064
04A	SUPP CORTO PROTEZ. BOCCA TCM 32	LF2093066
04B	SUPP LUNGO PROTEZ. BOCCA TC 32	LF2093068
5	DADO CIECO DIN 1587 M 6	IX21587LC006
6	VITE TSP TORX DIN 7991 M 6X16 TX30	IX27991PINTX616
7	RONDELLA F.LARGA DIN 9021 D 6X18	IX29021006018
8	DADO AUTOBLOCC. ES DIN 982 M 4 ALTO	IX2982004
9	VITE POELIERS M 4X8	IX2POEL004008
10	VITE POELIERS M 6X10	IX2POEL006010
11	MICROINTERRUTTORE E531 TA 24 VAC 3A	LF1050010