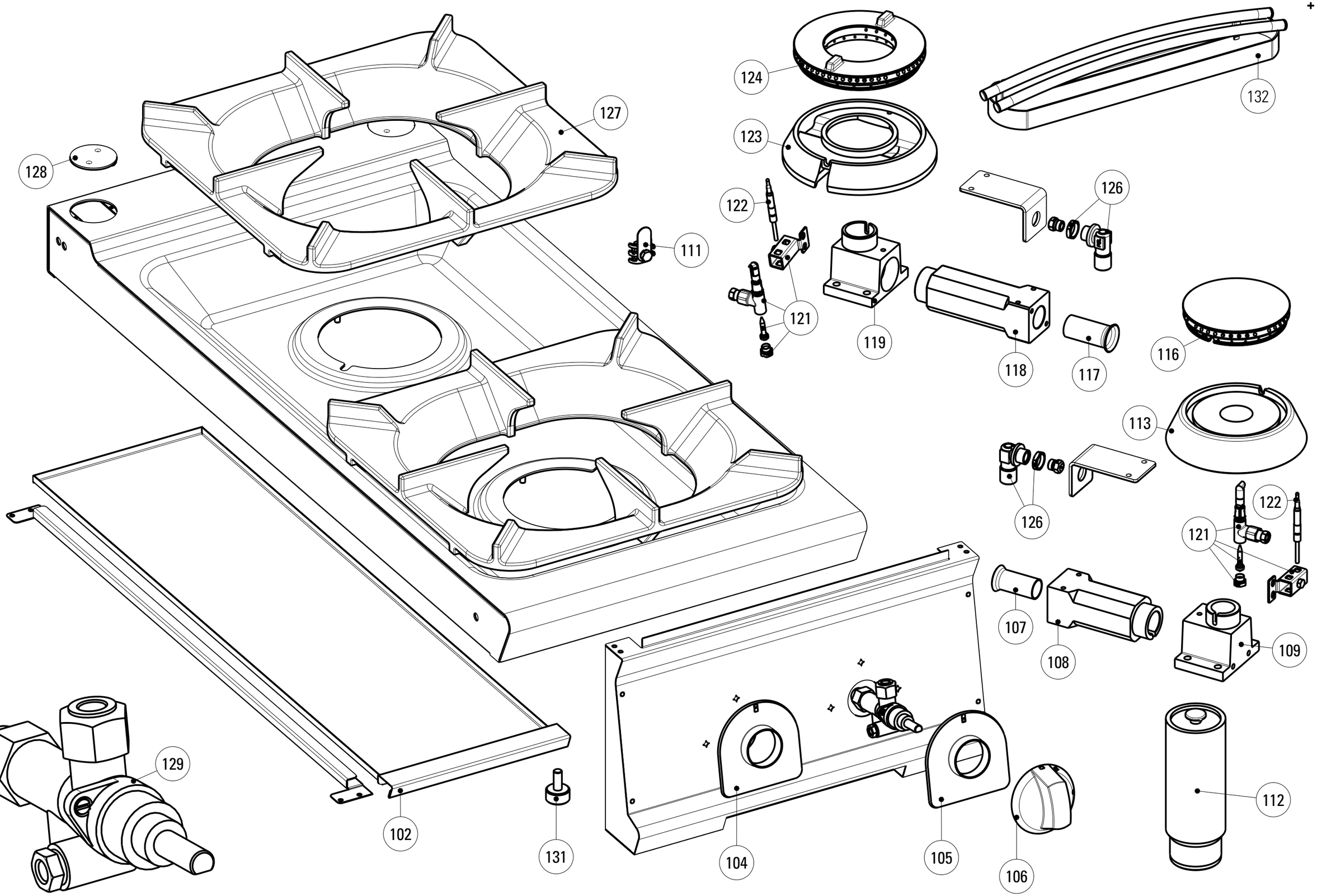

DATA STAMPA / STAMP DATE	CODICE / CODE	FOGLIO / SHEET	MODELLI / MODELS
29.11.12	5415.216.01	1/1	PC_G9

CODICI RICAMBIO PER FINITO / SPARE PARTS FOR THE FINISHED PRODUCT

Aggiornato al/Updated to 27/11/17

Artic./Item	Descrizione/Description	Modello/Model
313014	**PIANO COTTURA GAS 2 FUOCHI SU VANO APERTO** **2 BURNERS FREESTANDING GAS BOILING TOP**	**PCG4FG9**

Cons./Recom.	Pos./Posit.	Ricambio/Replacement			Prezzo/Price List
	102	RC01383000	CASSETTO ESTRAIBILE PC9	REMOVABLE DRAWER PC9	67,41
	104a	RC02076000	SOTTOMANOPOLA GAS FRONTE NERO	BLACK UNDERKNOB	7,70
	104b	RC02079000	SOTTOMANOPOLA GAS FRONTE GRIGIO	GREY UNDERKNOB	7,18
	105a	RC02077000	SOTTOMANOPOLA GAS RETRO NERO	BLACK UNDERKNOB	7,70
	105b	RC02080000	SOTTOMANOPOLA GAS RETRO GRIGIO	GREY UNDERKNOB	7,18
	106a	RC01887000	MANOPOLA GAS NERA	GAS BLACK KNOB	8,15
	106b	RC02074000	MANOPOLA GAS GRIGIA	GREY KNOB	8,79
	107	RC01142000	BOCCOLA REGOLAZIONE ARIA D20	AIR REGULATION BUSHING D20	6,84
	108	RC01399000	VENTURI BRUCIATORE 5,5KW	VENTURI BURNER	42,37
	109	RC01398000	GOMITO BRUCIATORE 5,5KW	ELBOW FOR BURNER	58,15
	111	RC00304000	MORSETTO EQUIPOTENZIALE COMPLETO	EQUIPOTENTIAL CONNECTING BLOCK	6,62
	112	RC01386000	PIEDE 2" C/VITE	FOOT WITH SCREW	20,63
	113	RC01397000	CORPO BRUCIATORE 5,5KW	BURNER	64,88
	116	RC01150000	SPARTIFIAMMA BRUCIATORE 5,5KW	BURNER COVER	42,48
	117	RC01143000	BOCCOLA REGOLAZIONE ARIA D22	AIR REGULATION BUSHING D22	7,18
	118	RC01401000	VENTURI BRUCIATORE 9KW	VENTURI BURNER	48,11
	119	RC01402000	GOMITO BRUCIATORE 9KW	ELBOW FOR BURNER	58,15
	121	RC01140000	GRUPPO PILOTA	TOP BURNER PILOT GROUP	21,40
*	122	RC00118000	TERMOCOPPIA M9X1 L600	TERMOCOUPLE	15,56
	123	RC01403000	CORPO BRUCIATORE 9KW	BURNER	69,18
	124	RC01149000	SPARTIFIAMMA BRUCIATORE 9KW	BURNER COVER	65,09
	126	RC01400000	PORTAUGELLO A L BRUCIATORI TOP	NOZZLE HOLDER	15,11
	127	RC01376000	SUPPORTO PENTOLE L9	SAUCEPAN SUPPORT L9	118,28

L'azienda si riserva il diritto di apportare ulteriori aggiornamenti senza preavviso. / The data may be updated without prior warning

Artic./Item	Descrizione/Description	Modello/Model
313014	**PIANO COTTURA GAS 2 FUOCHI SU VANO APERTO** **2 BURNERS FREESTANDING GAS BOILING TOP**	**PCG4FG9**

Cons./Recom.	Pos./Posit.	Ricambio/Replacement			Prezzo/Price List
	128	RC01380000	TAPPO ACCESSO FISSAGGIO	COVER FOR FASTENING SCREWS	13,57
*	129	RC05001400	RUBINETTO GAS	GAS COCK	79,66

L'azienda si riserva il diritto di apportare ulteriori aggiornamenti senza preavviso. / The data may be updated without prior warning