lamber

DSP4

Lavastoviglie
Lave-vaisselle
Dishwashers
Geschirrspüler
Lavavajillas

Ed.
03/2006

Rev. B

DSP4

PARTI DI RICAMBIO
PIECES DETACHEES
SPARE PARTS
ERSATZTEILE
REPUESTOS

CE

lamber	GRUPPO LAVAGGIO - COMPOSANTS LAVAGE WASH COMPONENTS - WASCHROHR - LAVADO	MOD. **DSP4**	TAV. **1 B** ED. 03/2006

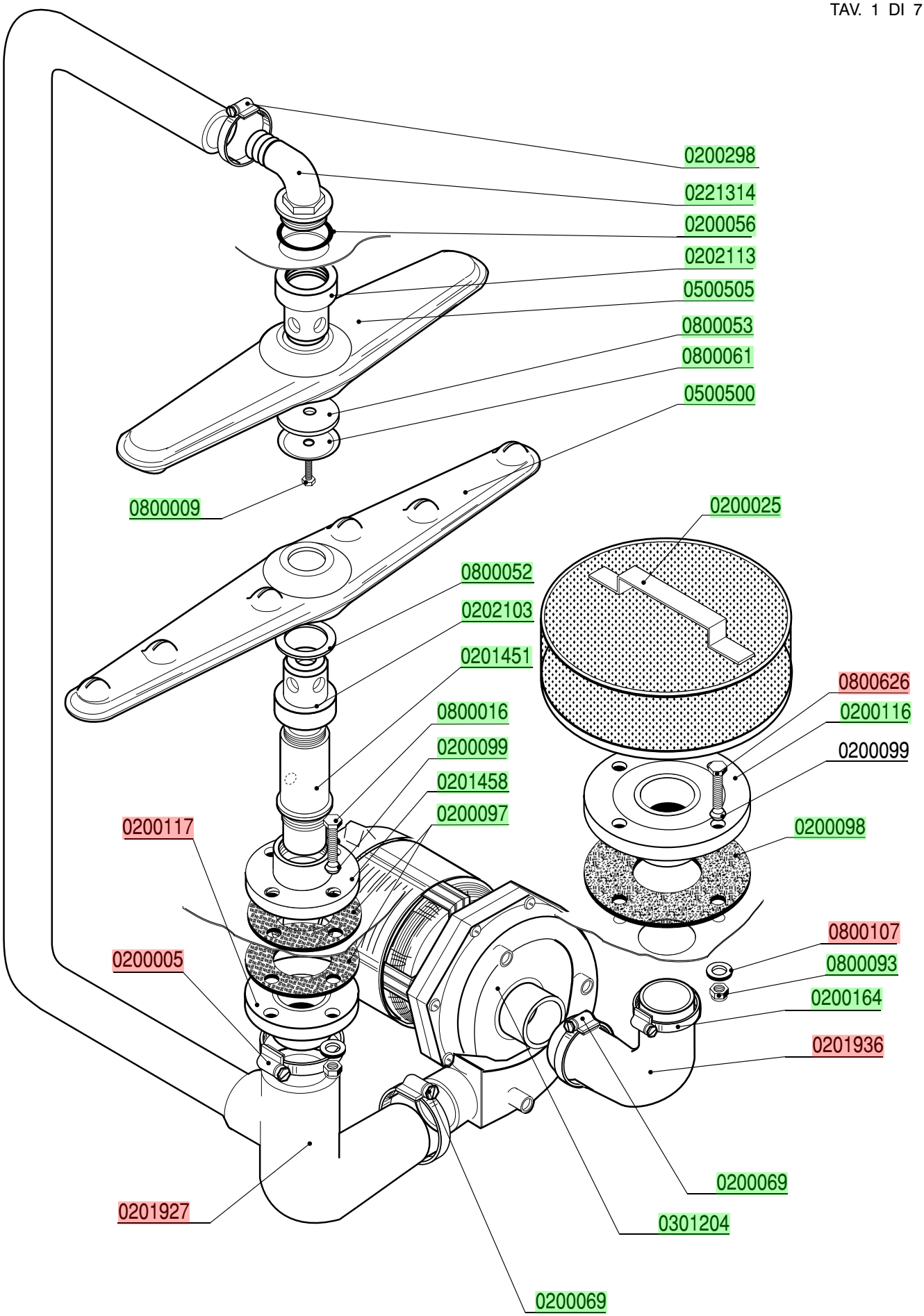

lamber	GRUPPO RISCIACQUO - COMPOSANTS RINÇAGE RINSE COMPONENTS-NACHSPÜLROHR-ENJUAGUE	MOD. **DSP4**	TAV. **2 B** ED. 01/2006

TAV. 2 DI 7

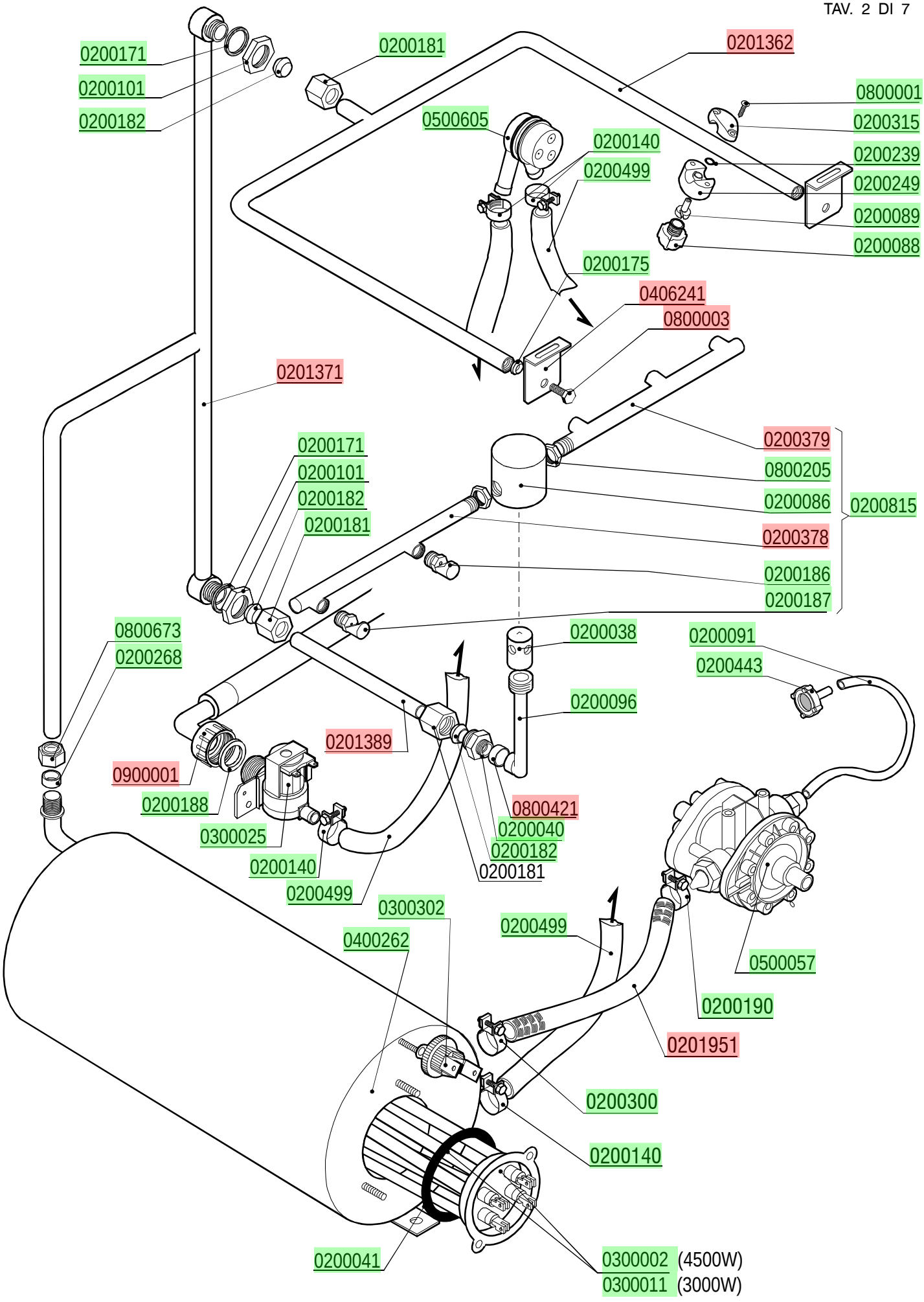

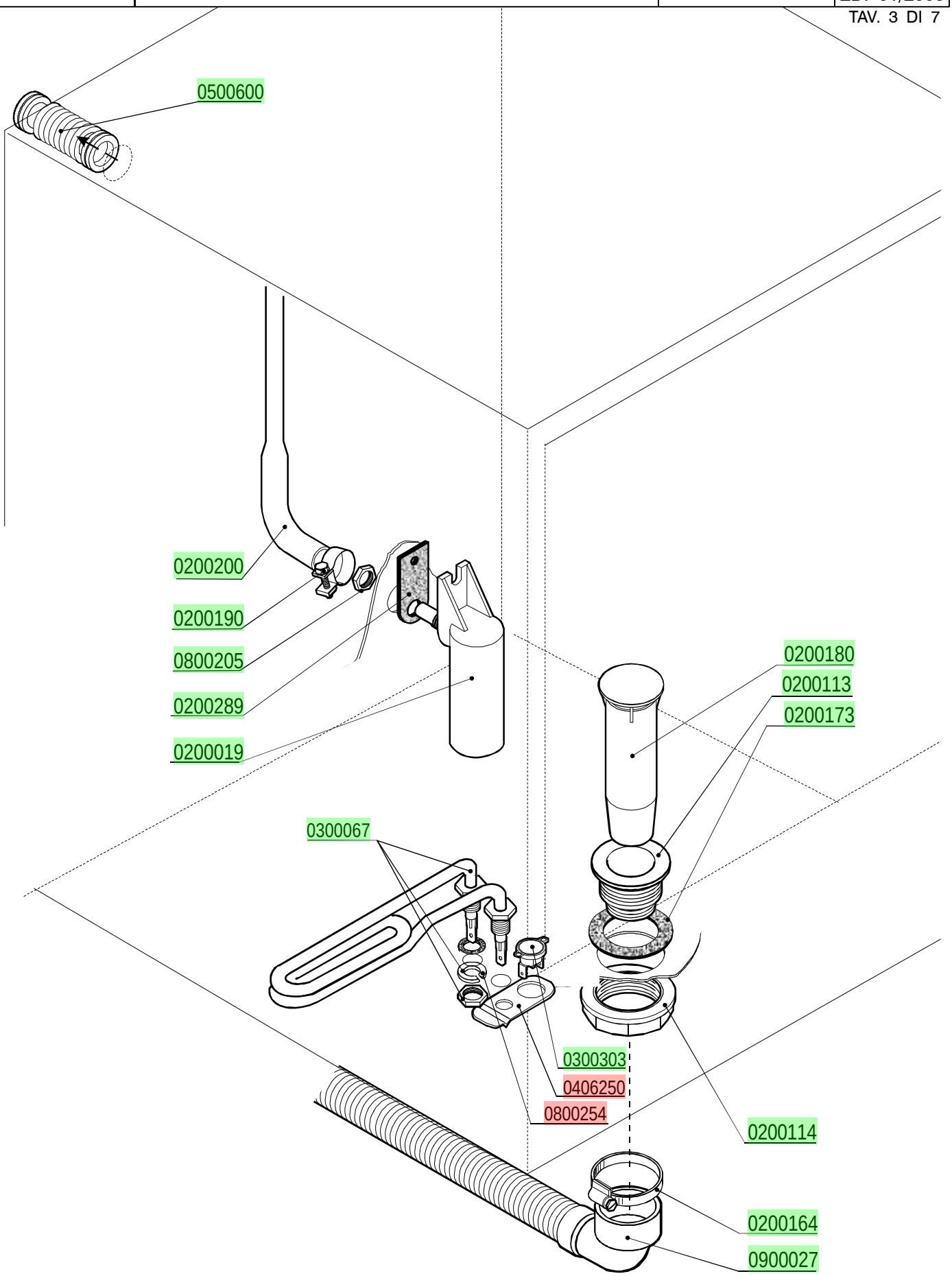
0500600
0200200
0200190
0800205
0200289
0200019
0200180
0200113
0200173
0300067
0300303
0406250
0800254
0200114
0200164
0900027

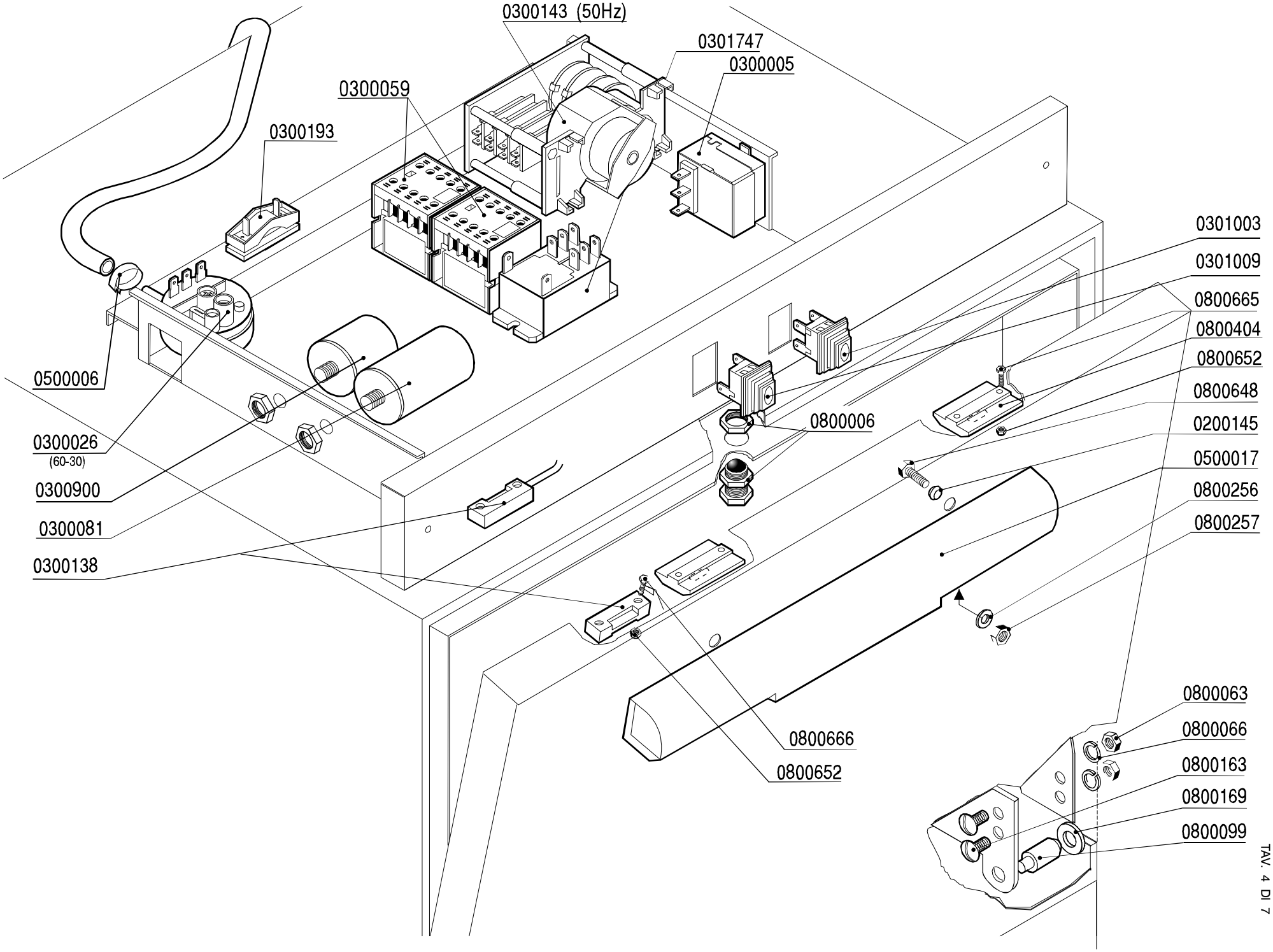

lamber

QUADRO ELETTRICO - TABLEAU ELECTRIQUE
CONTROL BOX - SCHALT-TAFEL - CAJA ELÉCTRICA

MOD. **DSP4**

TAV. **4 B**

Ed. 03/2006

TAV. 4 DI 7

lamber	GRUPPO POMPA SCARICO - POMPE DE VIDANGE DRAIN PUMPE PARTS - ABLAUFPUMPE BOMBA DESAGUE	MOD. **DSP4**	TAV. **5 B** ED. 03/2006

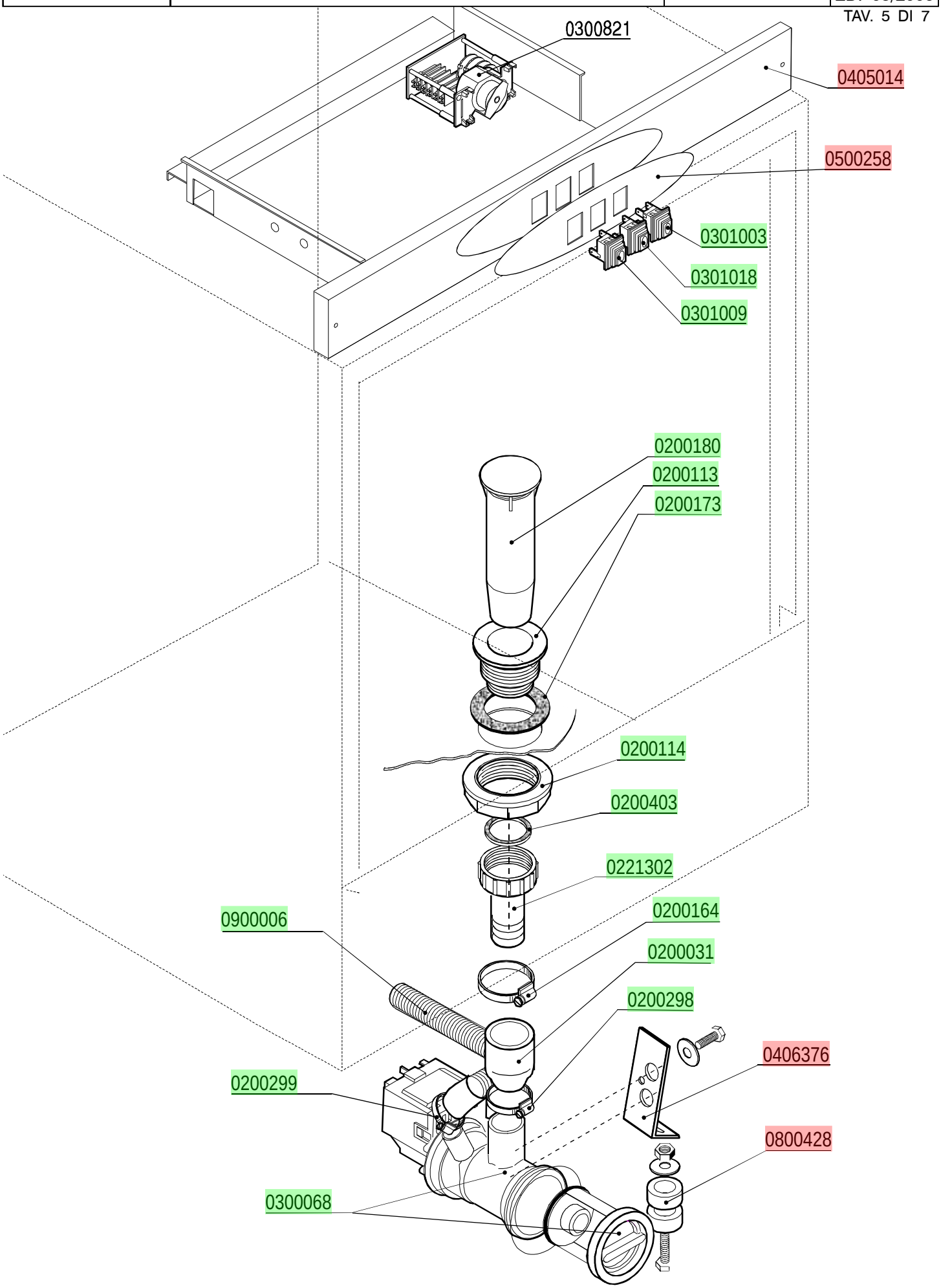

lamber	CARROZZERIA - CARROSSERIE HOOD - KARROSSERIE - CARROCERÍA	MOD. **DSP4**	TAV. **6 B** ED. 01/2006

TAV. 6 DI 7

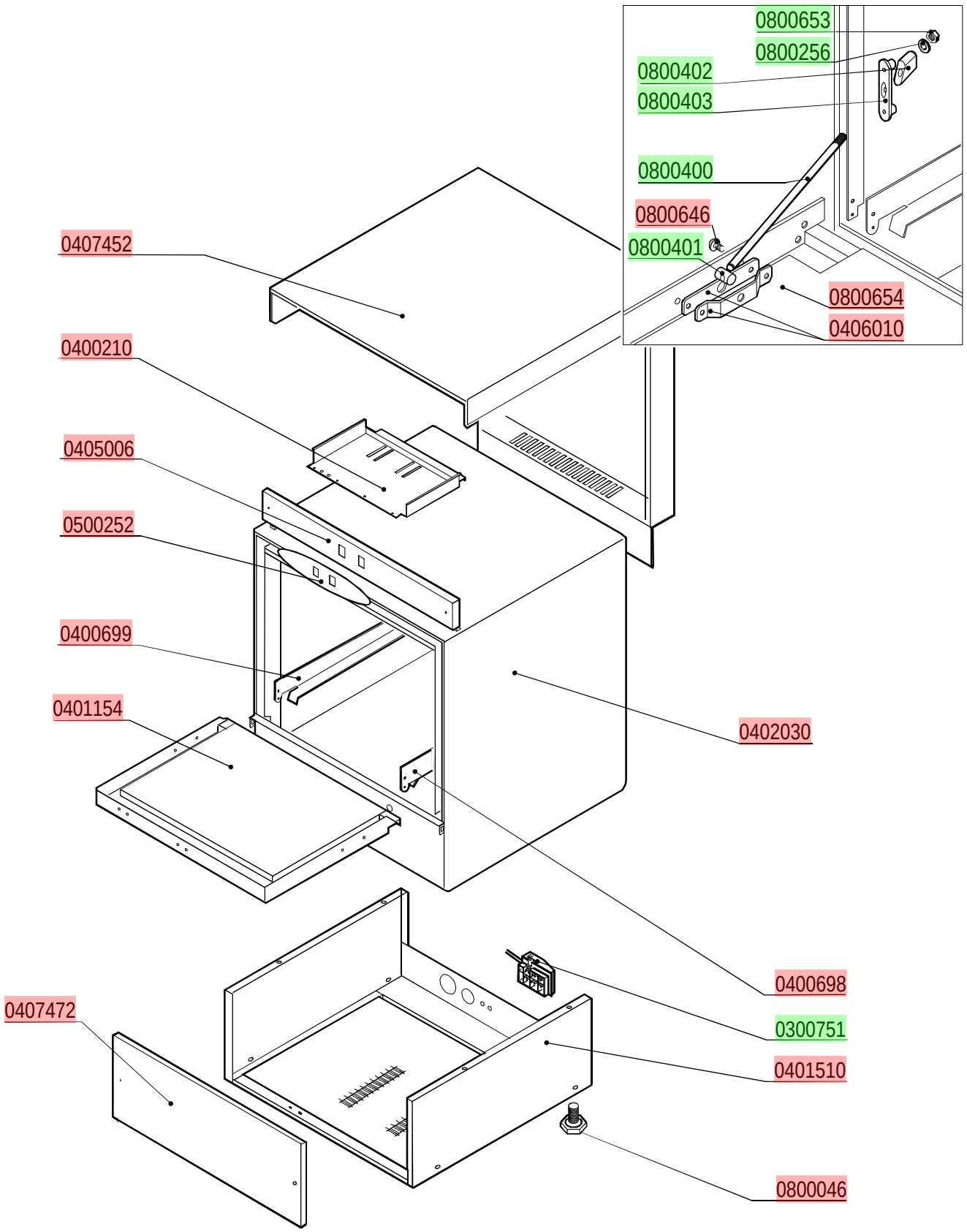

lamber	DOSATORE DETERSIVO - DOSEUR DE PRODUIT LESSIVIEL DETERGENT PUMP - WASCHMITTELDOSIERGERÄT DOSIFICADOR LAVADO	MOD. **DSP4**	TAV. **7 D** ED. 01/2006

TAV. 7 DI 7

