1	GRUPPO LAVAGGIO
2	VASCA LAVAGGIO
3	GRUPPO RISCIACQUO
4	GRUPPO TRAINO
5	GRUPPO PIGNONE TRAINO
6	GRUPPO PRELAVAGGIO
7	VASCA PRELAVAGGIO
8	GUIDA PRELAVAGGIO
9	CASSETTA ELETTRICA AUSILIARIA
10	CASSETTA ELETTRICA
11	CASSETTA ELETTRICA AUSILIARIA
12	CASSETTA ELETTRICA
13	CARROZZERIA
14	CARROZZERIA
15	SPORTELLO CONTROBILANCIATO
16	LIMITATORE DI COPPIA

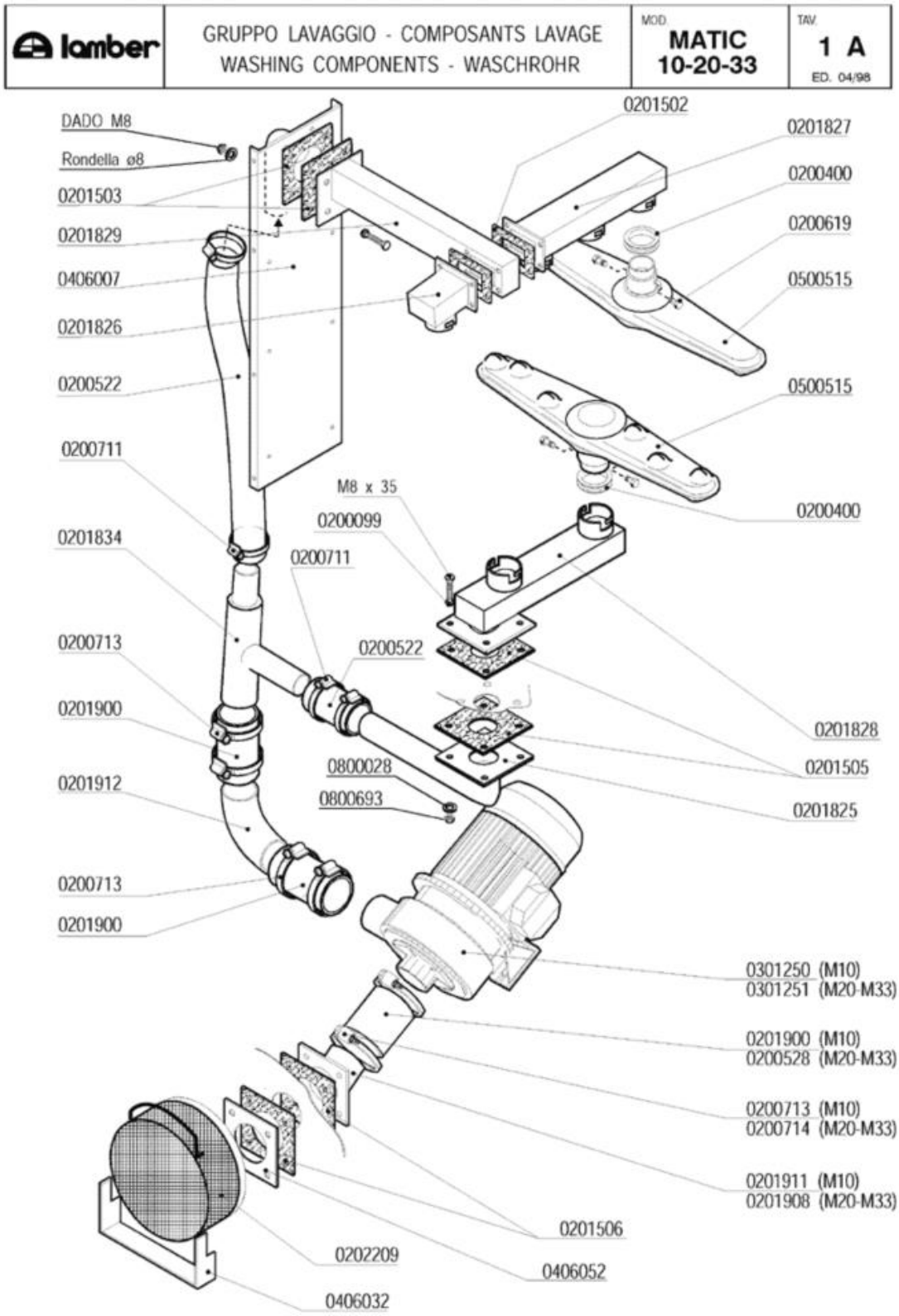
lamber
GRUPPO LAVAGGIO - COMPOSANTS LAVAGE
WASHING COMPONENTS - WASCHROHR
MOD. MATIC 10-20-33
TAV. 1 A
ED. 04/98
DADO M8
Rondella ø8
0201503
0201829
0406007
0201826
0200522
0200711
0201834
0200713
0201900
0201912
0200713
0201900
0201502
0201827
0200400
0200619
0500515
0500515
0200400
M8 x 35
0200099
0200711
0200522
0201828
0201505
0201825
0800028
0800693
0301250 (M10)
0301251 (M20-M33)
0201900 (M10)
0200528 (M20-M33)
0200713 (M10)
0200714 (M20-M33)
0201911 (M10)
0201908 (M20-M33)
0201506
0202209
0406052
0406032

Codice	Descrizione
0200099	Guarnizione Nyltite M8
0200400	Guarnizione silicone bracci Matic rossa
0200522	Tubo RADIOR d.i.40
0200528	Tubo RADIOR d.i.80
0200619	Perno braccio lavaggio Matic 3085
0200711	Fascetta robusta 27-51/12.7
0200713	Fascetta robusta 59-83/12.7
0200714	Fascetta robusta 78-102/12.7
0201502	Guarnizione 100x60xsp.3 4F MATIC 3039
0201503	Guarnizione 100x100xsp.3 F.40 MATIC 3054
0201505	Guarnizione 100x100xsp.3 F.43 asole 3369
0201506	Guarnizione 100x100xsp.3 F.72 3451
0201825	Collett.est.lav.inf.sup.M10 3453/A-3368
0201826	Condotta 1 lav.sup.MATIC 10 3059-3039
0201827	Condotta 3 lav.sup.MATIC 10 3053-3039
0201828	Condotta 2 lav.inf.MATIC 3038-3368
0201829	Collettore int.lav.sup.MATIC 3055-3054
0201834	**SOSTITUITO DA 0201931**
0201900	Manicotto Radior 60x120 as.L25 1857-94
0201908	Manicotto inox lavaggio M39 3452-3451
0201911	Manicotto inox asp.lav.MATIC10 3852-3851
0201912	Manicotto inox mandata MATIC 3453/C
0202209	Filtro aspirazione MATIC-ELLE
0301250	Elettropompa Hp 2 inox DWO200
0301251	Elettropompa HP 3 inox DWOHS300
0406007	Rinforzo post.lavaggio MATIC 3104
0406032	Supporto filtro aspirazione MATIC/L 3153
0406052	Flangia piana inox foro d.72 3451
0500515	Braccio di lavaggio Matic 3064
0800028	Rondella piana inox d.8
0800693	Dado OT M8

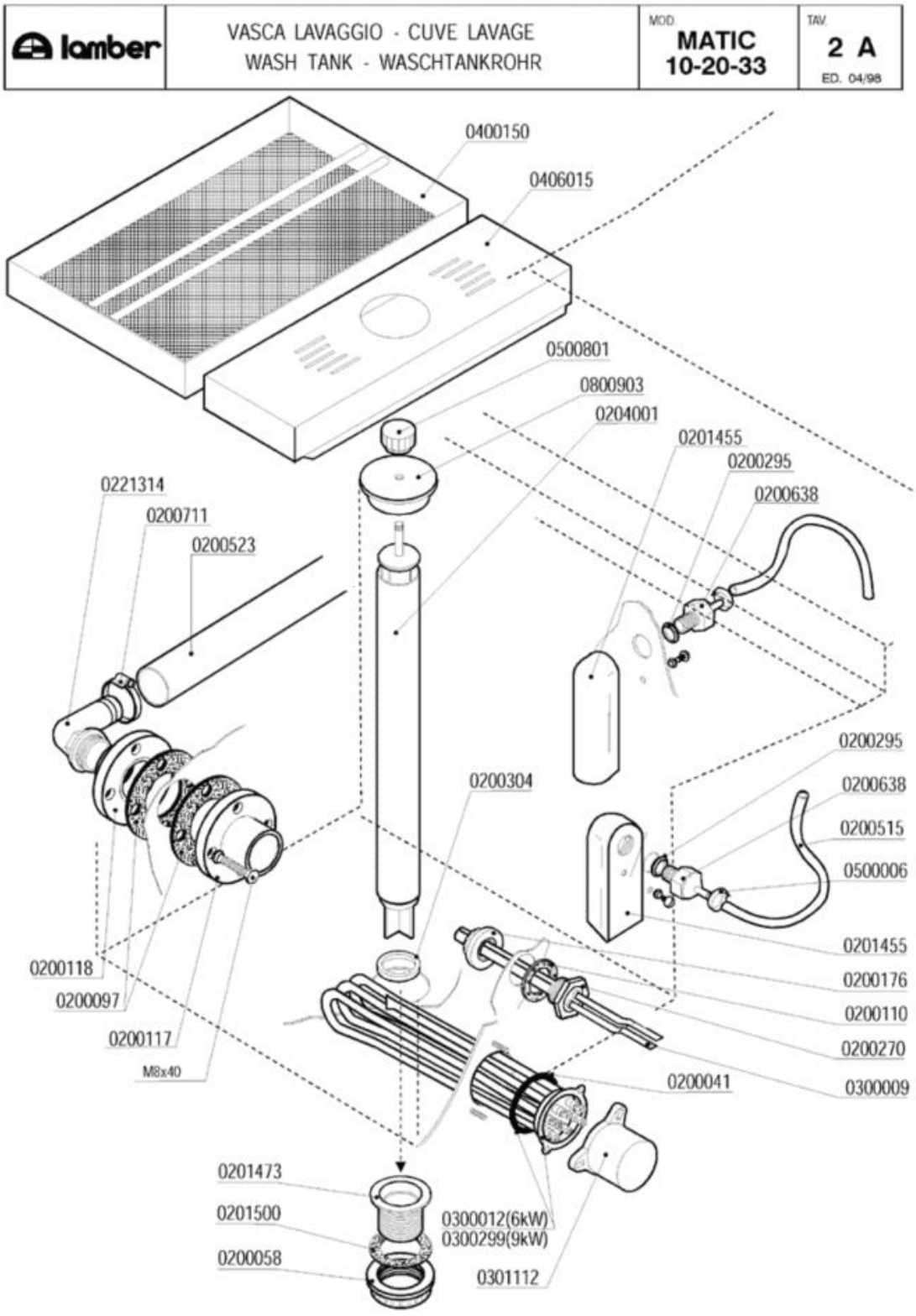
lamber
VASCA LAVAGGIO - CUVE LAVAGE
WASH TANK - WASCHTANKROHR
MOD.
MATIC
10-20-33
TAV.
2 A
ED. 04/98
0400150
0406015
0500801
0800903
0204001
0201455
0200295
0200638
0221314
0200711
0200523
0200304
0200295
0200638
0200515
0500006
0201455
0200176
0200110
0200270
0300009
0200041
0200118
0200097
0200117
M8x40
0201473
0201500
0200058
0300012(6kW)
0300299(9kW)
0301112

Codice	Descrizione
0200041	OR 6225 resistenza boiler
0200058	Ghiera 1" 1/2
0200097	Guarnizione gomma 105x45x3 4F Rif.167
0200110	Guarnizione piana 31x21x2
0200117	Flangia a manicotto d.110
0200118	Flangia a manicotto 1"1/4 d.110
0200176	Dado 1/2" 2190
0200270	Guaina 1/2" ES25 doppia 7x8x120
0200295	Guarnizione Nyltite M12
0200304	Guarnizione silicone scarico LINEAR
0200515	Tubo pressostato 4,2x10,4
0200523	Tubo RADIOR d.i.38
0200638	Portagomma trappola d'aria d.6 ELLE 4512
0200711	Fascetta robusta 27-51/12.7
0201455	Trappola d'aria anteriore L=85 mm
0201473	Piletta scarico LP-Matic-Linear 2396
0201500	Guarnizione piletta scarico MATIC 10 LA
0204001	Troppopieno inox Matic 3165
0221314	Portagomma a gomito 1"1/4x30 M
0300009	Molla a frizione Rif.134
0300012	Resistenza 6000W/3 230/400V flangia inox
0300299	Resistenza 9000W 230/400V flangia inox
0301112	Copriresistenza 1 elemento 3x6mm
0400150	Filtro cassetto MATIC10
0406015	Supporto troppopieno MATIC10 3161
0500006	Fascetta SNP2/CLIC 11,5-13,5
0500801	Volantino troppopieno M8
0800903	Coperchio troppopieno Matic 3924/A

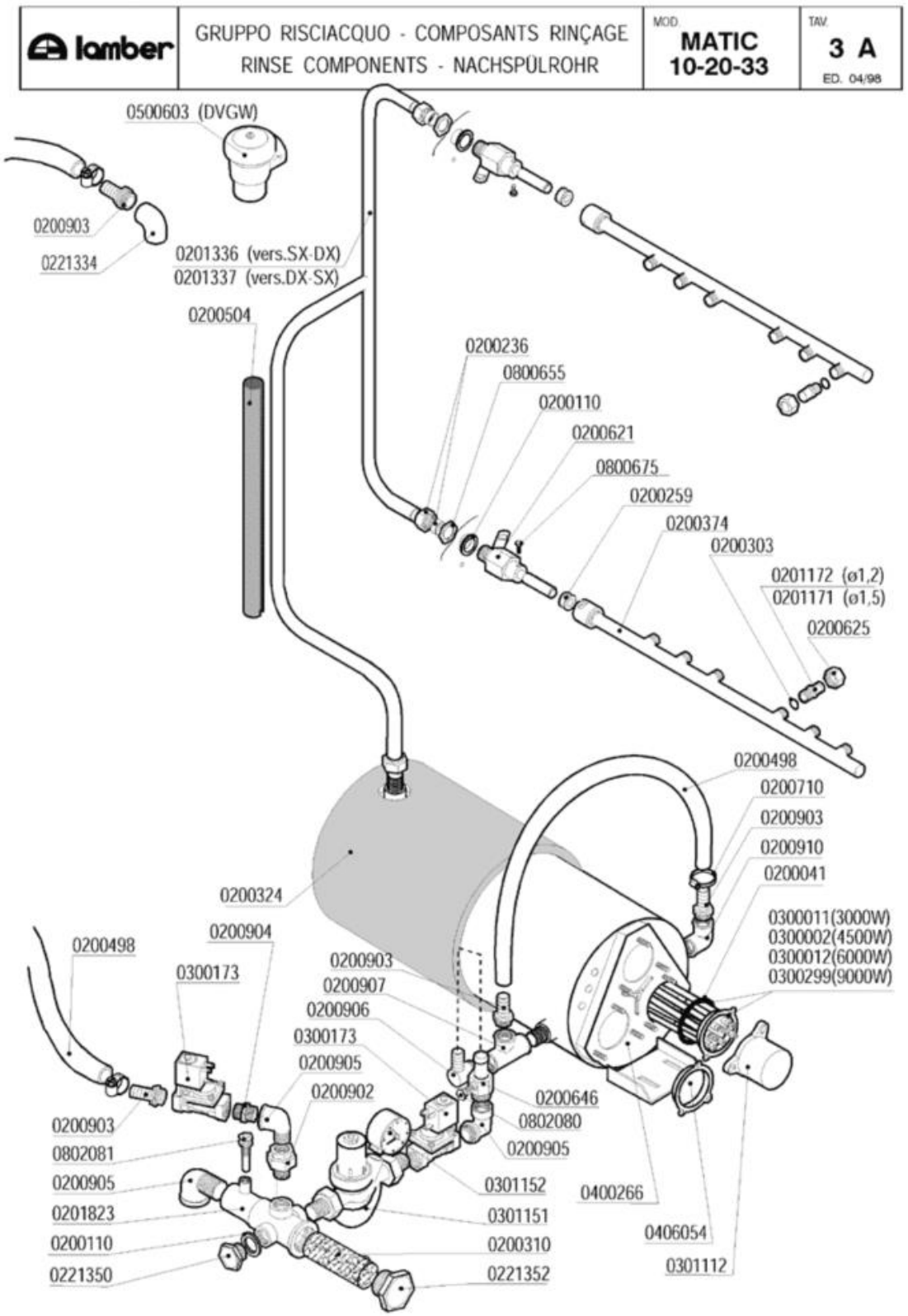
lamber
GRUPPO RISCIACQUO - COMPOSANTS RINÇAGE
RINSE COMPONENTS - NACHSPÜLROHR
MOD. MATIC 10-20-33
TAV. 3 A
ED. 04/98
0500603 (DVGW)
0200903
0221334
0201336 (vers.SX-DX)
0201337 (vers.DX-SX)
0200504
0200236
0800655
0200110
0200621
0800675
0200259
0200374
0200303
0201172 (ø1,2)
0201171 (ø1,5)
0200625
0200498
0200710
0200903
0200910
0200041
0300011(3000W)
0300002(4500W)
0300012(6000W)
0300299(9000W)
0200324
0200498
0200904
0300173
0200903
0200907
0200906
0300173
0200905
0200902
0200903
0802081
0200905
0201823
0200110
0221350
0200646
0802080
0200905
0301152
0301151
0200310
0221352
0400266
0406054
0301112

Codice	Descrizione
0200041	OR 6225 resistenza boiler
0200110	Guarnizione piana 31x21x2
0200236	Dado bicono 1/2"x16
0200259	Guarnizione risciacquo Matic
0200303	OR 2021 ugelli risciacquo mescola FDA
0200310	Filtro collettore ETV Matic-Linear
0200324	Pannello termoisolante 500x500x5 PE/R30
0200374	** SOSTITUITO DA 0201844 ** Braccio risc
0200498	Tubo gomma 20 bar 13x23
0200504	Tubo isolante CC 6-17
0200621	Supporto braccio risciacquo MATIC 2880
0200625	Ghiera inox fissaggio ugelli 2611
0200646	Portagomma OT dos.risc.MATIC 6934
0200710	Fascetta robusta 14-27/12.7
0200902	Bocchettone diritto OT 1/2 MF
0200903	Portagomma OT 1/2x16
0200904	Nipplo OT 1/2
0200905	Gomito OT 1/2" MF
0200906	Portagomma OT a gomito 1/2x15
0200907	T OTTONE 1/2
0200910	Gomito OT 1/2 FF
0201171	Ugello risciacquo inox foro 1,5 2609
0201172	Ugello risciacquo inox foro 1,2 2609
0201336	Asta risc.esterno MATIC10 3208 SX-DX
0201337	Asta risc.esterno MATIC10 3209 DX-SX
0201823	Collettore 2ETV Matic 2978
0221334	Gomito 1/2" FF PP
0221350	Tappo PP 1/2"
0221352	SOSTITUITO DA 0200935**********
0300002	Resistenza 4500W/3 230/400V flangia inox
0300011	Resistenza 3000W/3 Rif.76 flangia inox
0300012	Resistenza 6000W/3 230/400V flangia inox
0300173	Elettrovalvola 1/2" FF 24V
0300299	Resistenza 9000W 230/400V flangia inox
0301112	Copriresistenza 1 elemento 3x6mm
0301151	Regolatore pressione 1/2" DVGW Matic
0301152	Manometro DN50 regolat.pressione Matic
0400266	Boiler MATIC LM 3127
0406054	Flangia inox resistenze
0500603	Valvola rompivuoto SOCLA DA226 1/2"
0800655	Dado OT 1/2" nichelato
0800675	Vite inox TEM4x12
0802080	Tappo ottone 1/8" maschio 3361
0802081	Portabulbo termometro collettore EV 3362

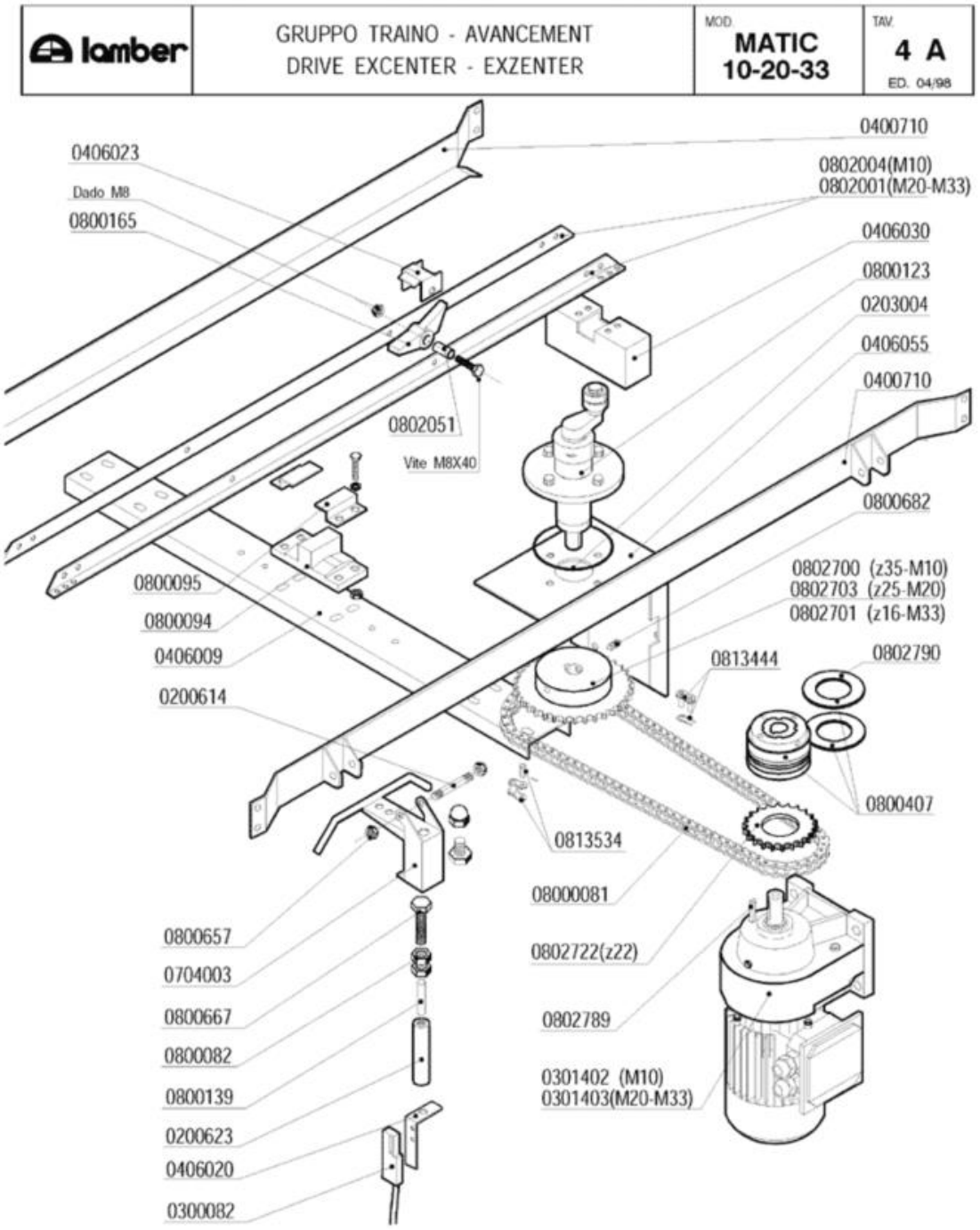
lamber
GRUPPO TRAINO - AVANCEMENT
DRIVE EXCENTER - EXZENTER
MOD.
MATIC
10-20-33
TAV.
4 A
ED. 04/98
0406023
Dado M8
0800165
0400710
0802004(M10)
0802001(M20-M33)
0406030
0800123
0203004
0406055
0400710
0802051
Vite M8X40
0800682
0800095
0800094
0406009
0200614
0802700 (z35-M10)
0802703 (z25-M20)
0802701 (z16-M33)
0813444
0802790
0800407
0813534
08000081
0802722(z22)
0802789
0301402 (M10)
0301403(M20-M33)
0800657
0704003
0800667
0800082
0800139
0200623
0406020
0300082

Codice	Descrizione
0200614	Perno supporto economizzatore 2947
0200623	Custodia magnete economizzatore 2941
0203004	OR 4387 mozzo traino Matic
0300082	Micro contatto magnetico Matic-Linear
0301402	Motoriduttore ATTI Hp 0,17 1VEL.
0301403	Motoriduttore ATTI Hp 015/020 2VEL.
0400710	Guida cestelli MATIC10 2939
0406009	Traverso supporto traino MATIC10 4346
0406020	Squadretta micro economizzatore 3178
0406023	Fermo saltarello asta traino Matic 3583
0406030	Scatola manovella traino MATIC 3137
0406055	Piastra rinforzo supp.traino M10 3116
0704003	Leva inox economizzatore Matic
0800082	Dado inox M10 UNI 5589
0800094	Guida asta traino Matic
0800095	Fermo asta traino Matic
0800123	***Supporto traino SOSTITUITO DA 0800150
0800139	Magnete economizzatore Matic
0800165	Saltarello Matic inox
0800407	Limitatore di coppia LC1 - Matic
0800657	Dado inox autobloccante M8
0800667	Vite inox TEM10x45
0800682	Grano inox M8x16 con punta
0802001	Guida portasaltarelli MATIC 20 3544
0802004	Guida portasaltarelli MATIC 10 3543
0802051	Bussola saltarello asta traino 3584
0802700	Pignone 1/2X5/16 Z=35
0802701	Pignone 1/2x5/16 Z=16 foro 20
0802703	Pignone 1/2x5/16 Z=25
0802722	Corona 1/2x5/16 Z=22
0802789	Chiavetta 6x6x30 UNI 6604
0802790	Disco frizione limitatore di coppia LC1
0813444	Maglia giunzione catena 1/2"
0813534	Maglia falsa catena 1/2"

lamber	GRUPPO PIGNONE TRAINO - AVANCEMENT DRIVE EXCENTER - EXZENTER	MOD. MATIC 10-20-33	TAV. 5 A ED. 04/98

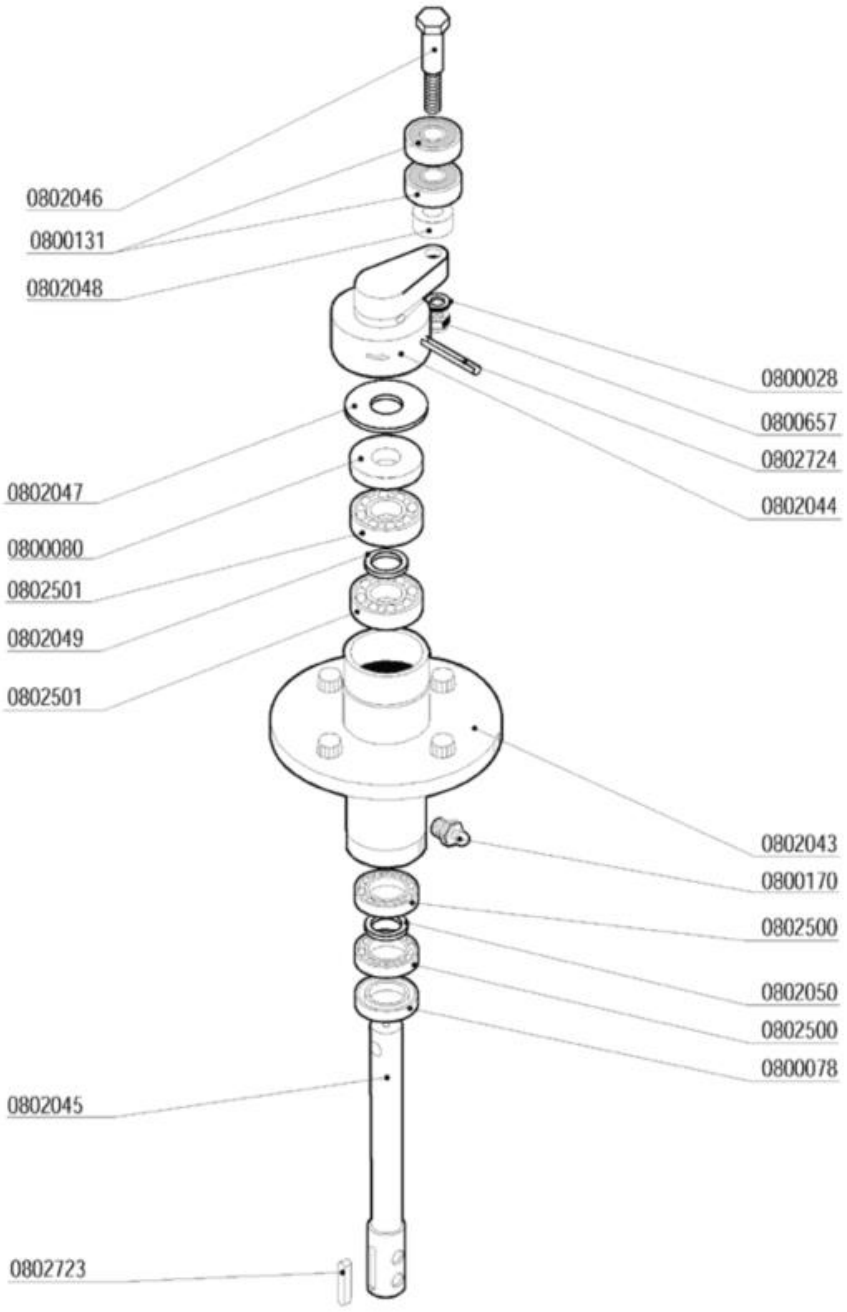

Codice	Descrizione
0800028	Rondella piana inox d.8
0800078	Anello MIN 20x35x7 Traino Matic
0800080	Anello MIN 17x40x7 Traino MATIC
0800131	Cuscinetto inox traino 6201-2RS 12x32x10
0800170	Ingrassatore 10x125
0800657	Dado inox autobloccante M8
0802043	**SOSTITUITO DA 0800150**
0802044	Manovella traino MATIC
0802045	Albero traino asta MATIC 2777
0802046	Perno manovella traino MATIC 2784
0802047	Rondella inox 46x17,5x1,2 traino 2783
0802048	Distanziale perno traino 22x12,2x10 2785
0802049	Rondella ottone 17,5x24x1,2 traino
0802050	Rondella ottone 12,2x18x1,2 traino
0802500	Cuscinetto 6003 17x35x10
0802501	Cuscinetto 6203 17x40x12
0802723	Chiavetta 6x6x25 UNI 6604
0802724	Spina elastica 6x36 inox Matic

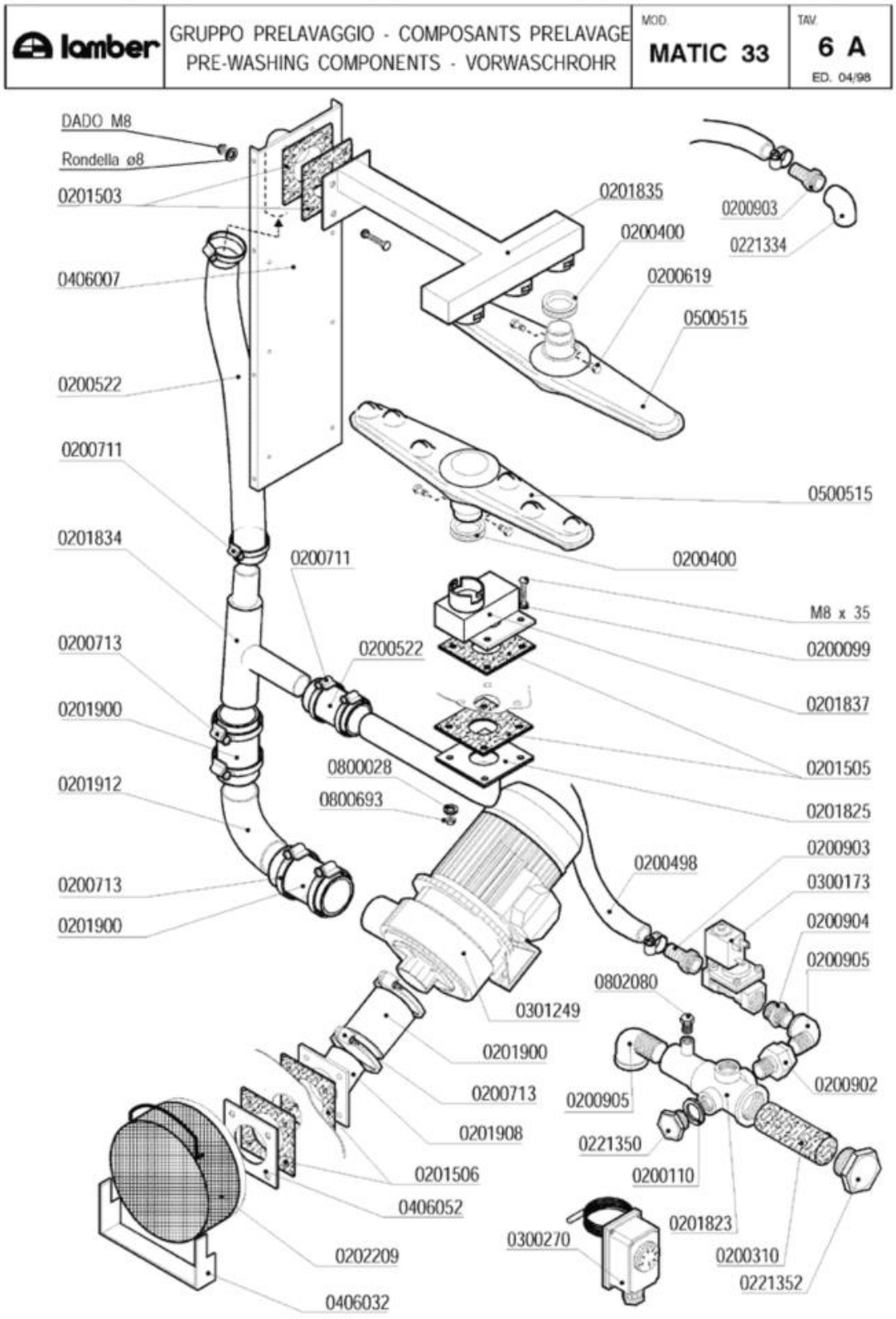
lamber
GRUPPO PRELAVAGGIO - COMPOSANTS PRELAVAGE
PRE-WASHING COMPONENTS - VORWASCHROHR
MOD.
MATIC 33
TAV.
6 A
ED. 04/98
DADO M8
Rondella ø8
0201503
0406007
0200522
0200711
0201834
0200713
0201900
0201912
0200713
0201900
0200711
0200522
0800028
0800693
0201835
0200400
0200619
0500515
0500515
0200400
M8 x 35
0200099
0201837
0201505
0201825
0200498
0200903
0300173
0200904
0200905
0802080
0301249
0201900
0200713
0201908
0201506
0406052
0202209
0406032
0200903
0221334
0200905
0221350
0200110
0200902
0201823
0300270
0200310
0221352

Codice	Descrizione	Prezzo (EUR)
0200099	Guarnizione Nyltite M8	0,27
0200110	Guarnizione piana 31x21x2	1,88
0200310	Filtro collettore ETV Matic-Linear	24,38
0200400	Guarnizione silicone bracci Matic rossa	8,81
0200498	Tubo gomma 20 bar 13x23	8,47
0200522	Tubo RADIOR d.i.40	44,34
0200619	Perno braccio lavaggio Matic 3085	4,89
0200711	Fascetta robusta 27-51/12.7	2,02
0200713	Fascetta robusta 59-83/12.7	3,67
0200902	Bocchettone diritto OT 1/2 MF	11,11
0200903	Portagomma OT 1/2x16	6,13
0200904	Nipplo OT 1/2	2,32
0200905	Gomito OT 1/2" MF	7,21
0201503	Guarnizione 100x100xsp.3 F.40 MATIC 3054	3,71
0201505	Guarnizione 100x100xsp.3 F.43 asole 3369	4,89
0201506	Guarnizione 100x100xsp.3 F.72 3451	4,51
0201823	Collettore 2ETV Matic 2978	79,95
0201825	Collett.est.lav.inf.sup.M10 3453/A-3368	87,29
0201834	**SOSTITUITO DA 0201931**	0,00
0201837	Condotta lav.inf.prelav.M33 3182-3368	152,81
0201900	Manicotto Radior 60x120 as.L25 1857-94	6,98
0201908	Manicotto inox lavaggio M39 3452-3451	71,55
0201912	Manicotto inox mandata MATIC 3453/C	67,89
0202209	Filtro aspirazione MATIC-ELLE	68,87
0221334	Gomito 1/2" FF PP	3,85
0221350	Tappo PP 1/2"	2,39
0221352	SOSTITUITO DA 0200935**********	0,00
0300173	Elettrovalvola 1/2" FF 24V	107,29
0300270	Termostato Linear-Matic 30-90°C	47,46
0301249	Elettropompa Hp 1,5 inox DWOHS150 M115	673,22
0406007	Rinforzo post.lavaggio MATIC 3104	173,22
0406032	Supporto filtro aspirazione MATIC/L 3153	20,91
0406052	Flangia piana inox foro d.72 3451	23,11
0500515	Braccio di lavaggio Matic 3064	86,98
0800028	Rondella piana inox d.8	0,08
0800693	Dado OT M8	0,31
0802080	Tappo ottone 1/8" maschio 3361	3,71

lamber	VASCA PRELAVAGGIO - CUVE PRELAVAGE PRE-WASH TANK VORWASCHTANKROHR	MOD. MATIC 33	TAV. 7 A ED. 04/98

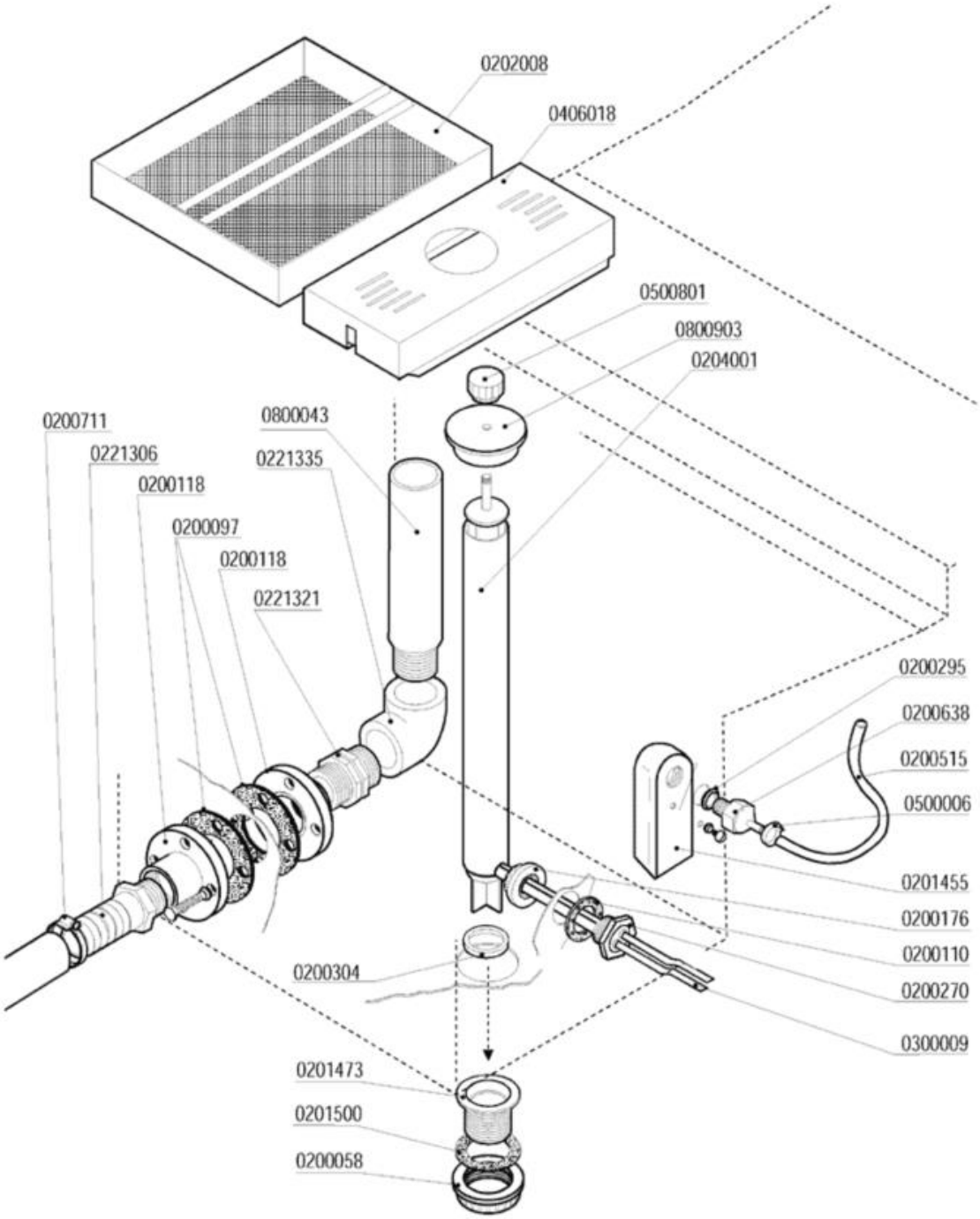

Codice	Descrizione	Prezzo (EUR)
0200058	Ghiera 1" 1/2	3,58
0200097	Guarnizione gomma 105x45x3 4F Rif.167	3,28
0200110	Guarnizione piana 31x21x2	1,88
0200118	Flangia a manicotto 1"1/4 d.110	10,56
0200176	Dado 1/2" 2190	2,17
0200270	Guaina 1/2" ES25 doppia 7x8x120	19,35
0200295	Guarnizione Nyltite M12	0,39
0200304	Guarnizione silicone scarico LINEAR	4,89
0200515	Tubo pressostato 4,2x10,4	5,10
0200638	Portagomma trappola d'aria d.6 ELLE 4512	11,11
0200711	Fascetta robusta 27-51/12.7	2,02
0201455	Trappola d'aria anteriore L=85 mm	6,92
0201473	Piletta scarico LP-Matic-Linear 2396	122,07
0201500	Guarnizione piletta scarico MATIC 10 LA	3,42
0202008	Filtro cassetto 250x250 Matic 3162	123,31
0204001	Troppopieno inox Matic 3165	96,29
0221306	Portagomma diritto 1"1/4X32	6,88
0221321	Nipplo 1"1/4 PP	6,86
0221335	Gomito 1"1/4 FF PP	12,11
0300009	Molla a frizione Rif.134	0,27
0406018	Supporto troppopieno prelav.600mm 3160	39,56
0500006	Fascetta SNP2/CLIC 11,5-13,5	0,53
0500801	Volantino troppopieno M8	6,52
0800043	Piedino polipropilene 1"¼x200 1421A-92	19,73
0800903	Coperchio troppopieno Matic 3924/A	31,29

lamber	GUIDA PRELAVAGGIO - GLISSIERE PRELAVAGE PRE-WASH SLIDE TRACK VORVASCHTANK KORBFÜHRUNG	MOD. MATIC 33	TAV. 8 A ED. 04/98

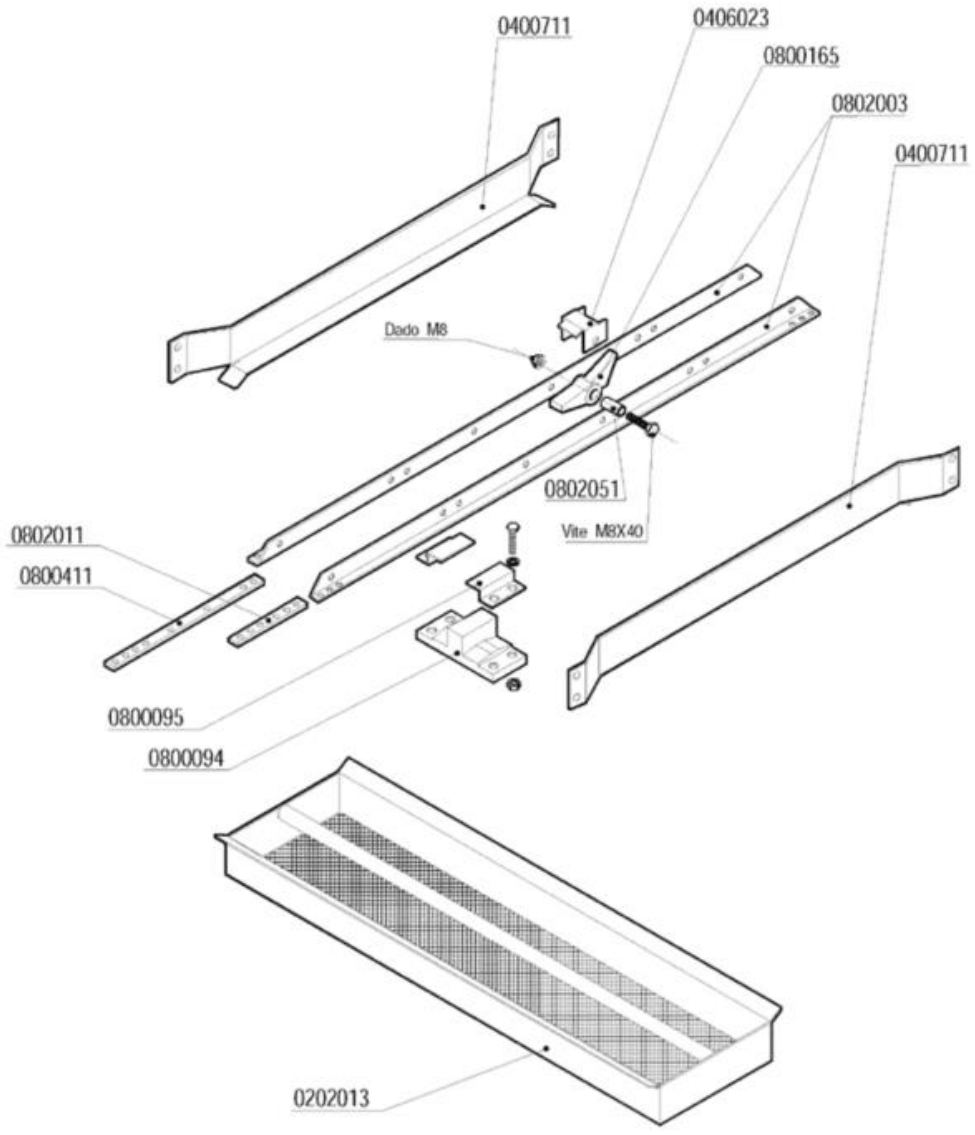

Codice	Descrizione	Prezzo (EUR)
0202013	Filtro a cassetto ausiliario prel.3242	197,30
0400711	Guida cestelli prelavaggio 600mm 3180	83,91
0406023	Fermo saltarello asta traino Matic 3583	12,11
0800094	Guida asta traino Matic	9,64
0800095	Fermo asta traino Matic	21,36
0800165	Saltarello Matic inox	30,20
0800411	Tirante guida porta salt.ASM-MVM 2595	26,32
0802003	Guida portasalt.prel.600mm (800mm) 3545	98,30
0802011	Piatto corto giunzione aste 4118	28,66
0802051	Bussola saltarello asta traino 3584	4,41

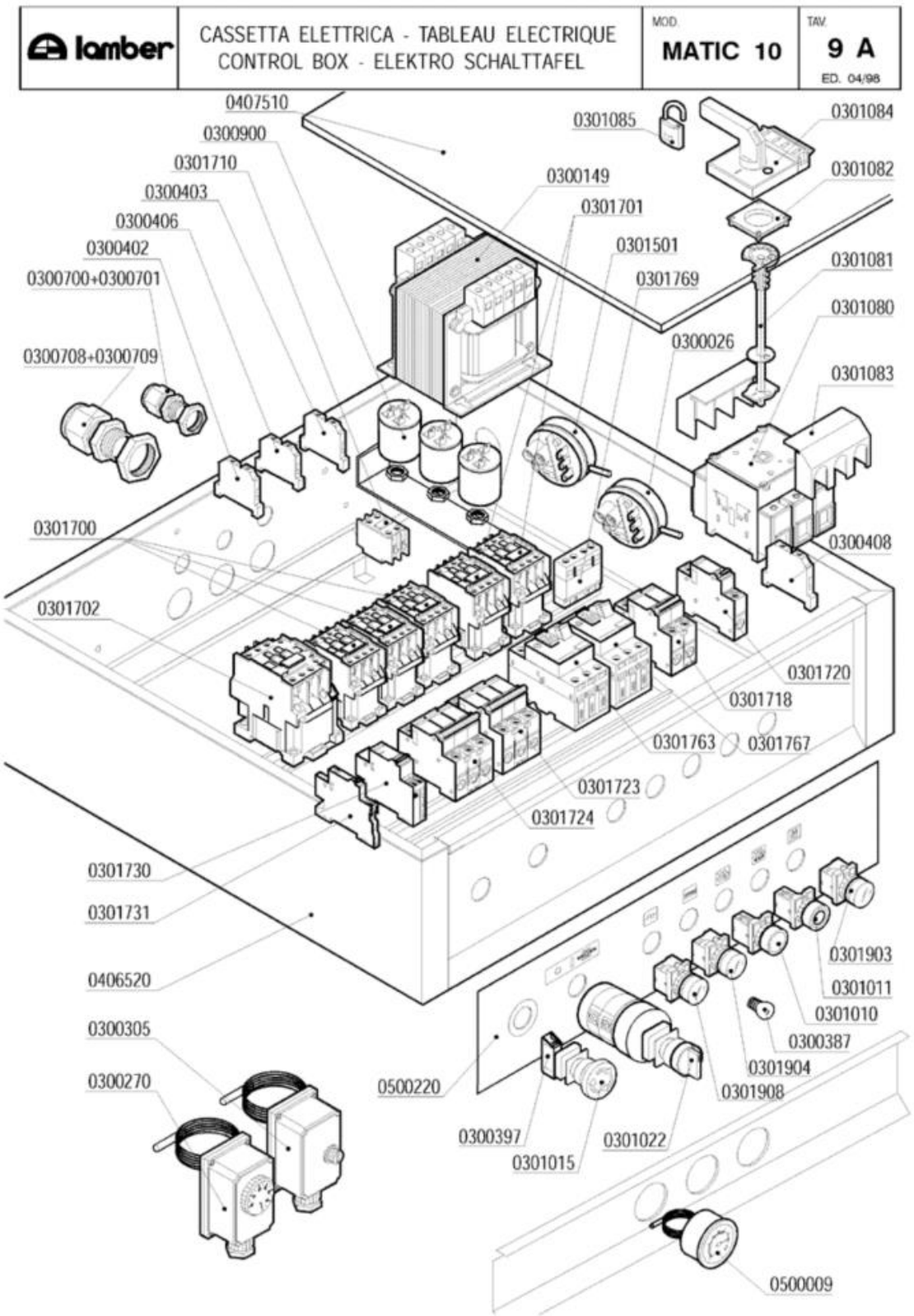
lamber
CASSETTA ELETTRICA - TABLEAU ELECTRIQUE
CONTROL BOX - ELEKTRO SCHALTTAFEL
MOD.
MATIC 10
TAV.
9 A
ED. 04/98
0407510
0300900
0301710
0300403
0300406
0300402
0300700+0300701
0300708+0300709
0301700
0301702
0301730
0301731
0406520
0300305
0300270
0301085
0300149
0301701
0301501
0301769
0300026
0301084
0301082
0301081
0301080
0301083
0300408
0301720
0301718
0301763
0301767
0301723
0301724
0500220
0300397
0301015
0301022
0301908
0301904
0300387
0301010
0301011
0301903
0500009

Codice	Descrizione	Prezzo (EUR)
0300026	Pressostato 60/30 16A 1NONC	25,55
0300149	Trasformatore 150VA 223824415-24	126,56
0300270	Termostato Linear-Matic 30-90ºC	47,46
0300305	Termostato riarmo Matic	67,64
0300387	Lampada Baionetta 3W 30V	6,04
0300397	Contatto BRETER 1NC TC01B Rosso	10,71
0300402	Morsetto 6 mmq beige	2,94
0300403	Morsetto 6 mmq neutro blu	3,66
0300406	Morsetto 4 mmq rosso	2,80
0300408	Morsetto 16 mmq terra giallo-verde	10,80
0300700	Pressacavo PG 13,5	6,45
0300701	Controdado PG13,5	2,47
0300708	Pressacavo PG29	4,59
0300709	Controdado PG29	2,32
0300900	Filtro antidisturbo 411135001	7,58
0301010	Pulsante marcia azzurro 1NO testa/corpo	18,40
0301011	Pulsante arresto rosso 1NC testa/corpo	19,35
0301015	Pulsante/fungo BREMAS D35 TRM20652 emer.	35,33
0301022	Selettore bipolare 0-1-2 SCH.2387	43,42
0301080	Interruttore 3P 125A	178,84
0301081	Albero prolunga interr.125A VZ18	13,13
0301082	Blocco porta interruttore 125A KZ74	24,56
0301083	Calotta coprimorsetti interr.125A VZ10	12,21
0301084	Manovra nera lucchett.interr.125A KAH2TZ	52,28
0301085	Lucchetto per interr./sezion.MATIC	15,06
0301501	Pressostato 110/70	25,53
0301700	Contattore 25A/AC1 3NA+1NC+1NA 24V	38,52
0301702	Contattore 50A/AC1 3NA1NA 24V	123,80
0301710	Contatto aux 2NA LA1DN20	20,59
0301718	Int.automatico 2P 2A PDI6000A curva C	146,78
0301720	Int.automatico 1P 4A PDI6000A curva C	67,47
0301723	Int.automatico 3P 16A PDI6000A curva C	103,17
0301724	Int.automatico 3P 50A PDI6000A curva C	151,69
0301730	Bobina a sgancio corrente MX+OF 24V	55,05
0301731	Contatto aux OF per bobina sgancio MX+OF	45,49
0301763	Interr.autom.magnetotermico 2,5-4A M08	89,41
0301767	Interr.autom.magnetotermico 0,4-0,63 M04	89,41
0301769	Contatti aux.front.salvam.GV2 1NO1NC	22,00
0301903	Portalampade giallo d.22 Matic	26,15
0301904	Portalampade verde d.22 Matic	26,15
0301908	Portalampade bianco d.22 Matic	26,15
0406520	Cassetta comando MATIC 10 3220	1.173,90
0407510	Coperchio cassetta MATIC10 3032	129,23
0500009	Termometro tondo d.52 C/F	72,44
0500220	Targa PCB MATIC 10	57,31

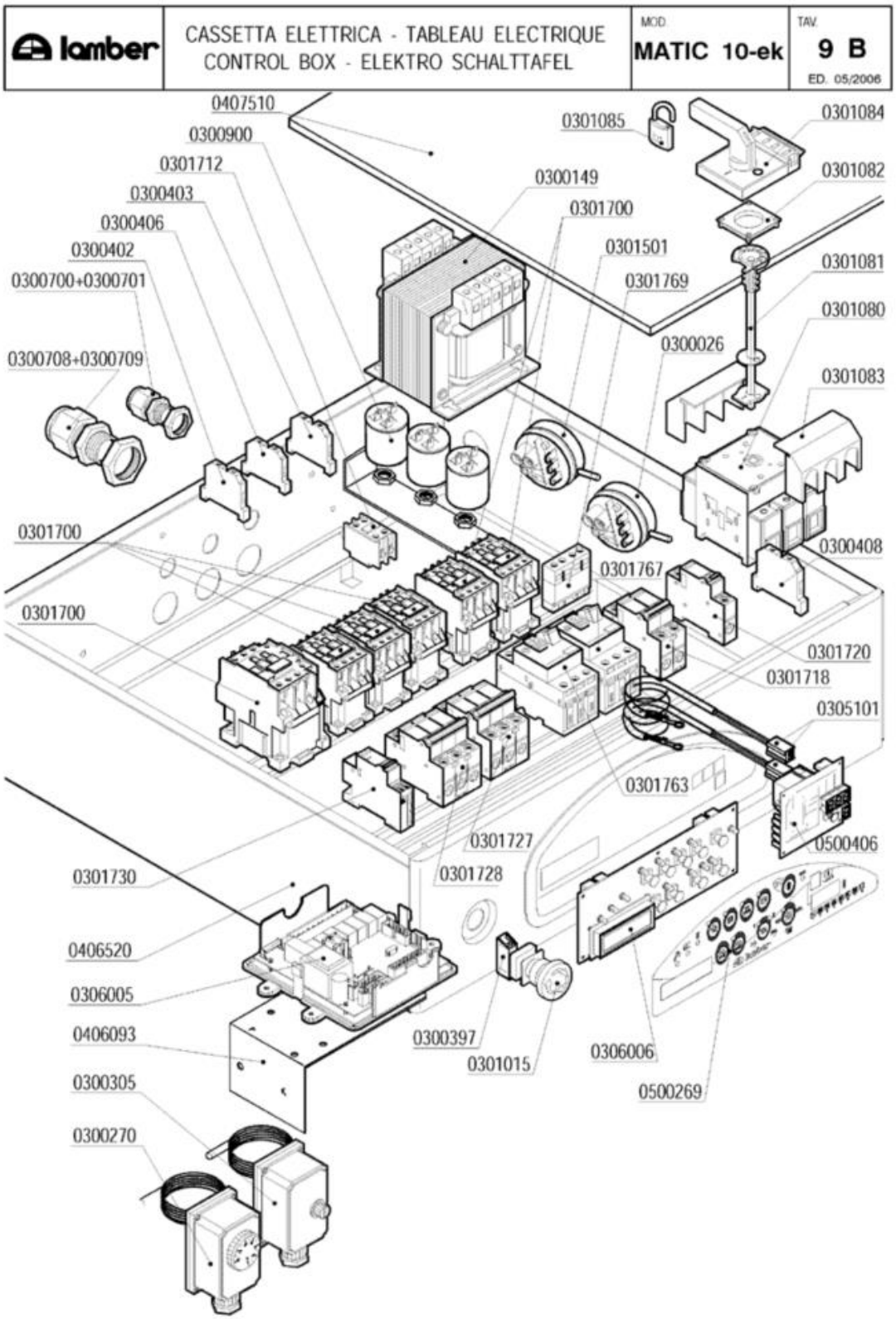
lamber
CASSETTA ELETTRICA - TABLEAU ELECTRIQUE
CONTROL BOX - ELEKTRO SCHALTTAFEL
MOD.
MATIC 10-ek
TAV.
9 B
ED. 05/2006
0407510
0300900
0301712
0300403
0300406
0300402
0300700+0300701
0300708+0300709
0301700
0301700
0301730
0406520
0306005
0406093
0300305
0300270
0301085
0300149
0301700
0301501
0301769
0300026
0301767
0301727
0301728
0300397
0301015
0306006
0500269
0301084
0301082
0301081
0301080
0301083
0300408
0301720
0301718
0305101
0301763
0500406

Codice	Descrizione	Prezzo (EUR)
0300026	Pressostato 60/30 16A 1NONC	25,55
0300149	Trasformatore 150VA 223824415-24	126,56
0300270	Termostato Linear-Matic 30-90ºC	47,46
0300305	Termostato riarmo Matic	67,64
0300397	Contatto BRETER 1NC TC01B Rosso	10,71
0300402	Morsetto 6 mmq beige	2,94
0300403	Morsetto 6 mmq neutro blu	3,66
0300406	Morsetto 4 mmq rosso	2,80
0300408	Morsetto 16 mmq terra giallo-verde	10,80
0300701	Controdado PG13,5	2,47
0300709	Controdado PG29	2,32
0300900	Filtro antidisturbo 411135001	7,58
0301015	Pulsante/fungo BREMAS D35 TRM20652 emer.	35,33
0301080	Interruttore 3P 125A	178,84
0301081	Albero prolunga interr.125A VZ18	13,13
0301082	Blocco porta interruttore 125A KZ74	24,56
0301083	Calotta coprimorsetti interr.125A VZ10	12,21
0301084	Manovra nera lucchett.interr.125A KAH2TZ	52,28
0301085	Lucchetto per interr./sezion.MATIC	15,06
0301501	Pressostato 110/70	25,53
0301700	Contattore 25A/AC1 3NA+1NC+1NA 24V	38,52
0301712	Contatto aux 4NA LA1DN40	30,27
0301718	Int.automatico 2P 2A PDI6000A curva C	146,78
0301720	Int.automatico 1P 4A PDI6000A curva C	67,47
0301727	Int.automatico 3P 10A PDI6000A curva C	103,17
0301728	Int.automatico 3P 25A PDI6000A curva C	103,17
0301730	Bobina a sgancio corrente MX+OF 24V	55,05
0301763	Interr.autom.magnetotermico 2,5-4A M08	89,41
0301767	Interr.autom.magnetotermico 0,4-0,63 M04	89,41
0301769	Contatti aux.front.salvam.GV2 1NO1NC	22,00
0305101	Prolunga sonda termometri G. MATIC	46,74
0306005	Scheda elettronica MATIC-LINEAR 24V	299,69
0306006	Tastiera elettronica MATIC-LINEAR 24V	220,36
0406093	Supporto emergenza inscatolata 4583	10,08
0406520	Cassetta comando MATIC 10 3220	1.173,90
0407510	Coperchio cassetta MATIC10 3032	129,23
0500269	Targa POLIESTERE MATIC ek	49,41
0500406	Termometro 8 canali MATIC-LINEAR 24V	200,32

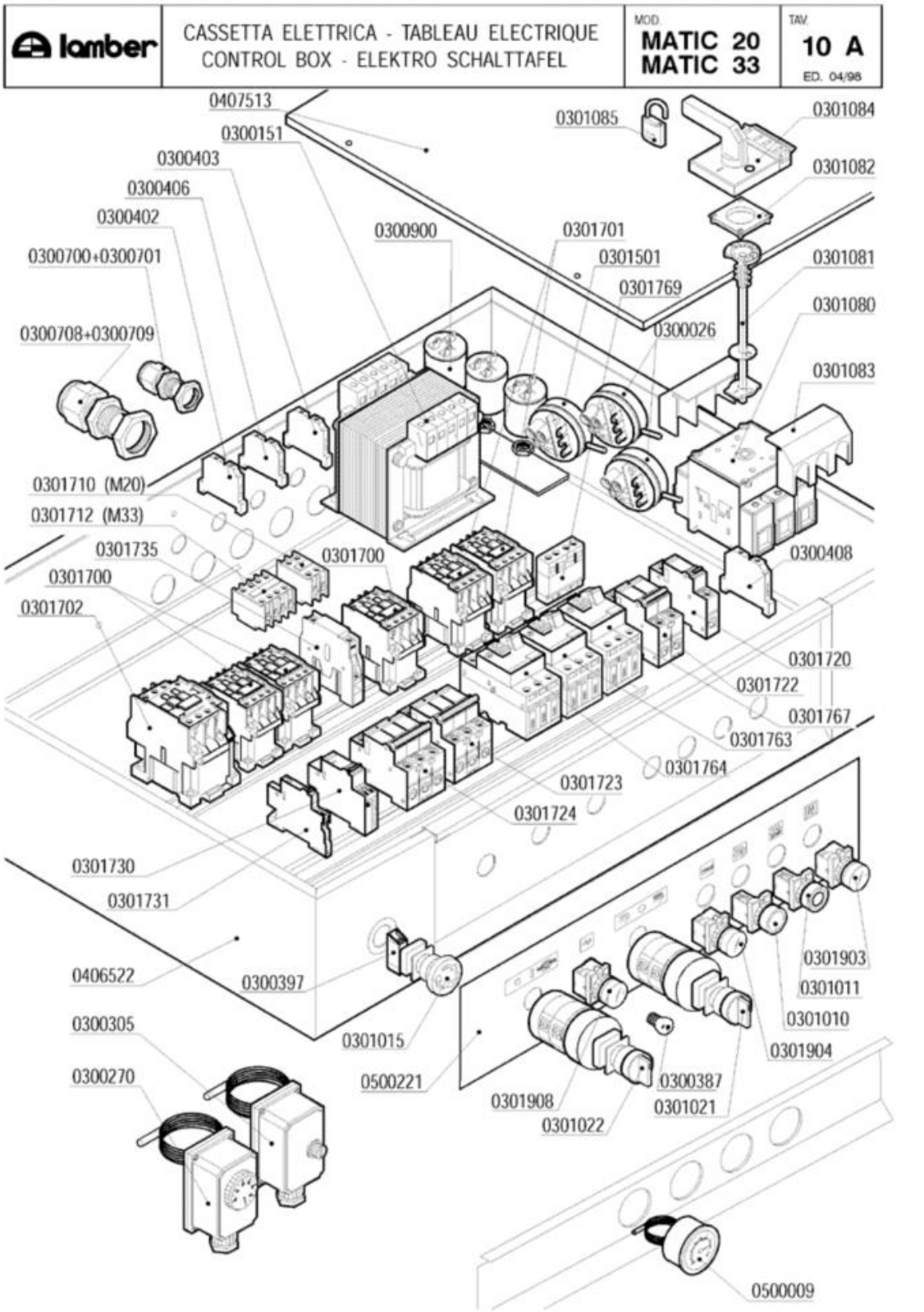
lamber
CASSETTA ELETTRICA - TABLEAU ELECTRIQUE
CONTROL BOX - ELEKTRO SCHALTTAFEL
MOD.
MATIC 20
MATIC 33
TAV.
10 A
ED. 04/98
0407513
0300151
0300403
0300406
0300402
0300700+0300701
0300708+0300709
0301710 (M20)
0301712 (M33)
0301735
0301700
0301702
0300900
0301701
0301501
0301769
0300026
0301085
0301084
0301082
0301081
0301080
0301083
0300408
0301720
0301722
0301767
0301763
0301764
0301723
0301724
0301730
0301731
0406522
0300397
0300305
0300270
0301015
0500221
0301908
0301022
0300387
0301021
0301903
0301011
0301010
0301904
0500009

Codice	Descrizione	Prezzo (EUR)
0300026	Pressostato 60/30 16A 1NONC	25,55
0300151	Trasformatore 310VA 223824415-24V	149,08
0300270	Termostato Linear-Matic 30-90ºC	47,46
0300305	Termostato riarmo Matic	67,64
0300387	Lampada Baionetta 3W 30V	6,04
0300397	Contatto BRETER 1NC TC01B Rosso	10,71
0300402	Morsetto 6 mmq beige	2,94
0300403	Morsetto 6 mmq neutro blu	3,66
0300406	Morsetto 4 mmq rosso	2,80
0300408	Morsetto 16 mmq terra giallo-verde	10,80
0300700	Pressacavo PG 13,5	6,45
0300701	Controdado PG13,5	2,47
0300708	Pressacavo PG29	4,59
0300709	Controdado PG29	2,32
0300900	Filtro antidisturbo 411135001	7,58
0301010	Pulsante marcia azzurro 1NO testa/corpo	18,40
0301011	Pulsante arresto rosso 1NC testa/corpo	19,35
0301015	Pulsante/fungo BREMAS D35 TRM20652 emer.	35,33
0301021	Selettore unipolare 1-0-2 1605	65,69
0301022	Selettore bipolare 0-1-2 SCH.2387	43,42
0301080	Interruttore 3P 125A	178,84
0301081	Albero prolunga interr.125A VZ18	13,13
0301082	Blocco porta interruttore 125A KZ74	24,56
0301083	Calotta coprimorsetti interr.125A VZ10	12,21
0301084	Manovra nera lucchett.interr.125A KAH2TZ	52,28
0301085	Lucchetto per interr./sezion.MATIC	15,06
0301501	Pressostato 110/70	25,53
0301700	Contattore 25A/AC1 3NA+1NC+1NA 24V	38,52
0301702	Contattore 50A/AC1 3NA1NA 24V	123,80
0301710	Contatto aux 2NA LA1DN20	20,59
0301712	Contatto aux 4NA LA1DN40	30,27
0301720	Int.automatico 1P 4A PDI6000A curva C	67,47
0301722	Int.automatico 2P 4A PDI6000A curva C	77,04
0301723	Int.automatico 3P 16A PDI6000A curva C	103,17
0301724	Int.automatico 3P 50A PDI6000A curva C	151,69
0301730	Bobina a sgancio corrente MX+OF 24V	55,05
0301731	Contatto aux OF per bobina sgancio MX+OF	45,49
0301735	Interblocco meccanico LA9D0902	65,21
0301763	Interr.autom.magnetotermico 2,5-4A M08	89,41
0301764	Interr.autom.magnetotermico 4-6,3A M10	89,41
0301767	Interr.autom.magnetotermico 0,4-0,63 M04	89,41
0301769	Contatti aux.front.salvam.GV2 1NO1NC	22,00
0301903	Portalampade giallo d.22 Matic	26,15
0301904	Portalampade verde d.22 Matic	26,15
0301908	Portalampade bianco d.22 Matic	26,15

Codice	Descrizione	Prezzo (EUR)
0406522	Cassetta comando Matic 33 3399	694,19
0407513	Coperchio cassetta MATIC33 3402	102,50
0500009	Termometro tondo d.52 C/F	72,44
0500221	Targa PCB MATIC 33	53,18

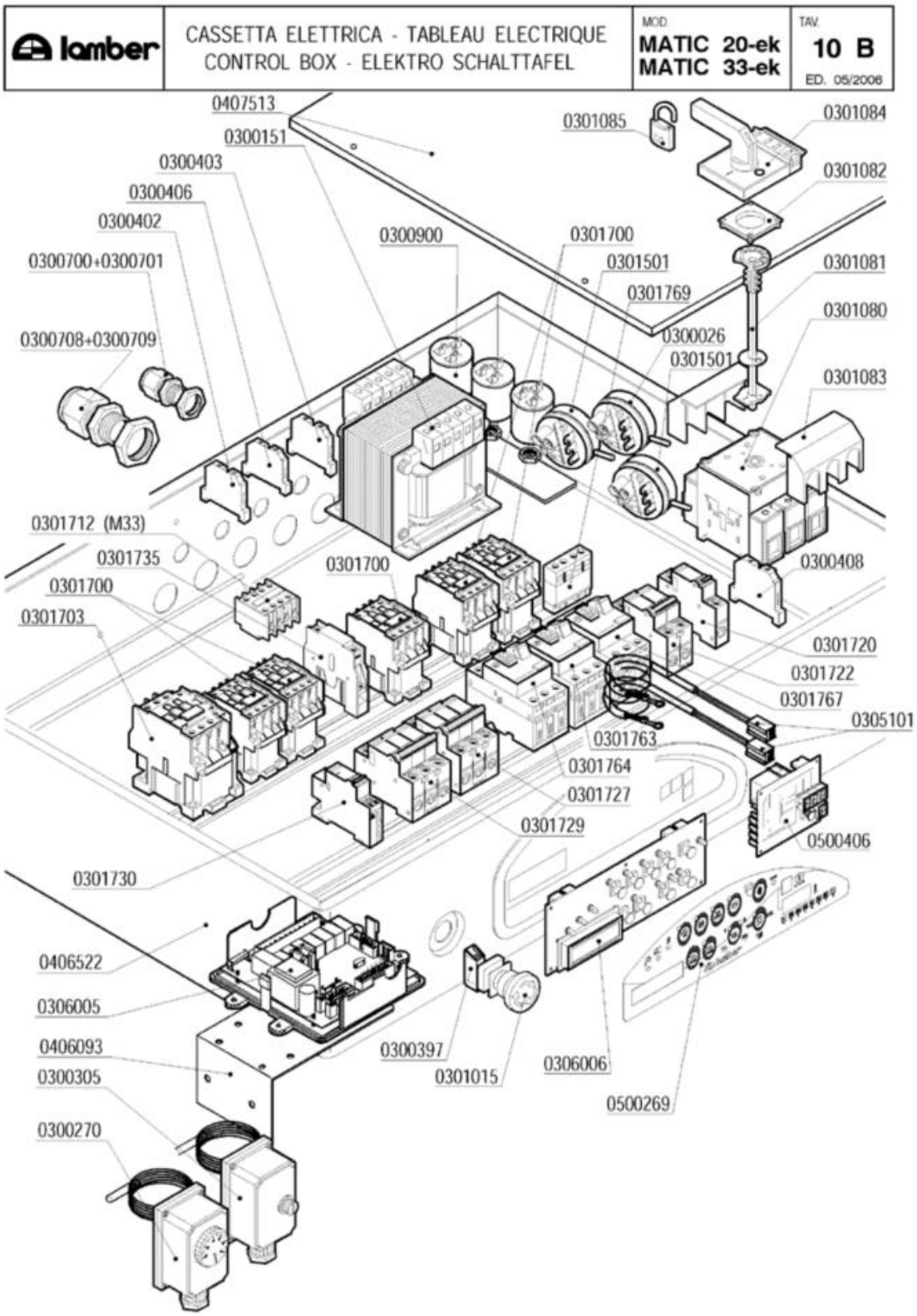
lamber
CASSETTA ELETTRICA - TABLEAU ELECTRIQUE
CONTROL BOX - ELEKTRO SCHALTTAFEL
MOD.
MATIC 20-ek
MATIC 33-ek
TAV.
10 B
ED. 05/2006
0407513
0300151
0300403
0300406
0300402
0300700+0300701
0300708+0300709
0301712 (M33)
0301735
0301700
0301703
0406522
0306005
0406093
0300305
0300270
0300900
0301700
0301501
0301769
0300026
0301501
0301085
0301084
0301082
0301081
0301080
0301083
0300408
0301700
0301720
0301722
0301767
0305101
0301763
0301764
0301727
0301729
0500406
0301730
0300397
0301015
0306006
0500269

Codice	Descrizione	Prezzo (EUR)
0300026	Pressostato 60/30 16A 1NONC	25,55
0300151	Trasformatore 310VA 223824415-24V	149,08
0300270	Termostato Linear-Matic 30-90ºC	47,46
0300305	Termostato riarmo Matic	67,64
0300397	Contatto BRETER 1NC TC01B Rosso	10,71
0300402	Morsetto 6 mmq beige	2,94
0300403	Morsetto 6 mmq neutro blu	3,66
0300406	Morsetto 4 mmq rosso	2,80
0300408	Morsetto 16 mmq terra giallo-verde	10,80
0300701	Controdado PG13,5	2,47
0300709	Controdado PG29	2,32
0300900	Filtro antidisturbo 411135001	7,58
0301015	Pulsante/fungo BREMAS D35 TRM20652 emer.	35,33
0301080	Interruttore 3P 125A	178,84
0301081	Albero prolunga interr.125A VZ18	13,13
0301082	Blocco porta interruttore 125A KZ74	24,56
0301083	Calotta coprimorsetti interr.125A VZ10	12,21
0301084	Manovra nera lucchett.interr.125A KAH2TZ	52,28
0301085	Lucchetto per interr./sezion.MATIC	15,06
0301501	Pressostato 110/70	25,53
0301700	Contattore 25A/AC1 3NA+1NC+1NA 24V	38,52
0301703	Contattore 32A/AC1 3NA1NA 24V	58,60
0301712	Contatto aux 4NA LA1DN40	30,27
0301720	Int.automatico 1P 4A PDI6000A curva C	67,47
0301722	Int.automatico 2P 4A PDI6000A curva C	77,04
0301727	Int.automatico 3P 10A PDI6000A curva C	103,17
0301729	Int.automatico 3P 32A PDI6000A curva C	148,28
0301730	Bobina a sgancio corrente MX+OF 24V	55,05
0301735	Interblocco meccanico LA9D0902	65,21
0301763	Interr.autom.magnetotermico 2,5-4A M08	89,41
0301764	Interr.autom.magnetotermico 4-6,3A M10	89,41
0301767	Interr.autom.magnetotermico 0,4-0,63 M04	89,41
0301769	Contatti aux.front.salvam.GV2 1NO1NC	22,00
0305101	Prolunga sonda termometri G. MATIC	46,74
0306005	Scheda elettronica MATIC-LINEAR 24V	299,69
0306006	Tastiera elettronica MATIC-LINEAR 24V	220,36
0406093	Supporto emergenza inscatolata 4583	10,08
0406522	Cassetta comando Matic 33 3399	694,19
0407513	Coperchio cassetta MATIC33 3402	102,50
0500269	Targa POLIESTERE MATIC ek	49,41
0500406	Termometro 8 canali MATIC-LINEAR 24V	200,32

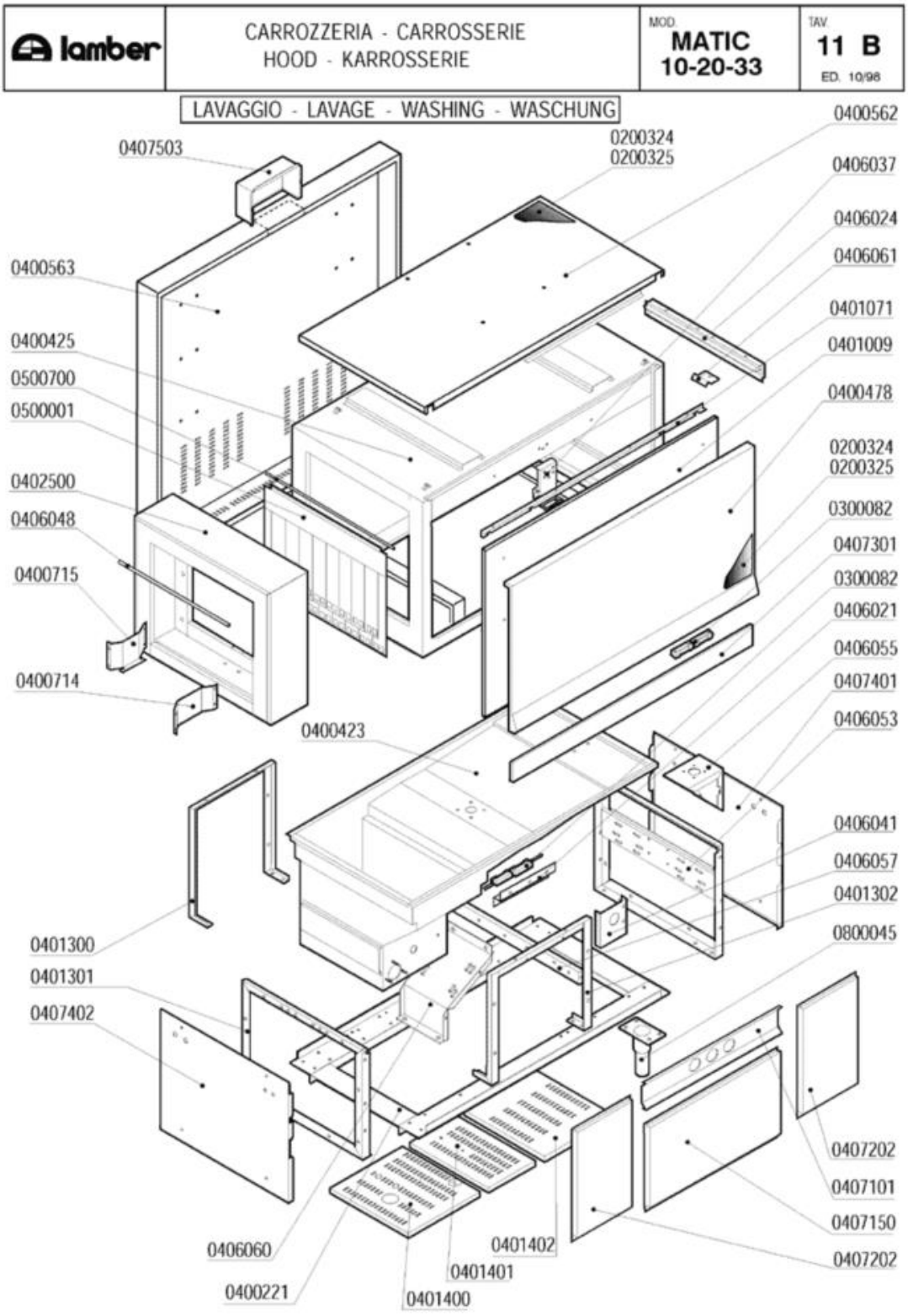
lamber
CARROZZERIA - CARROSSERIE
HOOD - KARROSSERIE
MOD.
MATIC
10-20-33
TAV.
11 B
ED. 10/98
LAVAGGIO - LAVAGE - WASHING - WASCHUNG
0407503
0200324
0200325
0400562
0406037
0406024
0406061
0401071
0401009
0400478
0200324
0200325
0300082
0407301
0300082
0406021
0406055
0407401
0406053
0406041
0406057
0401302
0800045
0407202
0407101
0407150
0407202
0400563
0400425
0500700
0500001
0402500
0406048
0400715
0400714
0400423
0401300
0401301
0407402
0406060
0400221
0401400
0401401
0401402

Codice	Descrizione	Prezzo (EUR)
0200324	Pannello termoisolante 500x500x5 PE/R30	7,08
0200325	Pannello fonoassorbente 500x500x8 MTP/30	7,15
0300082	Micro contatto magnetico Matic-Linear	30,27
0400478	Pannello sportello Matic 10 4370	465,13
0400562	Pannello superiore MATIC10 4391	135,87
0400563	Pannello retro MATIC10 4393	653,33
0400714	Guida cestelli dx capot 200mm MATIC 3955	24,76
0400715	Guida cestelli sx capot 200mm MATIC 3955	24,76
0401009	Sportello Matic 10	382,83
0401071	Paraspruzzi sportello M10 4344	24,03
0401300	Telaio posteriore basamento MATIC10 3112	85,71
0401301	Spalla basamenti MATIC 3122	116,88
0401302	Telaio anteriore basamento MATIC10 3112	86,91
0402500	Capottina 200 entrata uscita MATIC 3075	656,63
0406021	Squadretta micro porta MATIC 3177	6,68
0406024	Testata inviti ASM/uscita M115 2518	94,92
0406037	Blocco superiore sportelli Matic 2836/37	143,65
0406048	Asta luce carico Matic 3514	19,80
0406055	Piastra rinforzo supp.traino M10 3116	72,91
0406057	Traverso supporto pompa MATIC 3118	38,55
0406061	Squadretta invito cestelli MATIC 3309	9,64
0407150	Pannello ant.inf.centrale MATIC10 3387	77,04
0407202	Pannello ant.inferiore SX MATIC10	112,60
0407301	Pannello sottoportina MATIC10 4375	131,02
0407401	Pannello laterale bas.DX-SX MATIC 3106	66,54
0407402	Pannello laterale inferiore PRA-ANG 7121	66,54
0407503	Scatola copricavi M10-20-33	73,49
0500001	Tendina entrata uscita 3167 Matic	79,21
0500700	Astina inox tendina Matic	14,45
0800045	Piedino inox 2"x160 100x85x2,5	16,47

lamber	CARROZZERIA - CARROSSERIE HOOD - KARROSSERIE	MOD MATIC 33	TAV 12 B ED. 10/98

PRELAVAGGIO - PRE-LAVAGE - PRE-WASHING - VORWASCHANG

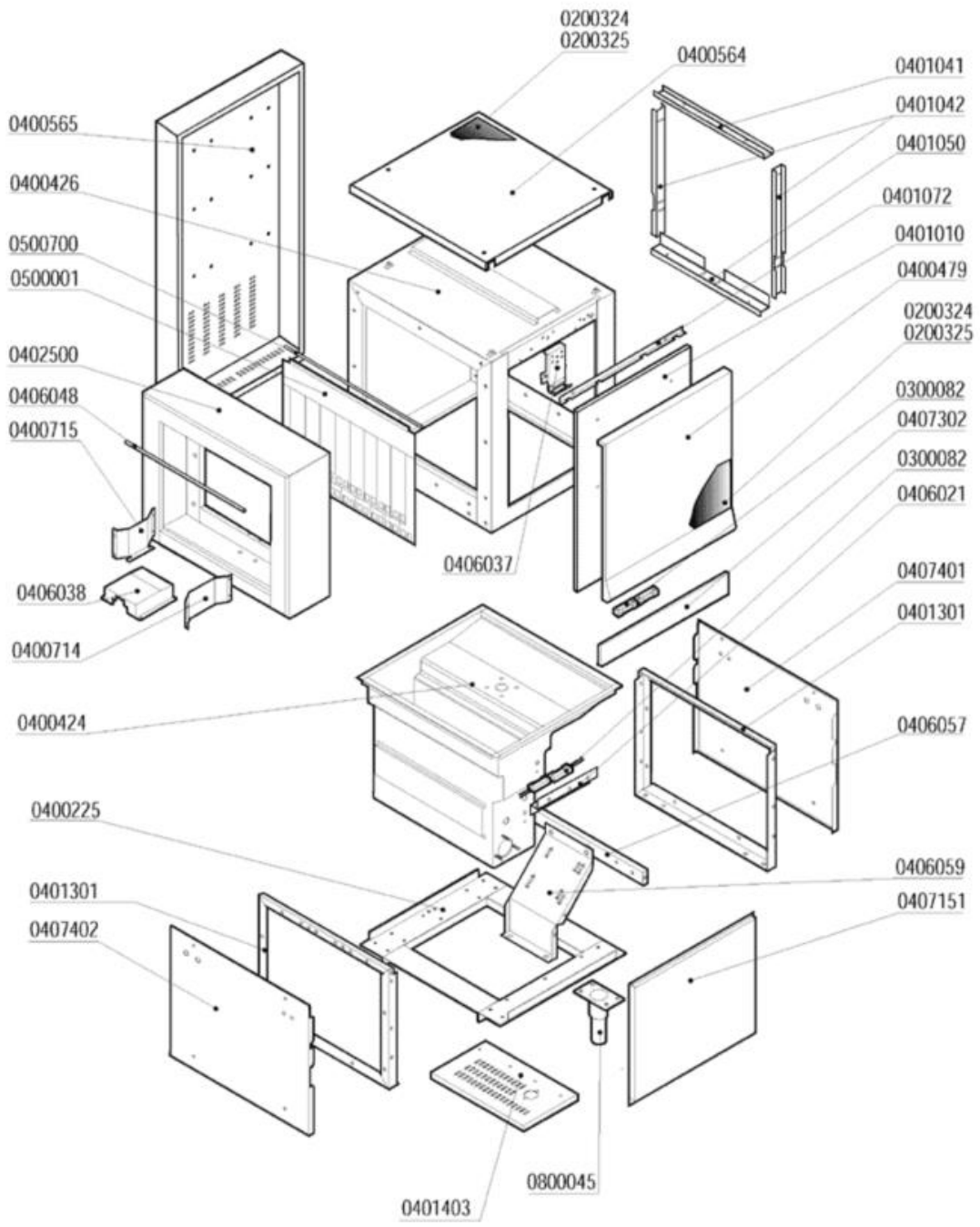

Codice	Descrizione	Prezzo (EUR)
0200324	Pannello termoisolante 500x500x5 PE/R30	7,08
0200325	Pannello fonoassorbente 500x500x8 MTP/30	7,15
0300082	Micro contatto magnetico Matic-Linear	30,27
0400225	Basamento modulo prelavaggio MATIC	270,92
0400479	Pannello sportello prelav.Matic 4213	367,28
0400564	Pannello superiore prelavaggio 4232	148,95
0400565	Pannello retro prelavaggio 4237	278,00
0400714	Guida cestelli dx capot 200mm MATIC 3955	24,76
0400715	Guida cestelli sx capot 200mm MATIC 3955	24,76
0401010	Sportello prelavaggio/prerisciacquo 600	310,61
0401041	Coprigiunto interno superiore MATIC 3221	15,60
0401042	Coprigiunto interno laterale MATIC 3221	15,98
0401050	Coprigiunti interno inferiore MATIC 3221	38,82
0401072	Paraspruzzi sport.600 MATIC/LINEAR 3091	19,96
0401301	Spalla basamenti MATIC 3122	116,88
0401403	Pannello fondo basamento prelav.600 3195	94,41
0402500	Capottina 200 entrata uscita MATIC 3075	656,63
0406021	Squadretta micro porta MATIC 3177	6,68
0406037	Blocco superiore sportelli Matic 2836/37	143,65
0406038	Protezione asta traino capotta 200 2807	33,45
0406048	Asta luce carico Matic 3514	19,80
0406057	Traverso supporto pompa MATIC 3118	38,55
0407151	Pannello ant.inferiore prel.600mm 3320	76,71
0407302	Pannello sottoportina prelav.MATIC 4422	111,84
0407401	Pannello laterale bas.DX-SX MATIC 3106	66,54
0407402	Pannello laterale inferiore PRA-ANG 7121	66,54
0500001	Tendina entrata uscita 3167 Matic	79,21
0500700	Astina inox tendina Matic	14,45
0800045	Piedino inox 2"x160 100x85x2,5	16,47

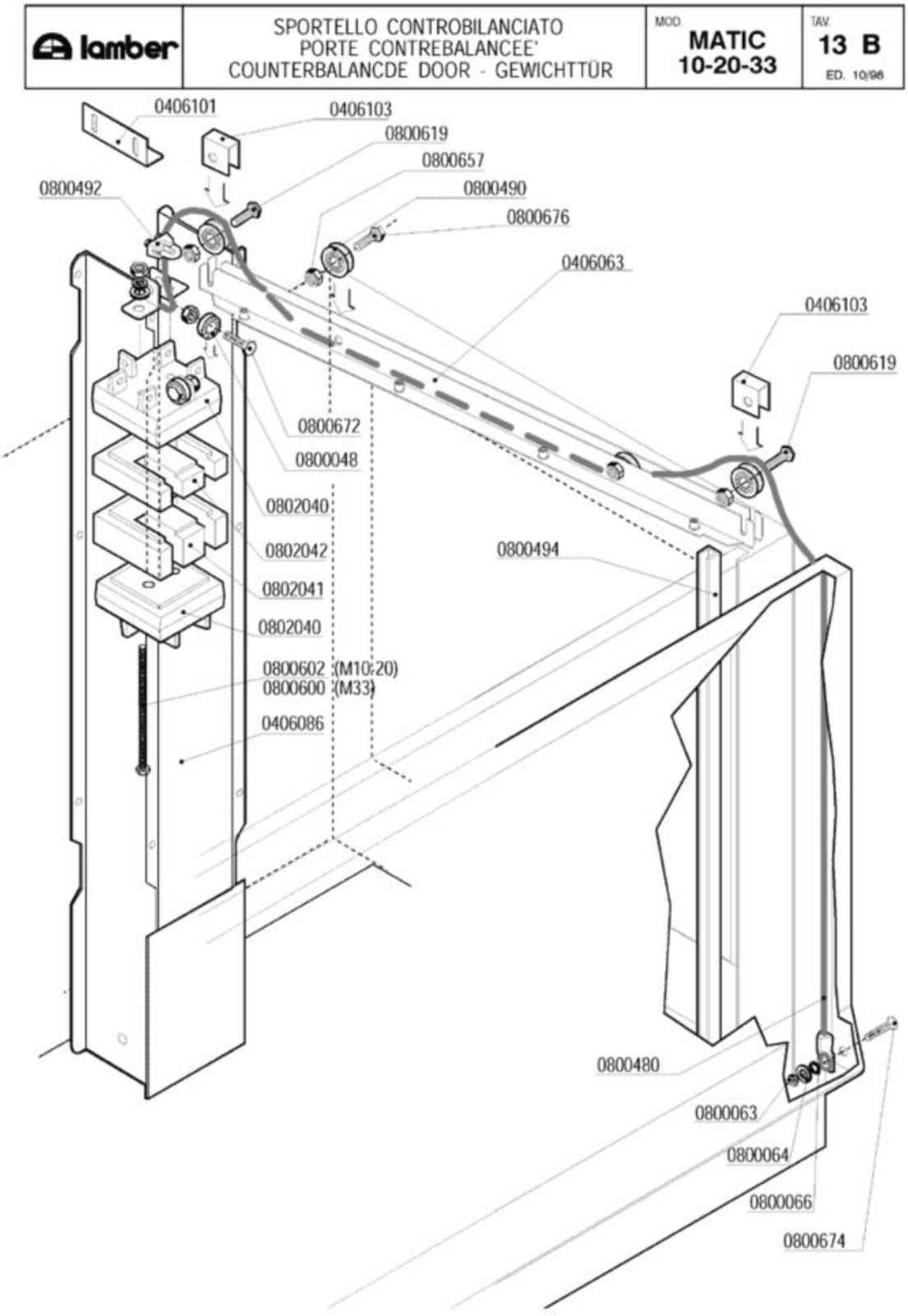
lamber
SPORTELLO CONTROBILANCIATO
PORTE CONTREBALANCEE'
COUNTERBALANCDE DOOR - GEWICHTTÜR
MOD.
MATIC
10-20-33
TAV.
13 B
ED. 10/98
0406101
0406103
0800619
0800657
0800492
0800490
0800676
0406063
0406103
0800619
0800672
0800048
0802040
0802042
0800494
0802041
0802040
0800602 (M10-20)
0800600 (M33)
0406086
0800480
0800063
0800064
0800066
0800674

Codice	Descrizione
0406063	Guida rullini sportelli MATIC Completa
0406086	Guida contrappesi MATIC 4221 completa
0406101	Squadretta fermo contrappesi 4909
0406103	Fermo fune contrappesi 4910
0800048	Cuscinetto RDP 23/9,4/8 per sollevamento
0800063	Dado inox M6
0800064	Rondella piana inox diam.6x18
0800066	Rondella grower inox diam.6
0800480	Fune sportello Matic 1750mm
0800490	Cuscinetto completo soll.sportelli Matic
0800492	Cavallotto per fune inox
0800494	Guida polizene sportelli Matic 4194
0800600	Vite FE-ZN TE 6x80 contrappesi
0800602	Barra filettata FE-ZN M6-1MT PZ DA 200mm
0800619	Vite inox TEM8x20 testa h.2,2
0800657	Dado inox autobloccante M8
0800672	Vite inox TEM8X25
0800674	Vite inox TPSTCR M6X50
0800676	Vite inox TEM8x20
0802040	Contrappeso terminale OTTONE 4495/4496
0802041	Contrappeso intermedio 1600g 4497
0802042	Contrappeso intermedio 1100g 4498

lamber	LIMITATORE DI COPPIA - LIMITEUR DE COUPLE TORQUE LIMITING DEVICE - RUTSCHKUPPLUNG	MOD. MATIC 10-20-33	TAV. 14 B ED. 03/2000

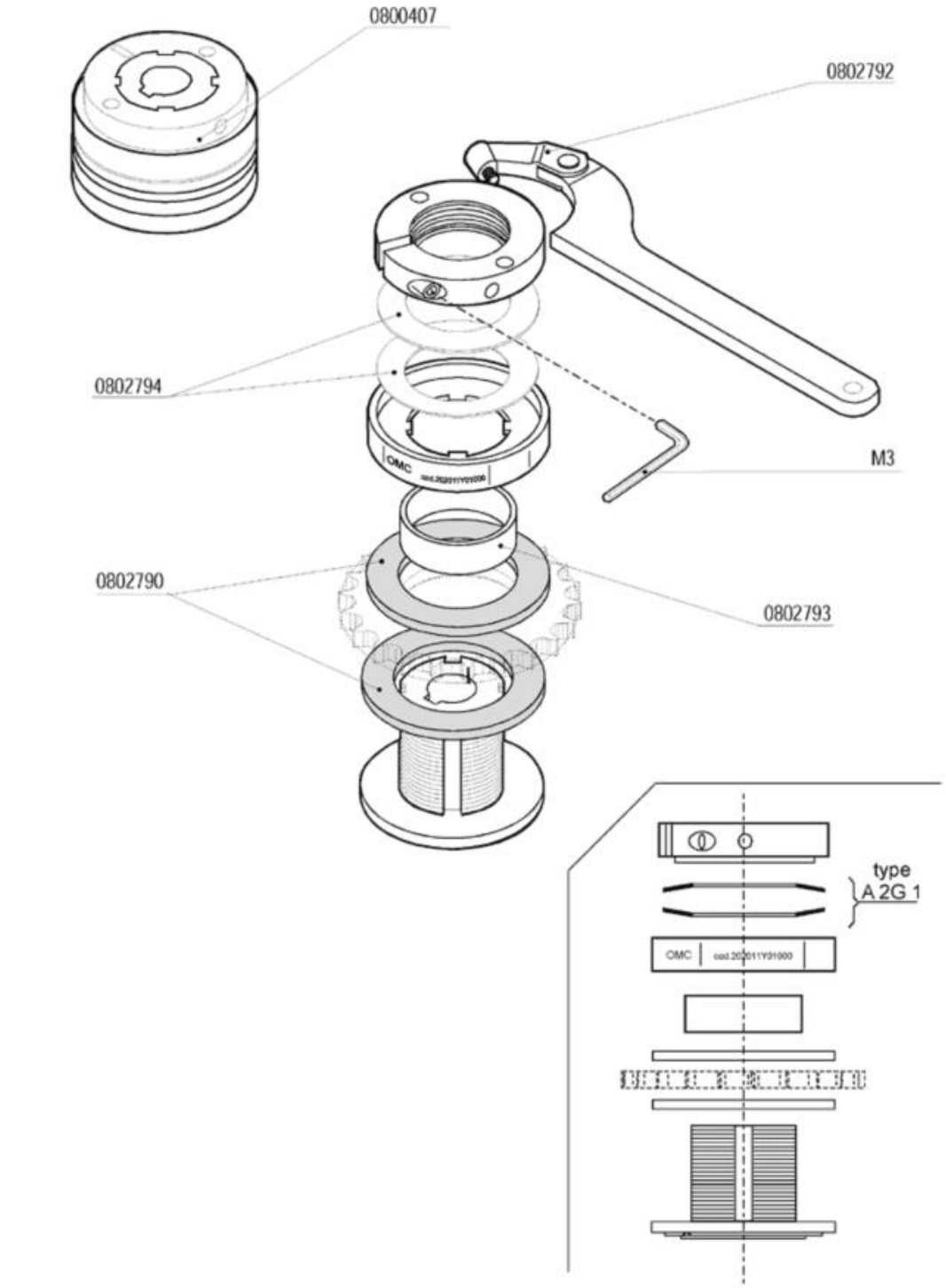

Codice	Descrizione
0800407	Limitatore di coppia LC1 - Matic
0802790	Disco frizione limitatore di coppia LC1
0802792	Chiave regolazione limitatore di coppia
0802793	Anello bronzo centraggio corona
0802794	Molle DSF/DSS-DSR limitatore coppia LC1