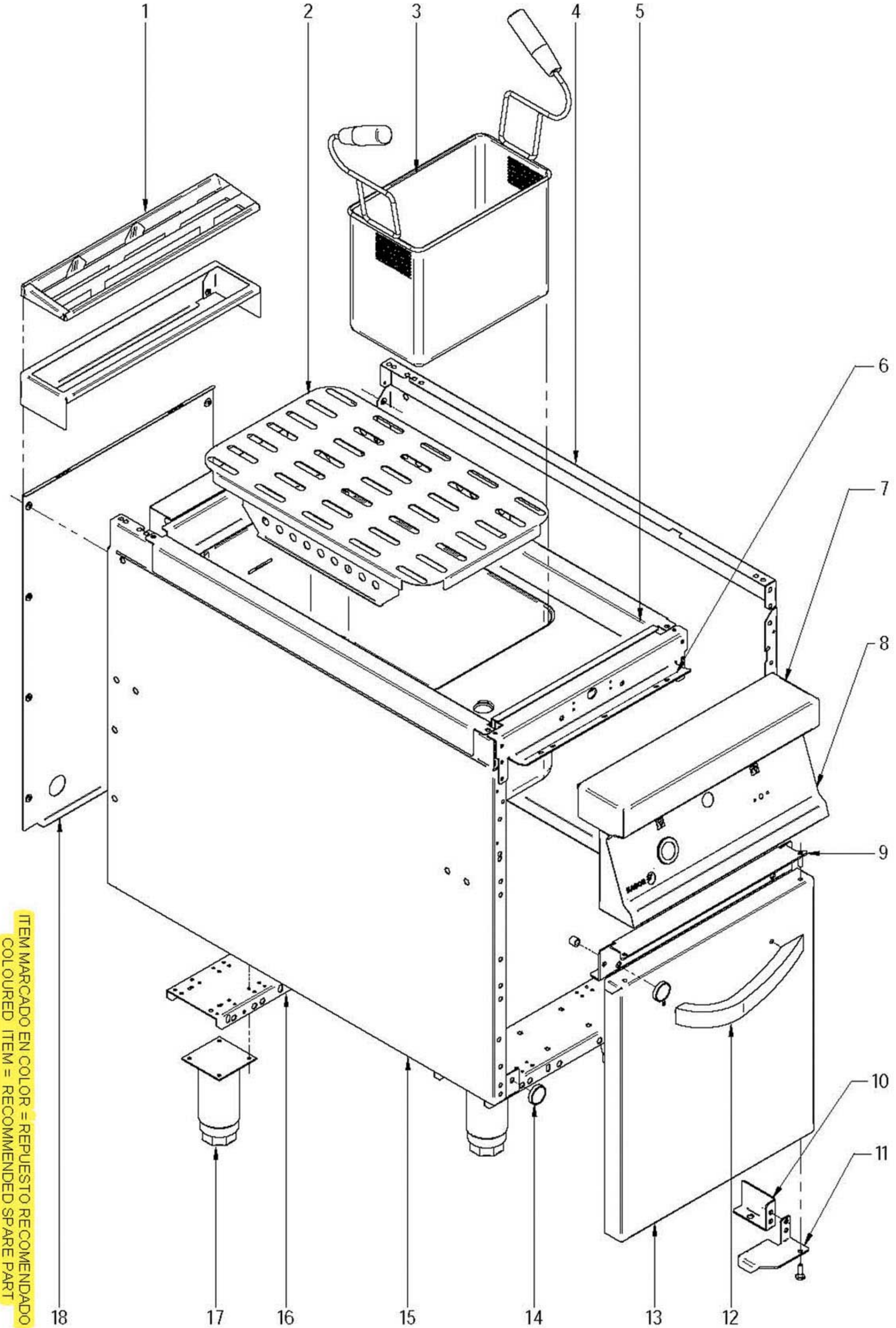

ITEM MARCADO EN COLOR = REPUESTO RECOMENDADO
COLOURED ITEM = RECOMMENDED SPARE PART

Nplano	Firma	Fecha	Aparato		Lamina	
C-2200	Irene Berasa	2009-03	MUEBLE	COCEDOR DE PASTA	1	Fagor Industrial S.Coop. FAGOR Onate

MOD.	COCEDOR DE PASTA	ZONA	MUEBLE	PLANO	C-2200

ITEM	CODIGO	DENOMINACION	TEXTO	CPG9-05 NC	CPG9-05	CPG9-05 S NC	CPG9-05 S	CPE9-05 NC	CPE9-05	CPE9-05 S NC	CPE9-05 S	NOTAS
1	R205425000	EMBELLECEDOR ESMALTE	REAR TRIM.	1	1	1	1	1	1	1	1	
S/Nº	R205438000	SOPORTE EMBELLECEDOR 1/2M	TRIM SUPPORT	1	1	1	1	1	1	1	1	
	Q419005000	REMACHE 4X8 ALMG3 / ALUMINIO	RIVET 4X8 ALMG3 / ALUMINIUM	12	12	12	12	12	12	12	12	
2	H066108000	SOPORTE CESTILLOS COMPLETO	COMPLETE BASKET SUPPORT	1	1	1	1	1	1	1	1	
3	H506500000	CESTILLO CUECEPASTA GN 1/3	BASKET	_	3	_	3	_	3	_	3	
4	X162814000	PANEL LATERAL DERECHO	RIGHT SIDE PANEL	1	1	_	_	1	1	_	_	
4	S142806000	PANEL LATERAL DERECHO SUSP.	SUSP. RIGHT SIDE PANEL	_	_	1	1	_	_	1	1	
	Q221345000	REMACHE EXAGONAL M10	HEXAGONAL RIVET M10	2	2	2	2	2	2	2	2	
	Q221343000	REMACHE EXAGONAL M6	HEXAGONAL RIVET M6	11	11	11	11	11	11	1	1	
	Q221342000	REMACHE EXAGONAL M5	HEXAGONAL RIVET M5	6	6	6	6	6	6	6	6	
5	H406101000	CUBA COMPLETA CPG-905	COMPLETE TUB CPG-905	1	1	_	_	_	_	_	_	
5	H516105000	CUBA COMPLETA CPG-905 S	COMPLETE TUB CPG-905 S	_	_	1	1	_	_	_	_	
5	H066112000	CUBA COMPLETA CPE9-05	COMPLETE TUB CPE9-05	_	_	_	_	1	1	_	_	
5	H066113000	CUBA COMPLETA CPE9-05 S	COMPLETE TUB CPE9-05 S	_	_	_	_	_	_	1	1	
	Q162030000	TUERCA EXAGONAL M5	HEXAGONAL NUT M5	6	6	6	6	3	3	3	3	
6	X162680000	ESCUADRA INT. ANTERIOR MESA	BENCH FRONT INT. BRACKET	1	1	1	1	1	1	1	1	
	Q221342000	REMACHE EXAGONAL M5	HEXAGONAL RIVET M5	4	4	4	4	4	4	4	4	
	Q012032000	TORNILLO EXAGONAL M5X15	HEXAGONAL BOLT M5X15	6	6	6	6	6	6	6	6	
7	R045416000	ANTERIOR MESA 1/2M	FRONT BENCH 1/2M	1	1	_	_	1	1	_	_	
	Q152004000	TORNIL. APLASTADO M5X13 A 304	FLAT HEADED SCREW M5x13 A 3	2	2	_	_	2	2	_	_	
	Q302022000	ARANDELA 16X6X1.2 A.304	WASHER 16X6X1.2 A.304	2	2	_	_	2	2	_	_	
8	H502806000	PORTAMANDOS COMPL. CPG9-05	CONTROL HOLDER CPG9-05	1	1	1	1	_	_	_	_	
8	H062805000	PORTAMANDOS COMPL. CPE-905	CONTROL HOLDER CPE9-05	_	_	_	_	1	1	1	1	
	Q152004000	TORNIL. APLASTADO M5X13 A 304	FLAT HEADED SCREW M5x13 A 3	4	4	4	4	4	4	4	4	
	U022836000	ESCUDO FAGOR	FAGOR EMBLEM	1	1	1	1	1	1	1	1	
	Q221023000	CLIP SUJECIÓN RÁPIDA Ø5	RAPID CONNECT CLIP Ø5	2	2	2	2	2	2	2	2	
9	X162669000	LISTON BISAGRA SUPERIOR DCHA.	UPPER RIGHT HINGE STRIP	1	1	1	1	1	1	1	1	
	Q221342000	REMACHE EXAGONAL M5	HEXAGONAL RIVET M5	4	4	4	4	4	4	4	4	
	Q152004000	TORN. APLASTADO M5x13 A304	FLAT HEADED SCREW M5x13	2	2	2	2	2	2	2	2	
	Q221342000	REMACHE EXAGONAL M5	HEXAGONAL RIVET M5	4	4	4	4	4	4	4	4	
	Q152004000	TORNIL. APLASTADO M5X13 A 304	FLAT HEADED SCREW M5x13 A 3	2	2	2	2	2	2	2	2	

MOD.	COCEDOR DE PASTA	ZONA	MUEBLE	PLANO	C-2200

ITEM	CODIGO	DENOMINACION	TEXTO	CPG9-05 NC	CPG9-05	CPG9-05 S NC	CPG9-05 S	CPE9-05 NC	CPE9-05	CPE9-05 S NC	CPE9-05 S	NOTAS
10	U020526000	ESCUADRA REFUERZO BISAGRA	HINGE REINFORCEMENT BRACK	1	1	_	_	1	1	_	_	
11	U020511000	BISAGRA DERECHA INFERIOR	LOWER RIGHT HINGE	1	1	_	_	1	1	_	_	
11	X190504000	BISAGRA DERECHA INFERIOR SUSP	LOWER RIGHT HINGE SUS.	_	_	1	1	_	_	1	1	
	Q012042000	TORNILLO EXAGONAL M6X15	HEXAGONAL BOLT M6X15	2	2	_	_	2	2	_	_	
	Q302022000	ARANDELA 16X6X1.2 A.304	WASHER 16X6X1.2 A.304	2	2	_	_	2	2	_	_	
	X960504000	TORNILLO DE GIRO M8	ROTATION BOLT M8	1	1	1	1	1	1	1	1	
	Q232050000	ARANDELA A8	WASHER A8	1	1	1	1	1	1	1	1	
	Q232040000	ARANDELA A6	WASHER A6	2	2	1	1	2	2	1	1	
12	U020507000	ASA PUERTA	FULL CUPBOARD HANDLE	1	1	1	1	1	1	1	1	
	Q162040000	TUERCA EXAGONAL M6	HEXAGONAL NUT M6	2	2	2	2	2	2	2	2	
	Q302022000	ARANDELA 16X6X1.2 A.304	WASHER 16X6X1.2 A.304	2	2	2	2	2	2	2	2	
13	U020502000	PUERTA LATERAL	SIDE DOOR	1	1	_	_	1	1	_	_	
13	U020513000	PUERTA LATERAL SUSPENDIDA	SUSP. SIDE DOOR	_	_	1	1	_	_	1	1	
S/Nº	U020503000	CONTRAPUERTA LATERAL	SIDE DOOR REVERSE	1	1	_	_	1	1	_	_	
S/Nº	U020514000	CONTRAPUERTA LATERAL SUSP.	SUSP. SIDE DOOR REVERSE	_	_	1	1	_	_	1	1	
	Q419005000	REMACHE 4X8 ALMG3 / ALUMINIO	RIVET 4X8 ALMG3 / ALUMINIUM	4	4	4	4	4	4	4	4	
14	X960501000	IMAN	MAGNET	2	2	2	2	2	2	2	2	
S/Nº	X960502000	FIJACION IMAN	MAGNET ATTACHMENT	2	2	2	2	2	2	2	2	
	Q012021000	TORNILLO EXAGONAL M4X10	HEXAGONAL BOLT M4X10	2	2	2	2	2	2	2	2	
	Q232020000	ARANDELA A4	WASHER A4	2	2	2	2	2	2	2	2	
15	X162813000	PANEL LATERAL IZQUIERDO	LEFT SIDE PANEL	1	1	_	_	1	1	_	_	
15	S142805000	PANEL LATERAL IZQUIERDO SUS.	SUSP. LEFT SIDE PANEL	_	_	1	1	_	_	1	1	
	Q221345000	REMACHE EXAGONAL M10	HEXAGONAL RIVET M10	2	2	2	2	2	2	2	2	
	Q221343000	REMACHE EXAGONAL M6	HEXAGONAL RIVET M6	11	11	1	1	11	11	1	1	
	Q221342000	REMACHE EXAGONAL M5	HEXAGONAL RIVET M5	6	6	6	6	6	6	6	6	
16	R162677000	LISTON SOPORTE PATAS	LEG SUPPORT STRIP 1/2 M	2	2	_	_	2	2	_	_	
	Q012042000	TORNILLO EXAGONAL M6x15	HEXAGONAL BOLT M6X15	8	8	_	_	8	8	_	_	
	Q302022000	ARANDELA 16x6x1,2 A304	WASHER 16X6X1.2 A.304	8	8	_	_	8	8	_	_	
	Q221343000	REMACHE EXAGONAL M6	HEXAGONAL RIVET M6	2	2	_	_	2	2	_	_	
17	X260151000	PATA REGULABLE	ADJUSTABLE LEG	4	4	_	_	4	4	_	_	
	Q411304000	REMACHE AVIBULB Ø 4,8	AVIBULB RIVET Ø 4.8	16	16	_	_	16	16	_	_	

MOD.	COCEDOR DE PASTA	ZONA	MUEBLE	PLANO	C-2200

ITEM	CODIGO	DENOMINACION	TEXTO	CPG9-05 NC	CPG9-05	CPG9-05 S NC	CPG9-05 S	CPE9-05 NC	CPE9-05	CPE9-05 S NC	CPE9-05 S	NOTAS
S/Nº	X192605000	REFUERZO BASE INFERIOR SUSP.	SUSP. LOWER BASE REINFORCE	_	_	1	1	_	_	1	1	
	Q012041000	TORNILLO EXAGONAL M6x10 A304	HEXAGONAL BOLT M6x10 A304	_	_	2	2	_	_	2	2	
	Q302022000	ARANDELA 16x6x1,2 A304	WASHER 16x6x1.2 A304	_	_	2	2	_	_	2	2	
	Q221342000	REMACHE EXAGONAL M5	HEXAGONAL RIVET M5	_	_	2	2	_	_	2	2	
	Q012042000	TORNILLO EXAGONAL M6x15	HEXAGONAL BOLT M6x15	_	_	2	2	_	_	2	2	
	Q302022000	ARANDELA 16x6x1,2 A304	WASHER 16x6x1.2 A304	_	_	2	2	_	_	2	2	
	Q221342000	REMACHE EXAGONAL M5	HEXAGONAL RIVET M5	_	_	2	2	_	_	2	2	
S/Nº	X192810000	BASE INFERIOR COMPLETA	COMPLETE LOWER BASE	_	_	1	1	_	_	1	1	
	Q162040000	TUERCA EXAGONAL M6	HEXAGONAL NUT M6	_	_	4	4	_	_	4	4	
	Q302022000	ARANDELA 16x6x1,2 A304	WASHER 16x6x1.2 A304	_	_	4	4	_	_	4	4	
	Q221343000	REMACHE EXAGONAL M6	HEXAGONAL RIVET M6	_	_	2	2	_	_	2	2	
18	X162812000	PANEL POSTERIOR	REAR PANEL	1	1	_	_	1	1	_	_	
18	X192807000	PANEL POSTERIOR SUSP.	SUSP. REAR PANEL	_	_	1	1	_	_	1	1	
	Q419005000	REMACHE 4X8 ALMG3 / ALUMINIO	RIVET 4X8 ALMG3 / ALUMINIUM	12	12	8	8	12	12	8	8	

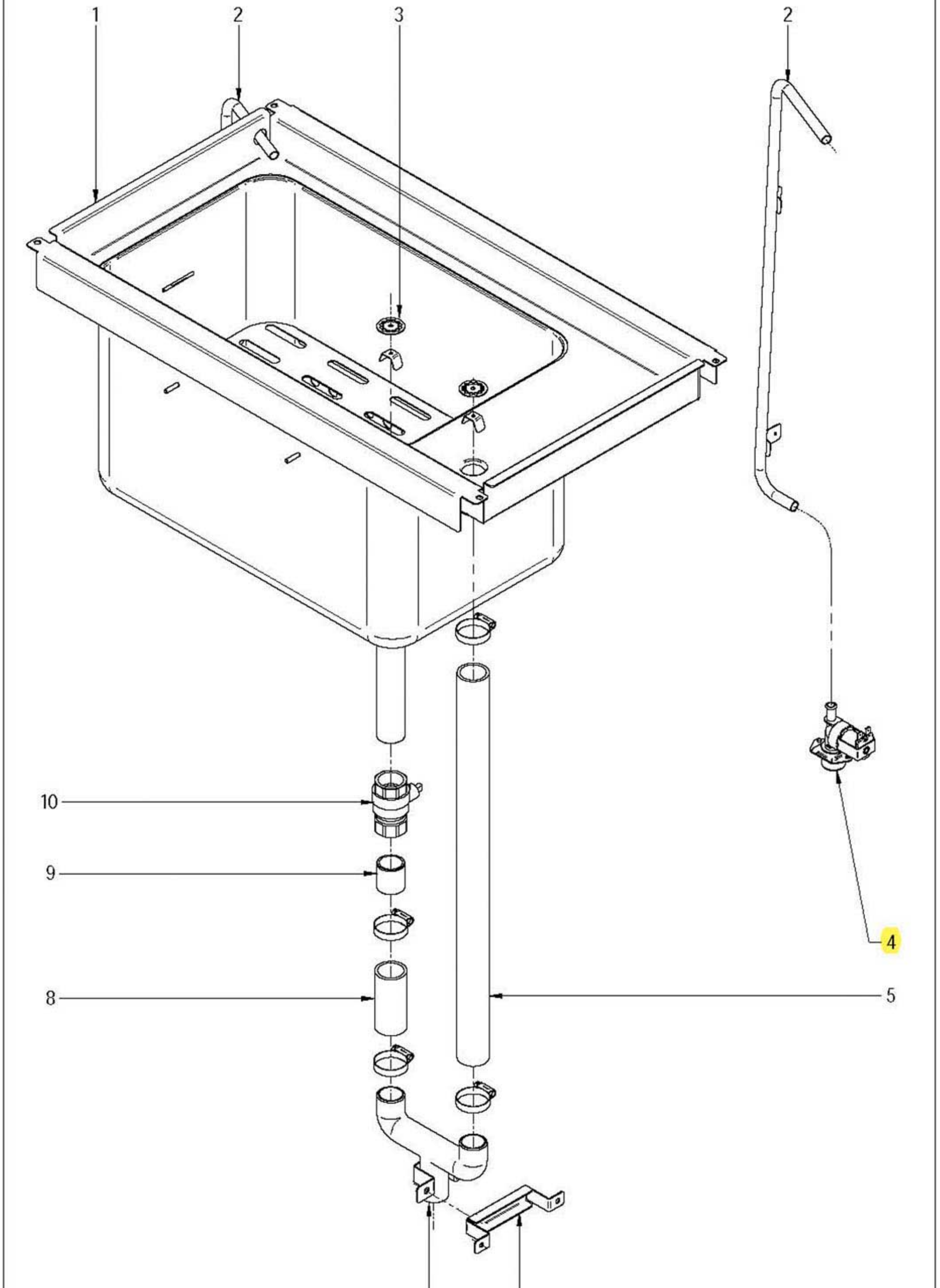

ITEM MARCADO EN COLOR = REPUESTO RECOMENDADO
COLOURED ITEM = RECOMMENDED SPARE PART

Nplano	Firma	Fecha	Aparato		Lamina	
C-2201		2009-03	TOMA DE AGUA Y DESAGÜE	COCEDOR DE PASTA	2	Fagor Industrial S.Coop. FAGOR Oñate

MOD.	COCEDOR DE PASTA	ZONA	TOMA DE AGUA Y DESAGÜE	PLANO	C-2201

ITEM	CODIGO	DENOMINACION	TEXTO	CPG9-05	CPG9-05 S	CPE9-05	CPE9-05 S				
1	H506122000	CUBA COMPLETA CPG-905	COMPLETE TUB CPG-905	1	_	_	_				
1	H516105000	CUBA COMPLETA CPG-905 S	COMPLETE TUB CPG-905 S	_	1	_	_				
1	H066112000	CUBA COMPLETA CPE9-05	COMPLETE TUB CPE9-05	_	_	1	_				
1	H066113000	CUBA COMPLETA CPE9-05 S	COMPLETE TUB CPE9-05 S	_	_	_	1				
2	H505051000	TUBO LLENADO CP	FILLER PIPE CP	1	_	1	_				
2	H505054000	TUBO LLENADO CP SUSP.	SUSP. FILLER PIPE CP	_	1	_	1				
	Q419005000	REMACHE 4X8 ALMG3 / ALUMINIO	RIVET 4X8 ALMG3 / ALUMINIUM	2	2	2	2				
S/Nº	3676900000	TUBO GOMA NEGRA Ø 17*10	BLACK RUBBER PIPE 17*10	1	1	1	1				
	Q881302000	ABRAZADERA 8-14L	CLAMP 8-14L	2	2	2	2				
3	H506111000	FILTRO DESAGÜE	DRAINAGE FILTER	2	2	2	2				
S/Nº	H506112000	PATILLA FILTRO DESAGÜE	DRAINAGE FILTER PIN	2	2	2	2				
	Q412000000	REMACHE TUBULAR Ø 4 x 8	TUBULAR RIVET Ø 4 x 8	2	2	2	2				
4	Z701135000	E.V.SIMP.220V COD.255.208	E.V.SIMP.220V COD.255.208	1	1	1	1				
	Q032021000	TORNILLO ALOMADO M4X10	CURVED SCREW M4X10	2	2	2	2				
5	3714100000	TUBO SILICONA Ø 38*31 550	SILICON PIPE Ø 38*31 550	1	1	1	1				
	Q881305000	ABRAZADERA Ø25-40	CLAMP Ø25-40	2	2	2	2				
6	H522628000	CALZO DESAGÜE G900	DRAINAGE WEDGE G900	1	_	1	_				
S/Nº	H515008000	ESCUAD. SUP.TUBO DESAG. SUS.	DRAINAGE PIPE UPPER BRACKE	_	1	_	1				
	Q221342000	REMACHE EXAGONAL M5	HEXAGONAL RIVET M5	2	_	_	_				
	Q012042000	TORNILLO EXAGONAL M6X15	HEXAGONAL BOLT M6X15	2	2	2	2				
	Q302022000	ARANDELA 16X6X1.2 A.304	WASHER 16X6X1.2 A.304	_	4	4	4				
7	H405004000	TUBO DESAGÜE COMPLET. G700	COMPLETE DRAINAGE PIPE	1	_	1	_				
7	H515006000	TUBO DESAGÜE COMP. CPG9-05S	COMPLETE DRAINAGE PIPE	_	1	_	_				
7	H065008000	TUBO DESAGÜE COMP. CPE9-05S	COMPLETE DRAINAGE PIPE	_	_	_	1				
	Q012031000	TORNILLO EXAGONAL M5X10 A.304	HEXAGONAL BOLT M5X10 A.304	2	2	2	2				
8	3714100000	TUBO SILICONA Ø 38*31 550	SILICON PIPE Ø 38*31 550	1	1	1	1				
	Q881305000	ABRAZADERA Ø25-40	CLAMP Ø25-40	2	2	2	2				
9	H525025000	TUBO EMPALME VALVULA ESFERA	CONNECTION PIPE SPHERICAL V	1	1	1	1				
10	X036107000	VALVULA ESFERA PASO TOTAL 1	SPHERICAL VALVE TOTAL PASS	1	1	1	1				

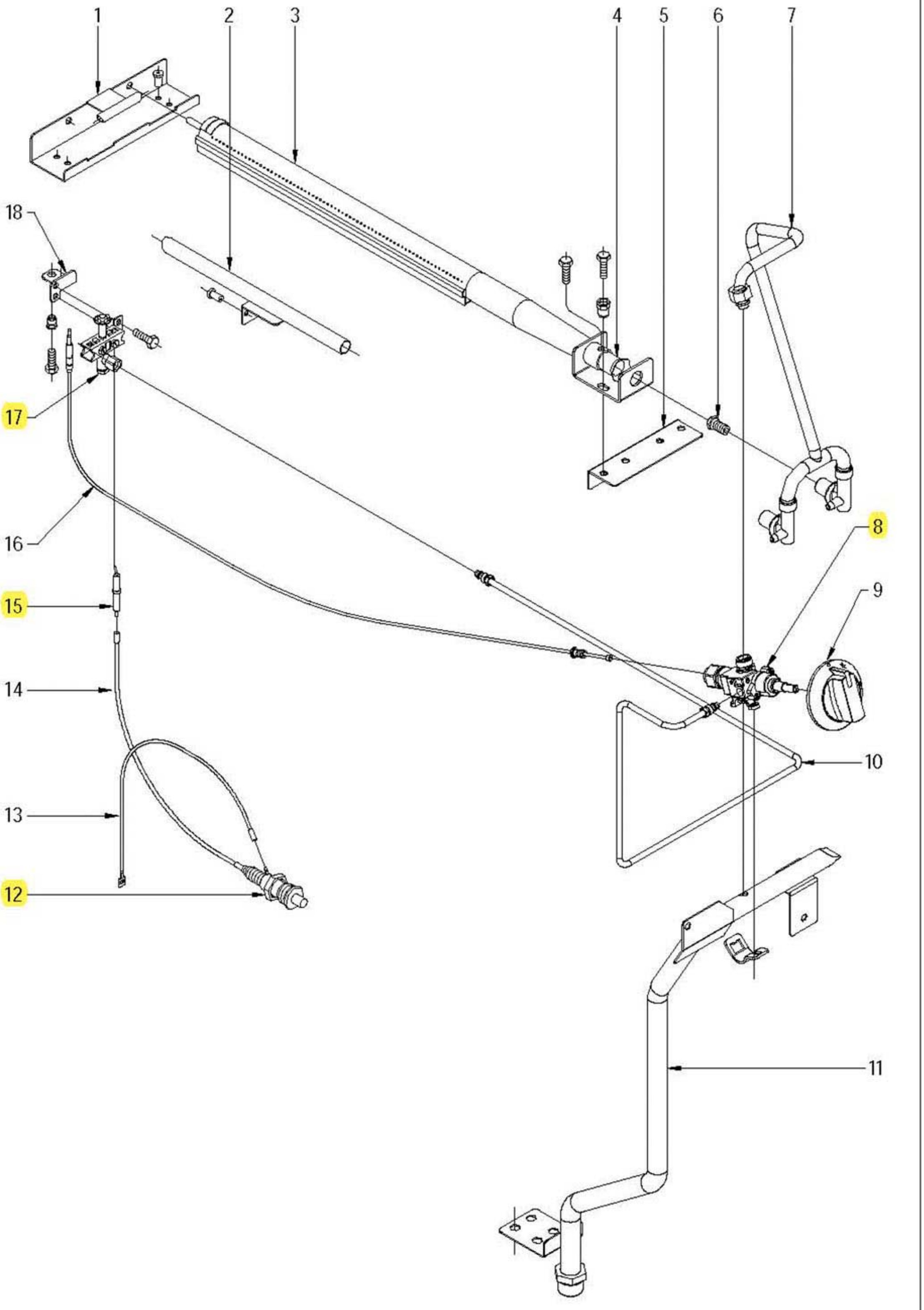

ITEM MARCADO EN COLOR = REPUESTO RECOMENDADO
COLOURED ITEM = RECOMMENDED SPARE PART

Nplano	Firma	Fecha	Aparato		Lamina	
C-2202		2009-03	CONJUNTO FUNCIONAL DE GAS COCEDOR DE PASTA		3	Fagor Industrial S.Coop. Oñate

MOD.	COCEDOR DE PASTA	ZONA	CONJUNTO FUNCIONAL DE GAS	PLANO	C-2202

ITEM	CODIGO	DENOMINACION	TEXTO	CPG9-05	CPG9-05 S						NOTAS
1	H505705000	SOPORTE ENCENDIDO QUEMAD.	COMPLETE BURNER IGNITION	1	1						
	Q419005000	REMACHE 4x8 ALMG3 / ALUMINIO	RIVET 4X8 ALMG3 / ALUMINIUM	2	2						
	Q302022000	ARANDELA 16X6X1.2 A.304	WASHER 16X6X1.2 A.304	2	2						
2	H505708000	TUBO ENCENDIDO PILOTO COMP.	COMP PILOT IGNITION PIPE	1	1						
	Q081365000	TOR. ALOMADO 4,8X19 H.ZINCADO	CURVED SCREW 4.8X19 H.ZINC	2	2						
3	H505700000	QUEMADOR COMPLETO CP	COMPLETE BURNER CP	2	2						
4	U325707000	REGULADOR DE AIRE (QUEMAD.)	AIR CONTROL (BURNER)	2	2						
	Q012032000	TORNILLO EXAGON. M5X15	HEXAGONAL BOLT. M5X15	2	2						
5	H505737000	ESCUAD. AMARRE QUEMADORES	BURNER FASTENING BRACKET	1	1						
	Q221342000	REMACHE EXAGONAL M5	HEXAGONAL RIVET M5	4	4						
	Q152004000	TORNIL. APLASTADO M5X13 A 304	FLAT HEADED SCREW M5x13 A 3	4	4						
6	U052401000	TOBERA Ø 1,45 B.P.	NOZZLE Ø 1,45 B.P.	2	2						
6	1011600000	TOBERA Ø 2,25 G.N.	NOZZLE Ø 2,25 G.N.	2	2						
6	X102403000	TOBERA Ø 4,58 G.V.	NOZZLE Ø 4,58 G.V.	2	2						
7	H505047000	DISTRIBUIDOR A QUEMADOR	DISTRIBUTOR TO BURNER	1	1						
	Q306062000	ARANDELA Ø13,9X10,33x1,5	WASHER Ø13.9X10.33x1.5	2	2						
	Q221342000	REMACHE EXAGONAL M5	HEXAGONAL RIVET M5	2	2						
	Q012032000	TORNILLO EXAGONAL M5X15	HEXAGONAL BOLT. M5X15	2	2						
8	U912102000	GRIFO VALVULA CAL 3200	VALVE TAP CAL 3200	1	1						
	U912104000	BRIDA AMARRE GRIFO 1/2"	TAP FASTENING FLANGE 1/2"	1	1						
	Q122032000	TORNILLO ALLEN M.5x15	ALLEN HEAD SCREW M.5x15	1	1						
9	U022117000	MANDO MONTADO Ø8	CONTROL BUTTON Ø8	1	1						
10	H505040000	TUBO PILOTO CPG9-05	PILOT LIGHT PIPE CPG9-05	1	1						
	U195009000	MANGUITO EMPALME	CONNECTION HOSE	1	1						
11	H505042000	DISTRIBUIDOR COMPL. CPG9-05	COMPL.DISTRIBUTOR CPG9-05	1	_						
11	H515044000	DISTRIBUIDOR COMPL. CPG9-05S	COMP. DISTRIBUTOR CPG9-05S	_	1						
	Q221343000	REMACHE EXAGONAL M6	HEXAGONAL RIVET M6	2	2						
	Q012042000	TORNILLO EXAGONAL M6X15	HEXAGONAL BOLT. M6X15	2	2						
	Q302022000	ARANDELA 16X6X1.2 A.304	WASHER 16X6X1.2 A.304	2	2						
	Q012032000	TORNILLO EXAGON. M5X15	HEXAGONAL BOLT. M5X15	2	2						
	Q302022000	ARANDELA 16X6X1.2 A.304	WASHER 16X6X1.2 A.304	2	2						

MOD.	COCEDOR DE PASTA	ZONA	CONJUNTO FUNCIONAL DE GAS	PLANO	C-2202

ITEM	CODIGO	DENOMINACION	TEXTO	CPG9-05	CPG9-05 S						NOTAS
12	S113034000	PIEZOELECTRICO	PIEZOELECTRIC	1	1						
13	U333003000	CABLE MASA ENCENDEDOR	LIGHTER EARTH CABLE	1	1						
14	U323030000	CABLE BUJIA	SPARK PLUG CABLE	1	1						
15	X022131000	BUJIA	SPARK PLUG	1	1						
16	U262130000	TERMOPAR 1000	THERMOCOUPLE 1000	1	1						
17	U322118000	PILOTO COMPLETO 100.062	COMPLETE PILOT LIGHT 100.062	1	1						
S/Nº	U442137000	INYECTOR Ø 0.4 G.N.	INJECTOR Ø 0.4 G.N.	1	1						
	Q012031000	TORNILLO EXAGONONAL M5X10	HEXAGONAL BOLT. M5X10	2	2						
18	H502623000	ESCUADRA AMARRE PILOTO	PILOT FASTENING BRACKET	1	1						
	Q419005000	REMACHE 4x8 ALMG3 / ALUMINIO	RIVET 4X8 ALMG3 / ALUMINIUM	2	2						
	Q221342000	REMACHE EXAGONAL M5	HEXAGONAL RIVET M5	2	2						

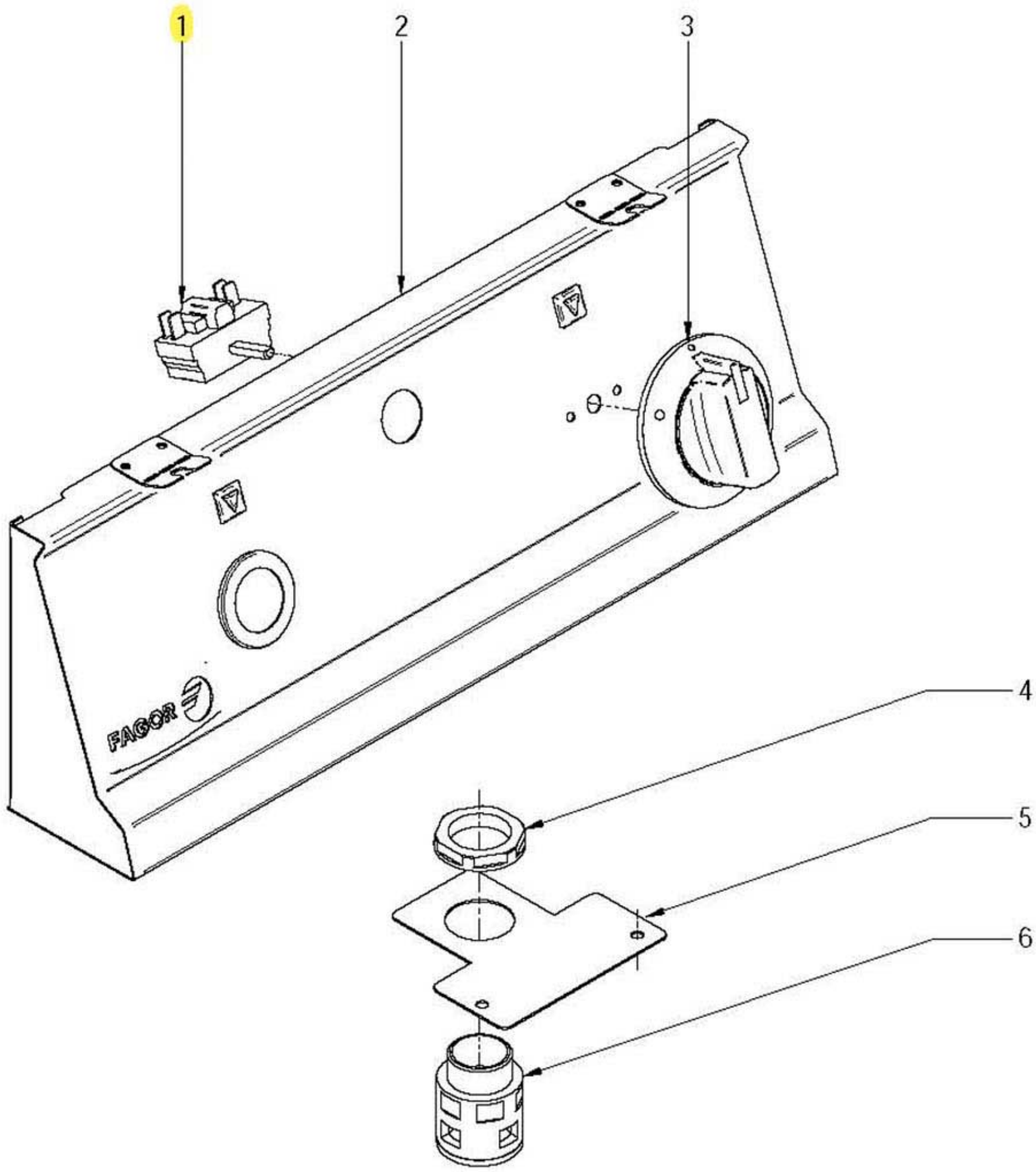

ITEM MARCADO EN COLOR = REPUESTO RECOMENDADO
COLOURED ITEM = RECOMMENDED SPARE PART

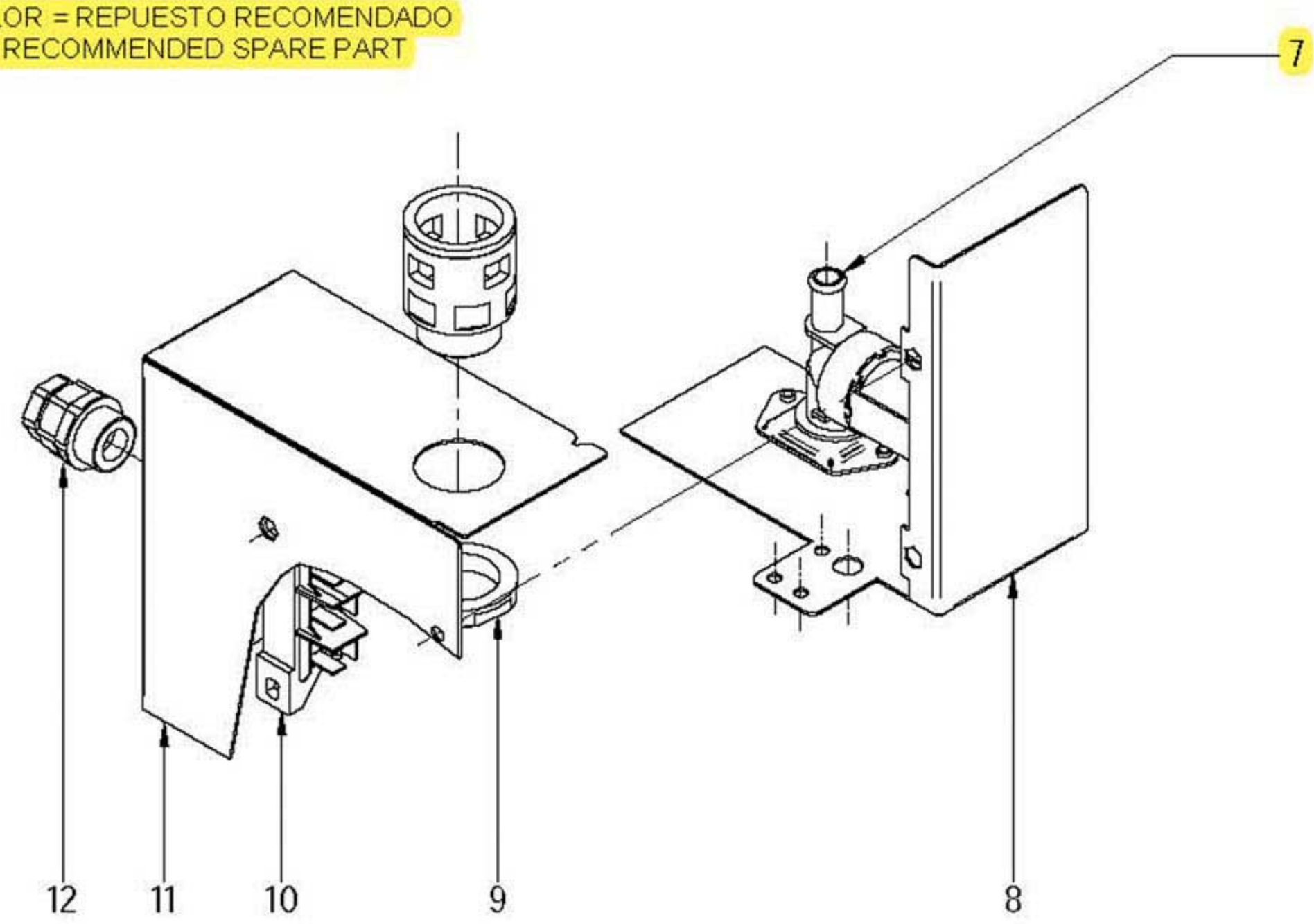

Nplano	Firma	Fecha	Aparato		Lamina	
C-2203		2009-03	CONJUNTO FUNCIONAL ELECTRICO COCEDOR DE PASTA CPG9-05		4	Fagor Industrial S.Coop. Onate

MOD.	COCEDOR DE PASTA	ZONA	CONJUNTO FUNCIONAL ELECTRICO	PLANO	C-2203

ITEM	CODIGO	DENOMINACION	TEXTO	CPG9-05	CPG9-05 S						NOTAS
1	T343008000	CONMUTADOR HGC	HGC SWITCH	1	1						
	Q151320000	TORNILLO ALOMADO M4X6 H.ZINC	CURVED SCREW M4X6 H.ZINC	2	2						
2	H502806000	PORTAMANDOS COMP. CPG9-05	CONTROL HOLDER CPG9-05	1	1						
3	X022133000	BOTON DE MANDO Ø6 ENT. AGUA	CONTROL BUTTON Ø6 ENT. WAT	1	1						
4	R023025000	CONTRATUERCA (GAES)	COUNTERNUT (GAES)	1	1						
5	H052609000	SOPORTE RACORD SUPERIOR	UPPER CONNECTION SUPPORT	1	1						
	Q152004000	TORNIL. APLASTADO M5X13 A 304	FLAT HEADED SCREW M5x13 A 3	2	2						
	Q221342000	REMACHE EXAGONAL M5	HEXAGONAL RIVET M5	2	2						
6	X713021000	RACOR QUICK 5020.049.021	QUICK CONNECTION 5020.049.02	2	2						
7	Z701135000	E.V.SIMP.220V COD.255.208	E.V.SIMP.220V COD.255.208	1	1						
8	H052605000	CUADRO ELECTRICO CPG9-05	ELECTRIC PANEL CPG9-05	1	_						
8	H052608000	SOPORTE ELECTROVALVULA S	SOLENOID SUPPORT S	_	1						
	Q221342000	REMACHE EXAGONAL M5	HEXAGONAL RIVET M5	2	2						
	Q419005000	REMACHE 4x8 ALMG3 / ALUMINIO	RIVET 4X8 ALMG3 / ALUMINIUM	4	_						
	Q012031000	TORNILLO EXAGONAL M5X10	HEXAGONAL BOLT. M5X10	_	2						
9	R023025000	CONTRATUERCA (GAES)	COUNTERNUT (GAES)	1	1						
10	U183046000	REGLETA AUXILIAR	AUXILIARY STRIP	1	1						
	Q012031000	TORNILLO EXAGONAL M5X10	HEXAGONAL BOLT. M5X10	2	2						
11	H052606000	TAPA CUADRO ELECTR. CPG9-05	ELECT. PANEL COVER CPG9-05	1	1						
11	H052610000	TAPA REGLETA	TERMINAL STRIP COVER	_	1						
	Q221342000	REMACHE EXAGONAL M5	HEXAGONAL RIVET M5	2	2						
	Q152004000	TORNIL. APLASTADO M5X13 A 304	FLAT HEADED SCREW M5x13 A 3	2	2						
12	R073004000	PRENSA ESTOPAS	STUFFING BOX	1	1						

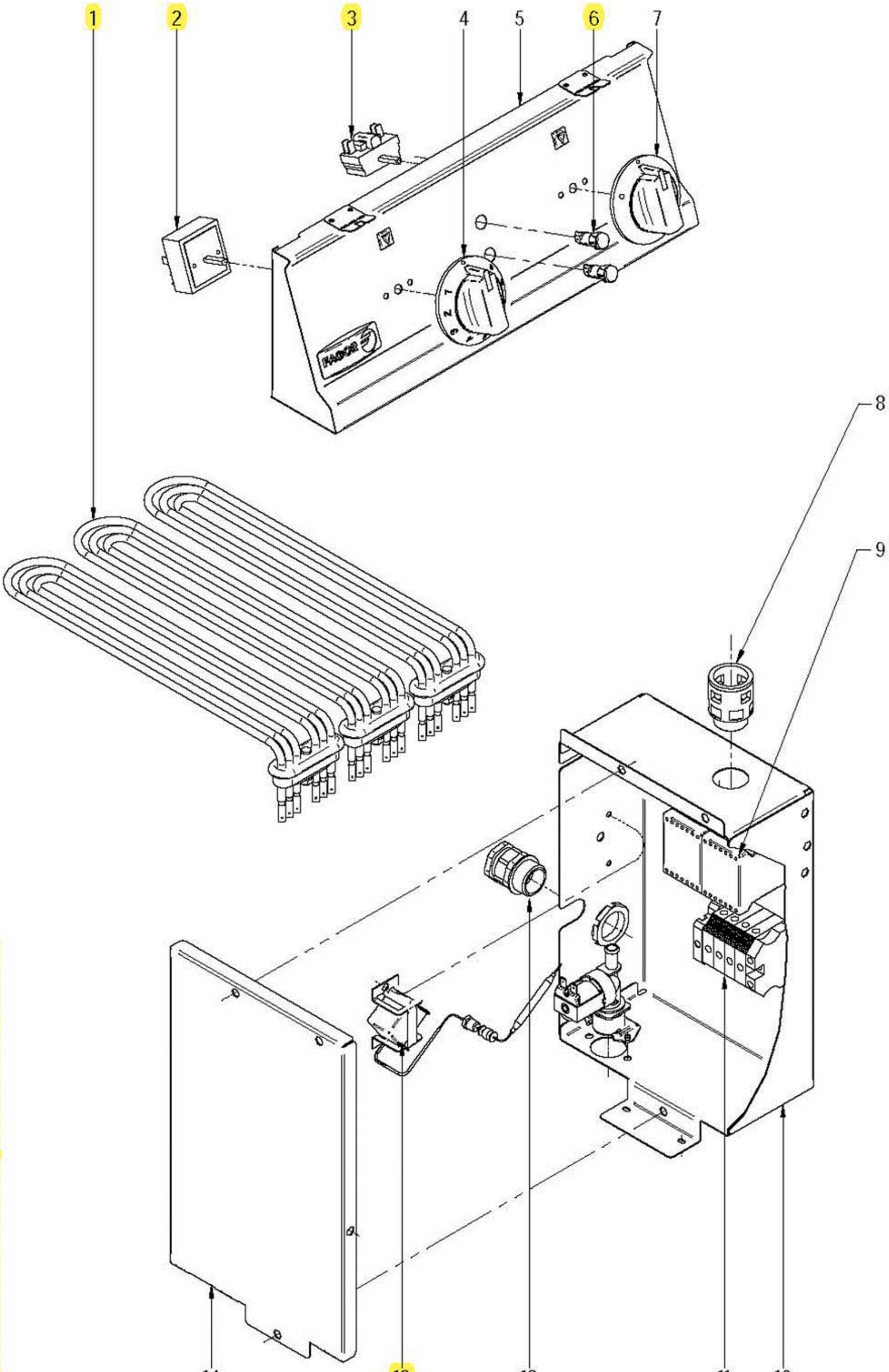

ITEM MARCADO EN COLOR = REPUESTO RECOMENDADO
COLOURED ITEM = RECOMMENDED SPARE PART

Nplano	Firma	Fecha	Aparato		Lamina	
C-2204		2009-03	CONJUNTO FUNCIONAL ELECTRICO COCEDOR DE PASTA CPE9-05		5	Fagor Industrial S.Coop. Onate FAGOR

MOD.	COCEDOR DE PASTA	ZONA	CONJUNTO FUNCIONAL ELECTRICO	PLANO	C-2204

ITEM	CODIGO	DENOMINACION	TEXTO	CPE9-05	CPE9-05 S						NOTAS
1	H063002000	RESISTENCIA 4000W 230V	RESISTOR 4000W 230V	3	3						
2	S333001000	REGULADOR DE ENERGIA	ENERGY REGULATOR	1	1						
3	T343008000	CONMUTADOR HGC	HGC SWITCH	1	1						
	Q151320000	TORNILLO ALOMADO M4X6 H.ZINC	CURVED SCREW M4X6 H.ZINC	2	2						
4	S162102000	BOTON DE MANDO	CONTROL BUTTON	1	1						
5	H062805000	PORTAMANDOS COMPL. CPE-905	CONTROL HOLDER CPE9-05	1	1						
6	R693055000	PILOTO VERDE 41227000C7	GREEN PILOT 41227000C7	1	1						
S/Nº	R693056000	PILOTO AMBAR 41227000A4	AMBER PILOT 41227000A4	1	1						
7	X022133000	BOTON DE MANDO Ø6 ENT. AGUA	CONTROL BUTTON Ø6 ENT WAT	1	1						
8	X713021000	RACOR QUICK 5020.049.021	CONNECTION ICK 5020.049.021	2	2						
	R023025000	CONTRATUERCA (GAES)	COUNTERNUT (GAES)	2	2						
9	Z203050000	CONTACTOR SIRIUS 3R 230V50-60	CONTACTOR SIRIUS 3R 230V50-	2	2						
	Z403016000	GUIA CONTACTOR L-100	CONTACTOR GUIDE L-100	1	1						
	Q419005000	REMACHE 4X8 ALMG3 / ALUMINIO	RIVET 4X8 ALMG3 / ALUMINIUM	4	4						
10	H083007000	CUADRO ELECTRICO CPE9-05	ELECTRIC PANEL CPE9-05	1	_						
10	H083005000	CUADRO ELECTRICO CPE-705	ELECTRIC PANEL CPE-705	_	1						
	Z703006000	RACORD A 90 SFWO-P213T	CONNECTION A 90 SFWO-P213T	2	2						
11	P453025000	BORNES 10 WDU-10203.O	TERMINALS 10 WDU-10203.O	3	3						
	P453026000	BORNE TIER 10 WPE-10103.O	TERMINAL TIER 10 WPE-10103.O	1	1						
	Z263302000	BORNA AZUL PASO 16MM	BLUE TAP TERMINAL 16MM	1	1						
	Z263303000	TOPE FINAL	END STOP	1	1						
12	R023013000	PRENSA ESTOPAS PG-21	STUFFING BOX PG-21	1	1						
13	Z213014000	LIMITADOR TECASA P.	LIMITER TECASA P.	1	1						
	Z203060000	AMARRE LIMITADOR TECASA	LIMITER FASTENING TECASA	1	1						
	Q221342000	REMACHE EXAGONAL M5	HEXAGONAL RIVET M5	2	2						
	Q152004000	TORNIL. APLASTADO M5X13 A 304	FLAT HEADED SCREW M5x13 A 3	2	2						
14	H083008000	TAPA CUADRO ELECTR. CPE9-05	ELEC. PANEL COVER CPE9-05	1	_						
14	H083006000	TAPA CUADRO ELECTR. CPE-70	ELECTRIC PANEL COVER CPE-7	_	1						
	Q152004000	TORNIL. APLASTADO M5X13 A 304	FLAT HEADED SCREW M5x13 A 3	3	3						

MOD.	COCEDOR DE PASTA	ZONA	VARIOS	PLANO	

ITEM	CODIGO	DENOMINACION	TEXTO	CPG9-05	CPG9-05 S	CPE9-05	CPE9-05 S				NOTAS
	H406501000	FOLLETO INSTRUCCIONES CPG	INSTRUCTION LEAFLET CPG	1	1	_	_				
	H503003000	ESQUEMA TEORICO ADHES. CPG	THEOR. DIAGRAM LABEL CPG	1	1	_	_				PLANO HB-80505
	H503004000	PLANO DE MONTAJE CPG	ASSEMBLY PLAN CPG	1	1	_	_				PLANO HB-80506
	H503001000	CABLE ELECTROVALVUL. CPG9-05	SOLENOID CABLE . CPG9-05	1	1	_	_				
	H503002000	CABLE ELECTROVALV. CPG9-05S	SOLENOID CABLE CPG9-05S	_	1	_	_				
	H086501000	FOLLETO INSTRUCCIONES CPE	INSTRUCTION LEAFLET CPE	_	_	1	1				
	H063017000	ESQUEMA TEORICO ADHES. CPE	THEOR. DIAGRAM LABEL CPE	_	_	1	1				PLANO HC-81137
	H063015000	PLANO DE MONTAJE CPE9-05	ASSEMBLY PLAN CPE9-05	_	_	1	_				PLANO HC-81135
	H063016000	PLANO DE MONTAJE CPE9-05S	ASSEMBLY PLAN CPE9-05S	_	_	_	1				PLANO HC-81136
	H063013000	CABLE ELECTROVALV. CPE9-05	SOLENOID CABLE . CPE9-05	_	_	1	_				
	H063014000	CABLE ELECTROVALV. CPE9-05S	SOLENOID CABLE CPE9-05S	_	_	_	1				
	H063007000	CABLEAD. RESISTENCIAS CPE-900	CPE-900 RESISTOR WIRING	_	_	1	1				
	S093002000	CABLEADO PORTAMANDOS	CONTROL HOLDER WIRING	_	_	1	1				
	X143016000	CABLEADO REGLETA CONTACT.	CONTACTOR CONTROL WIRING	_	_	1	1				

MOD.	COCEDOR DE PASTA	ZONA	PIEZAS ESPECIFICAS PARA LOS DISTINTOS GASES	PLANO	C-2202

ITEM	CODIGO	DENOMINACION	TEXTO	CPG9-05	CPG9-05 S						NOTAS
		BUTANO - PROPANO									
6	U052401000	TOBERA Ø 1,45	NOZZLE Ø 1,45	2	2						
S/N	U136501000	INDICADOR (BUTANO-PROPANO)	INDICATOR (BUTANE-PROPANE	1	1						
		GAS NATURAL									
6	1011600000	TOBERA Ø 2,25	NOZZLE Ø 2,25	2	2						
17	U442137000	INYECTOR Ø 0,40	INJECTOR Ø 0.4	1	1						
S/N	U134402000	INDICADOR (GAS NATURAL)	INDICATOR (NATURAL GAS)	1	1						
		GAS VILLA									
6	X102403000	TOBERA Ø 4,58	NOZZLE Ø 4,58	2	2						
S/N	U134310000	INDICADOR (GAS VILLA)	INDICATOR (TOWN GAS)	1	1						

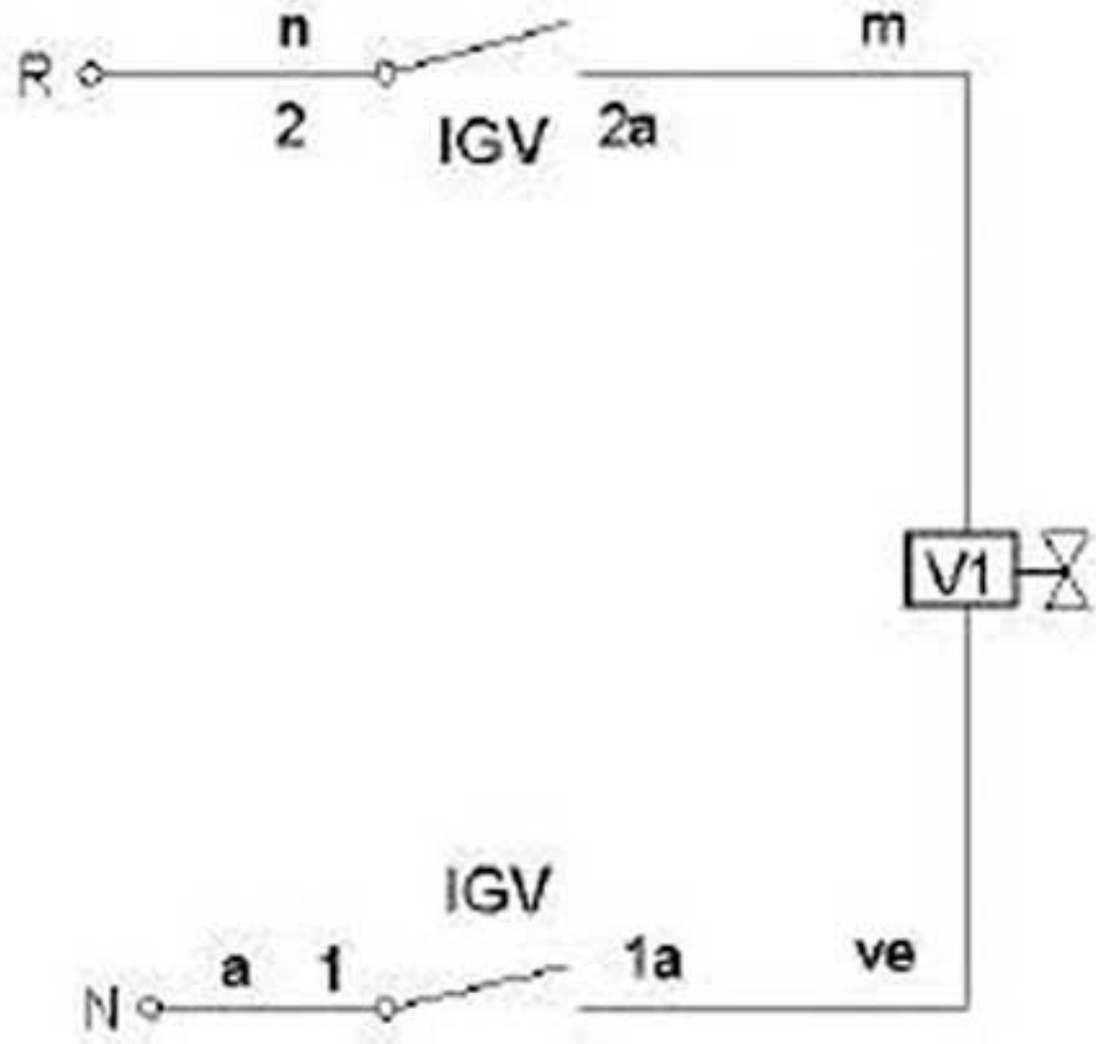

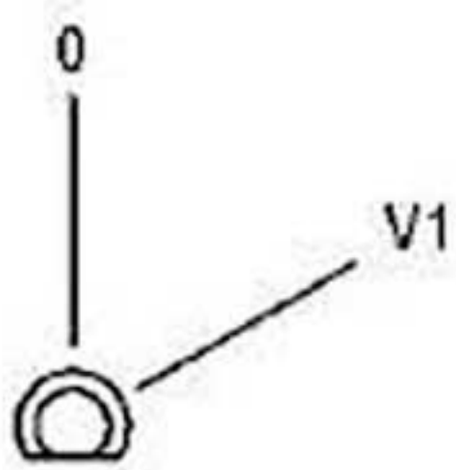

IG	1 1a	2 2a
0		
V1	X	X

ur=azul-blue
n=negro-black-noir
m=marrón-brown-marron
ve=verde-green-vert

IG = Interruptor general
L1 = Lampara funcionamiento
V1 = Valvula Agua Caliente

H503003000

-	Eskema teorikoa: CPE9-05, CPE9-05S	-	-	H503003000	-
Zk.N°	Pieza	Cant.	Material/Material	Klas. Zk.N° Clas.	Gainazal akabera/Tratamiento
Zk.N°	Aldaketa/Modificaciones		Nork proposatua/Propuesta de	Data/Fecha	Perdoi orokorrak Tolerancias generales
-	-		-	-	
-	-		-	-	5 ± 0.2 / 50 ÷ 100 ± 0.8
-	-		-	-	5 ÷ 25 ± 0.4 / >100 ± 1
-	-		-	-	25 ÷ 50 ± 0.6 / α ± 1
-	-		-	-	

	Sinadura/Firma	Data/Fecha
Marrazkia/Dibujado	e.corrascal	2008-10-27
Proiektatua/Proyectado	e.corrascal	2008-10-27
Egiaztatua/Comprobado		2008-10-27

FAGOR

Fagor Industrial/Koop.Elk, Mugatua

Gainazal perdoia
Mecanizado superficial

—

Eskala/Escala

-

EGOSKETA

Plano Zk.J/Plano N°

HB-80505

- Zk. ord. du

Plano hau ezin daiteke erabili, ez bernizatu, giro baimenik gabe

- Zk. gabek ord.

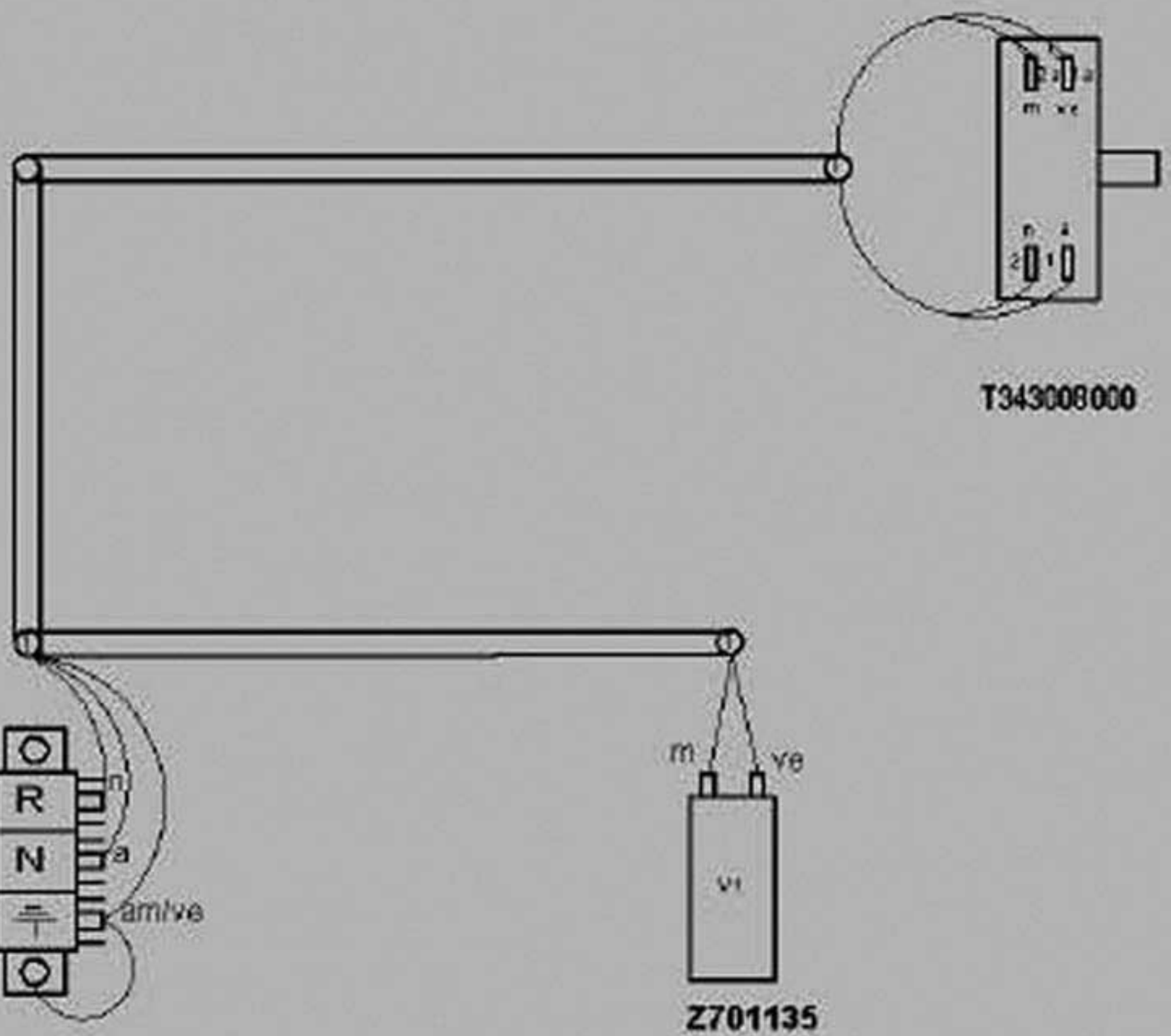

Regleta
U183046

Instalazio elektrikoa: CPG9-05	H503001000
Instalazio elektrikoa: CPG9-05 S	H503002000
Eskema teorikoa	H503003000

-	Muntajeko planoa: CPG9-05	-	-	H503004000	-
Zk.Nº	Pieza	Cant.	Materiala/Material	Klas. Zk.Nº Clas.	Garbiketa/Tratamiento
Zk.Nº	Aldaketa/Modificaciones		Nork proposatua/Propuesta de	Data/Fecha	Perdoi orokorrak Tolerancias generales
-	-		-	-	
-	-		-	-	4 - 5 ± 0.2 / 50 - 100 ± 0.8
-	-		-	-	5 - 25 ± 0.4 / >100 ± 1
-	-		-	-	25 - 50 ± 0.6 / α ± 1
-	-		-	-	

	Sinadura/Firma	Data/Fecha
Marraztua/Dibujado	e.carrascal	2008-10-27
Proiektatua/Proyectado	e.carrascal	2008-10-27
Egiaztatua/Comprobado		2008-10-27

FAGOR

Fagor Industrial/Koop Elk, Mugatua

Oinazal gabeko
Mecanizado superficial

—

Eskala/Escala

-

EGOSKETA

Plano Zk./Plano Nº

HB-80506

- Zk. ord. ziu

Plano hau ezin daiteke erabili, ez bernizatu, gure baimenik gabe - Zk. gabik ord.

CPE9-05 /S

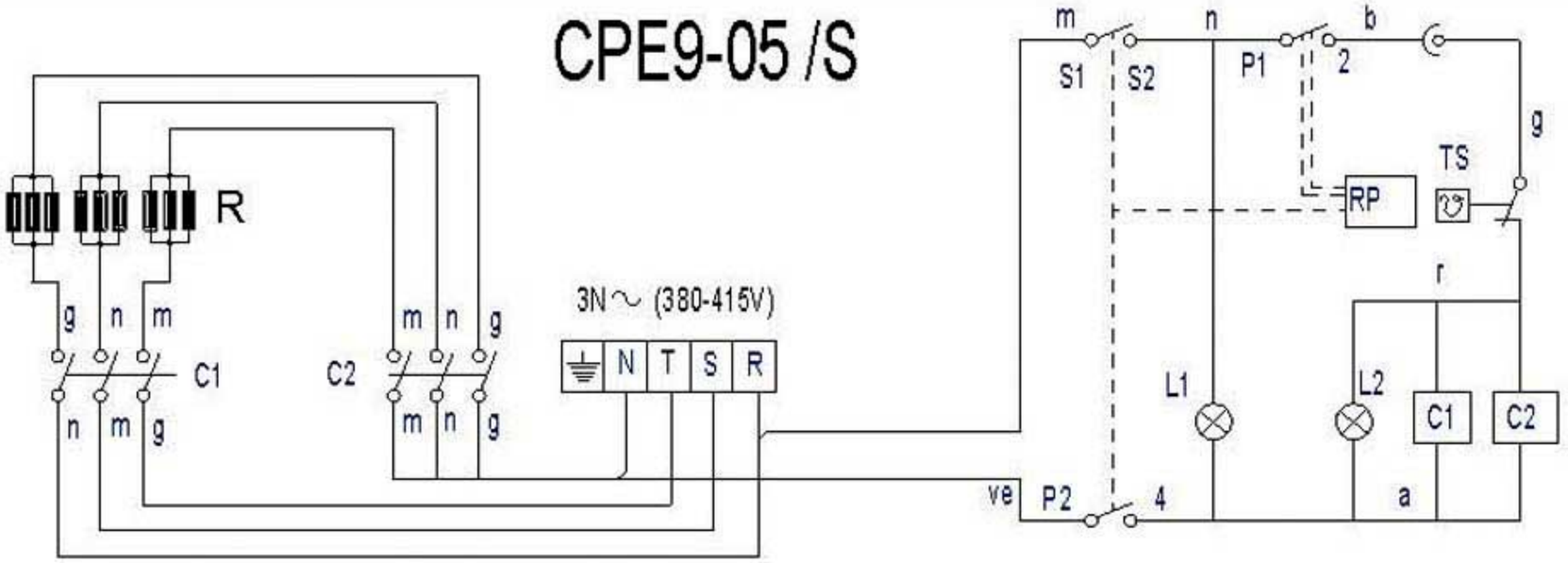

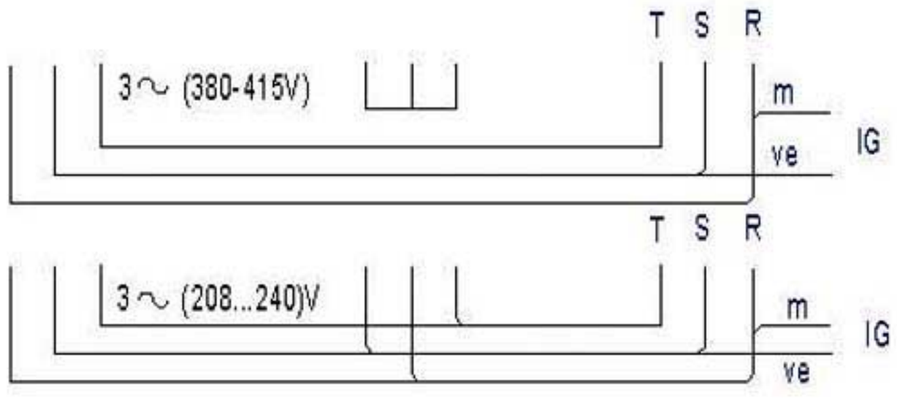

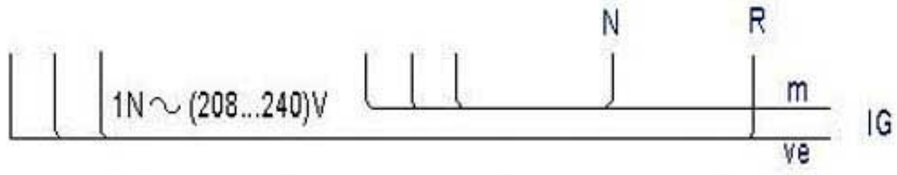

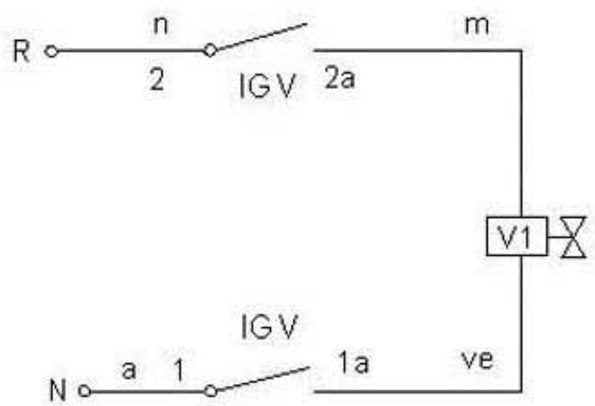

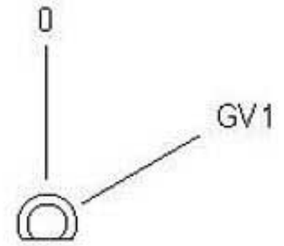

IG	1 1a	2 2a
0		
V1	X	X

IG: Interruptor general
C1,C2: Contactor de calentamiento
L1: Lámpara funcionamiento
L2: Lámpara calentamiento
R: Resistencias
RP: Regulador de energia.
TS: Termostato Seguridad (125°)

IG = Interruptor general
L1 = Lampara funcionamiento
V1 = Valvula Agua Caliente

POSICION	% ±2%	P1 - 2 TON	P1 - 2 TON+TOF	P2 - 4	S1 - S2
0	0	0	∞		
52°	6%	3"	45"	X	X
84°	10%	4"	38"	X	X
116°	15%	5"	32"	X	X
148°	25%	7"	29"	X	X
180°	30%	9"	30"	X	X
212°	40%	13"	32"	X	X
244°	55%	21"	37"	X	X
276°	75%	45"	60"	X	X
308°	100%	∞	∞	X	X

-	Eskemateorikoa: CPE9-05, CPE9-05 S	-	-	H063017000	-
Zk./Nº	Pieza	Cant.	Materiala/Material	Klas. zk/Nº Clas.	Gainazal akabera/Tratamiento
Zk./Nº	Aldaketa/Modificaciones		Noiz proposatua/Propuesta de	Data/Fecha	Perdoi orokorrak Tolerancias generales
-	-		-	-	
-	-		-	-	< 5 ± 0.2 / 50 ÷ 100 ± 0.8
-	-		-	-	5 ÷ 25 ± 0.4 / >100± 1
-	-		-	-	25 ÷ 50 ± 0.6 / α ± 1
-	-		-	-	

	Sinadura/Firma	Data/Fecha
Marraztua/Dibujado	e.carrascal	2008-10-29
Proiektatua/Proyectado	e.carrascal	2008-10-29
Egiaztatua/Comprobado		2008-10-29

FAGOR
Fagor Industrial,Koop.Elk., Mitgatua

Gainazal perdoia
Mecanizado superficial
—

Eskala/Escala
-

EGOSKETA

Plano Zk./Plano Nº
HC-81137

- Zk. ord. de
- Zk.gantk ord.

Plano hau ezin daiteke erabili, ez berriztatu, gure baimenik gabe.

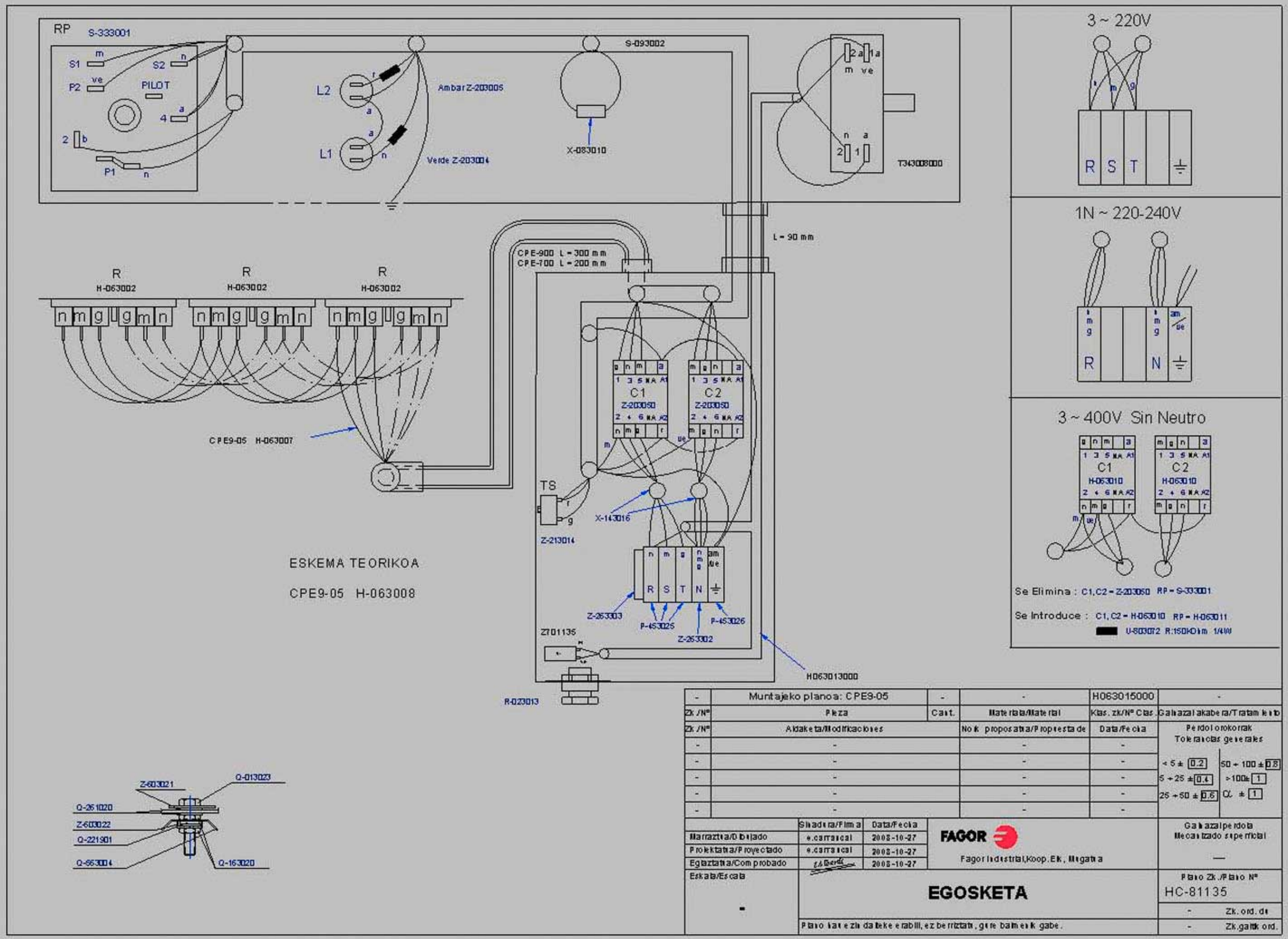

-	Muntajeko planoa: CPE9-05	-	-	H063015000	-
Zk./Nº	Pieza	Cant.	Materiala/Material	Klas. zk/Nº Clas.	Galvanizal akabera/Tratamiento
Zk./Nº	Aldaketa/Modificaciones		Nork proposatua/Propuesta de	Data/Fecha	Perdol orokorrak Tolerancias generales
-	-		-	-	
-	-		-	-	< 5 ± 0.2 / 50 ÷ 100 ± 0.8
-	-		-	-	5 ÷ 25 ± 0.4 / >100± 1
-	-		-	-	25 ÷ 50 ± 0.6 / α ± 1
-	-		-	-	

	Sinadura/Firma	Data/Fecha
Marraztua/Dibujado	e.carrancal	2008-10-27
Proiektatua/Proyectado	e.carrancal	2008-10-27
Egiaztatua/Comprobado	[signature]	2008-10-27

FAGOR

Fagor Industrial,Koop.Elk, Mugatua

Galvanizal perdola Mecanizado superficial

—

Eskala/Escala

-

EGOSKETA

Plano Zk./Plano Nº

HC-81135

- Zk. ord. du

- Zk.gaitik ord.

Plano hau ezin daiteke erabili, ez berriztatu, gure baimenik gabe.

RP S-333001

S1 m S2 n P2 ve PILOT 4 a 2 b P1 n

L2 r a Ambar Z-203005

L1 a n Verde Z-203004

S-093002 X-083010

2 a 1 a m ve n a 2 1 T343008000

L = 90 mm

CPE-900 L = 300 mm
CPE-700 L = 200 mm

R H-063002 R H-063002 R H-063002

n m g u g m n

CPE9-05 H-063007

C1 Z-203050 C2 Z-203050

TS r g Z-213014

X-143016

R S T N Z-263003 P-453025 P-453026 Z-263002

Z701135

R-023013

H063014000

ESKEMA TEORIKOA

CPE9-05 S H063008

Z-603021 Q-013023 Q-261020 Z-603022 Q-221901 Q-663004 Q-163020

3 ~ 220V

R S T

1N ~ 220-240V

R N

3 ~ 400V Sin Neutro

C1 H-063010 C2 H-063010

Se Elimina : C1, C2 = Z-203050 RP = S-333001

Se Introduce : C1, C2 = H-063010 RP = H-063011

U-803072 R:150KOhm 1/4W

-	Muntajeko planoa: CPE9-05 S	-	-	H063016000	-
Zk./Nº	Pieza	Kant.	Materiala/Material	Klas. zk/Nº Clas.	Gainazal akabera/Tratamiento
Zk./Nº	Aldaketa/Modificaciones		Nork proposatua/Propuesta de	Data/Fecha	Perdoi orokorrak / Tolerancias generales
-	-		-	-	
-	-		-	-	< 5 ± 0.2 · 50 ÷ 100 ± 0.8
-	-		-	-	5 ÷ 25 ± 0.4 · > 100 ± 1
-	-		-	-	25 ÷ 50 ± 0.6 · ∠ ± 1
-	-		-	-	

	Sinadura/Firma	Data/Fecha
Marraztua/Dibujado	e.carrascal	2008-10-27
Proiektatua/Proyectado	e.carrascal	2008-10-27
Egiaztatua/Comprobado		2008-10-27

FAGOR

Fagor Industrial,Koop.Elk., Mugatua

Eskala/Escala: -

EGOSKETA

Gainazal perdoia / Mecanizado superficial: —

Plano Zk./Plano Nº: HC-81136

Zk. ord. de: -

Zk. gantk ord.: -

Plano hau ezin daiteke erabili, ez berriztatu, gure baimenik gabe.