SAGI - ARMADIO 145 CM, PIANO-VETRINA REFRIGERATA CLAPPE
QE14PRV - 15-12-2004 » 21-03-2005

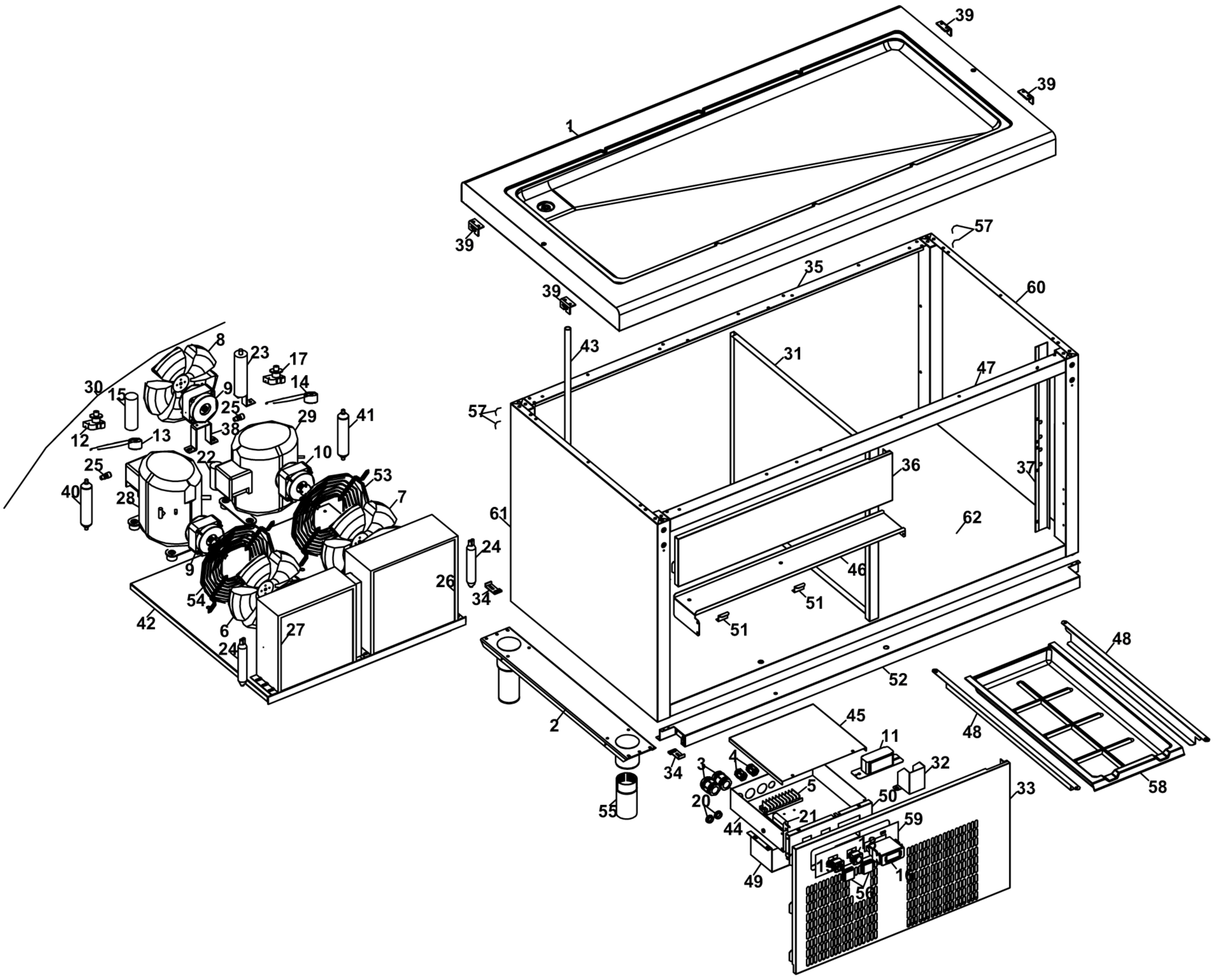

SAGI - ARMADIO 145 CM, PIANO-VETRINA REFRIGERATA CLAPPE
QE14PRV - A000290 - VETRINA REFRIGERATA CON CLAPPE - 15-12-2004 » 21-03-2005

