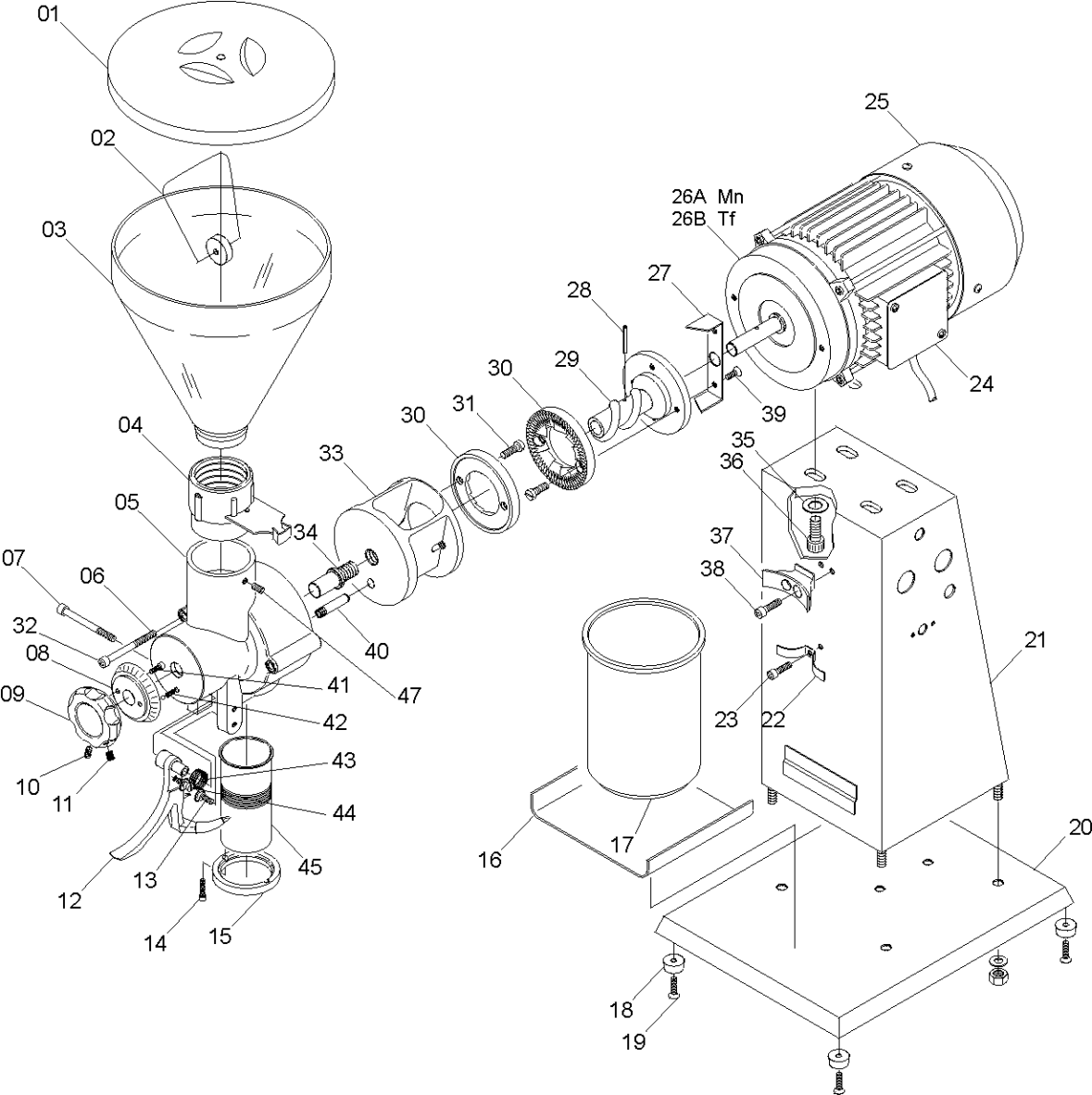
01
02
03
04
05
06
07
08
09
10
11
12
13
14
15
16
17
18
19
20
21
22
23
24
25
26A Mn
26B Tf
27
28
29
30
30
31
32
33
34
35
36
37
38
39
40
41
42
43
44
45
47

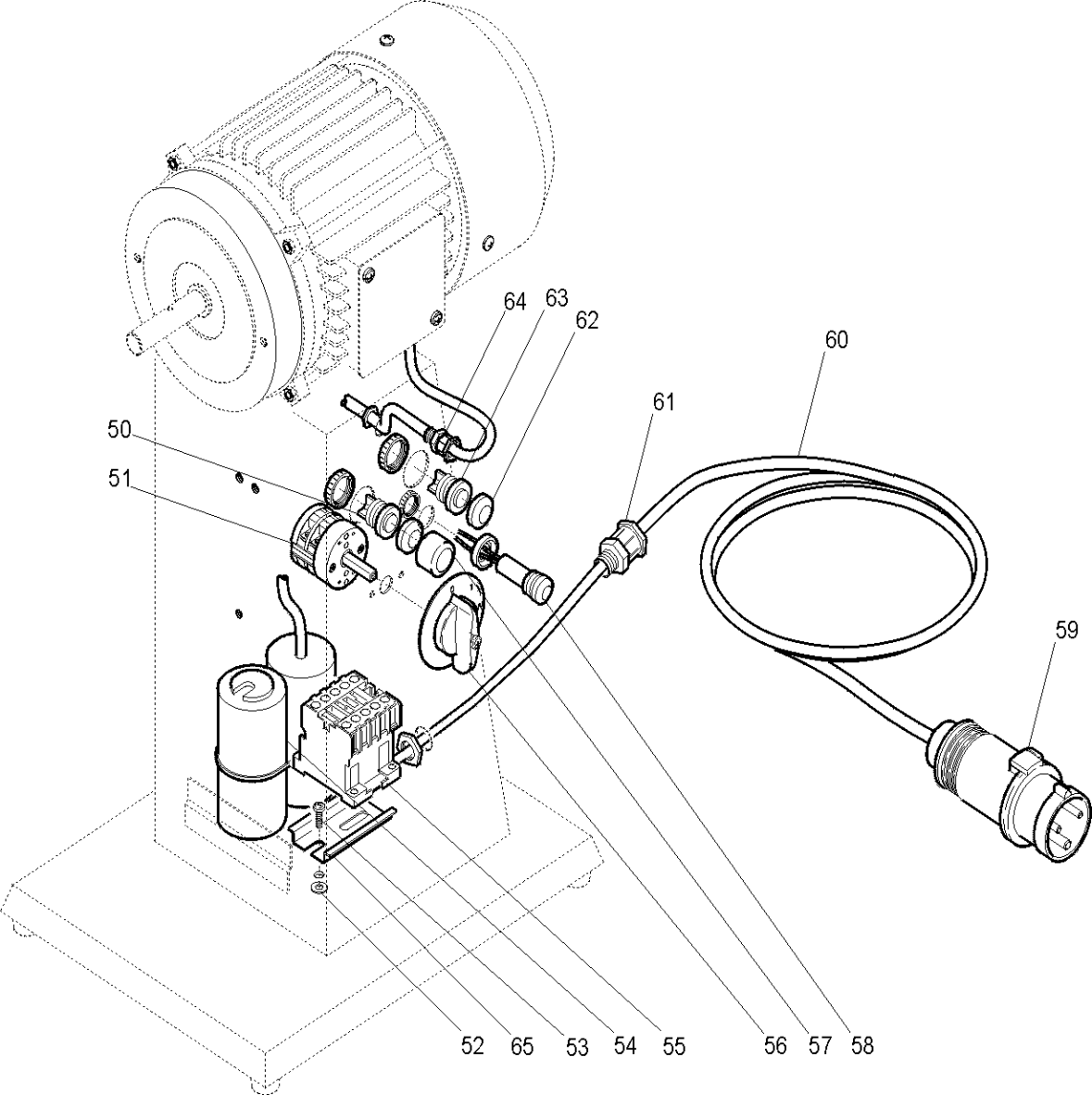
64
63
62
60
61
50
51
59
52
65
53
54
55
56
57
58

MCF HP 3 CE TAV. 1/2

Rifer	Nome prodotto	Codice
1	COPERCHIO CAMPANA MC MEC/1.5/3	LF2070220
2	CALAMITA MCA	LF1570201
3	CAMPANA MC MEC/1.5/3	LF2070218
4	MANICOTTO COMPL.SARACINESCA MC	LF2070219
5	CORPO CUFFI MC HP3	LF2070204
8	INDICE MACINATURA MC	LF2070225
9	POMELLO REGISTRO MACINAT. MC	LF2070224
12	FORC. FERMASACCH. MC HP1.5/3/4	LF2070210
15	ANELLO SUPP.TUBO SCAR. MC HP3	LF2070209
16	SUPP. SACCHETTO IX MC HP1.5/3	LF2070203
17	BARATTOLO CONTENITORE MC HP3	LF2070221
20	BASE MC HP1.5/3	LF2070201
21	COLONNA MC HP1.5/3	LF2070202
22	PORTABICCHIERE INFERIORE FP 2	LF2062103
24	COPERCHIOTT.MOTORE GF HP 2	LF2050110
26A	MOTORE MONOFASE HP.3 MC	LF1870202
26B	MOTORE TRIFASE HP.3 MC	LF1870201
27	RASCHIAT. PORTAMACINE MC HP3	LF2070207
29	PORTAMACINA GHISA MC HP3	LF2070206
30	COPPIA MACINE D.107 DX MC HP3	LF2070222
33	INTERNO SCORR. GHISA MC HP3	LF2070205
37	PORTABICCHIERE SUPPORTO FP 1	LF2062009
40	PERNO PORTAMOLLA REGISTRO MC	LF2070223
42	MOLLA REGOLAZ.MACINATURA MC	LF2070217
43	MOLLA RITORNO FORCELLA MC	LF2070215
45	TUBO SCARICO MC HP3	LF2070208
50	PULS.RAFI ON MCA-IP25-TC32/22	LF1010006
51	INTERRUTTORE MN	LF1050101
55A	RELE V.220 TC 12-22-32/MC	LF1060003
55B	RELE V.380 TC 12-22-32/MC	LF1060002
57	COPRI INTERRUTTORE SO ALL	LF2010033
58A	LAMP. SPIA 220V B. TC32-22/MCA	LF1032003
58B	LAMP. SPIA 380V B. TC32-22/MCA	LF1032002
59A	SPINE CEE 2P + T IP	LF1010015
59B	SPINE CEE 3P + T IP	LF1010014
60	CAVO 4 X 1,5	LF1050202
61	PASSACAVO GF	LF1550001
62	CUFFIA PULS. MCA-IP25-TC32/22	LF1010008
63	PULS.RAFI OFF MCA-IP25-TC32/22	LF1010007