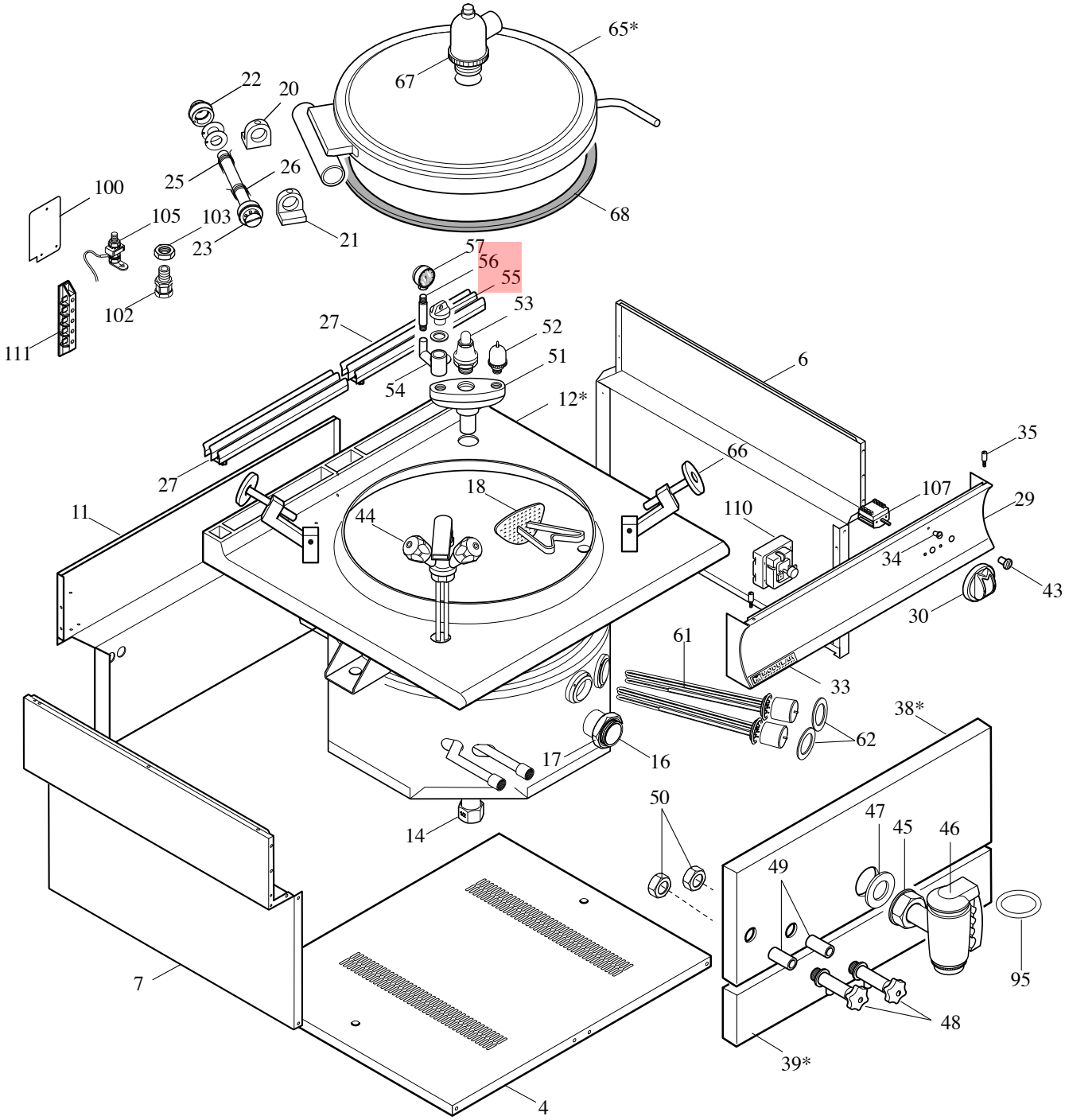
65*
67
22
20
25
26
100
105
103
23
21
68
57
56
55
53
52
51
54
102
111
27
12*
6
35
66
107
29
27
18
11
44
110
34
43
30
61
33
38*
62
17
16
50
47
45
46
14
49
95
7
48
39*
4

MODULAR

LISTA RICAMBI

code 2531217.00

PENTOLA ELETTRICA

MOD. 94 PE-100 IS

MOD.94 PE-100 IAS

ED. 01-08

POS.	CODICE	RIF. MODIFICHE	DESCRIZIONE	PREZZO
4	922.832.00		Fondo vano 94 pentole sbalzo	
6	921.772.00		Fiano destro sbalzo	
7	921.807.00		Fianco sinistro mobile	
11	921.811.00		Schienale sbalzo 94	
12*	911.816.00		Ass.pentola 94 PE-100 I	
12*	9111082.00		Ass.pentola 94 PE-100 IA	
14	0776.01222.0		Callotta a dado 1/2” G	
16	931.067.00		Manicotto 2” G scarico pentole	
17	0771.20075.0		Controdado piano 2” G	
18	911.933.00		Ass. filtro scarico pentole	
20	982.005.00		Staffa cerniera D. 60 con fermo	
21	982.006.00		Staffa cerniera D. 60	
22	941.016.00		Perno arresto rotazione manigliona	
23	941.030.15		Perno cerniera D.60 con esagono	
25	260.015.00		Molla dx cerniera coperchio	
26	260.016.00		Molla sx cerniera coperchio	
27	911.742.00		Ass. griglia camino	
29	911.861.00		Ass. cruscotto 9 PE	
30	912.069.00		Ass. manopola grigia D. 80 elett. 4 posizioni	
33	250.389.00		Marchio	
34	682.003.00		Placchetta per indice	
35	941.076.00		Perno fissagio cruscotto	
38*	921.930.00		Frontale superiore 94 PG/PE -100IS	
39*	921.936.00		Pannello ispezione 94 PE 150I	
43	463.014.00		Lampada verde	
44	678.045.00		Ass. rubinetto miscelatore monoforo D. 48	
45	0771.20075.0		Controdado piano 2” G	
46	678.051.00		Rubinetto 2” G con dado girevole	
47	0838.60462.0		Guarnizione 60x50x2	
48	678.031.00		Rubinetto di livello 1/2” G	
49	631.038.00		Manicotto FF 1/2” G	
50	672.026.00		Controdado 1/2” G	
51	678.048.00		Polmone gruppo sicurezza 1” 1/4 G	
52	678.023.00		Valvola depressione 3/4” G	
53	679.049.00		Valvola sicurezza 1” 1/4 G	
54	678.027.00		Polmoncino biforato 1/2” G	
55	678.054.00		Tappo da 3/4” G	
56	678.025.00		Sifone porta manometro 3/8”	
57	678.030.00		Manometro 0-1 bar	
61	965.025.00		Resistenza pentola 800W 230V	
62	635.011.00		Controflangia per resistenza PE 70-90	

MODULAR

LISTA RICAMBI

code 2531217.00

PENTOLA ELETTRICA

MOD. 94 PE-100 IS

MOD.94 PE-100 IAS

ED. 01-08

POS.	CODICE	RIF. MODIFICHE	DESCRIZIONE	PREZZO
65*	911.822.00		Ass. coperchio pentole	
65*	911.938.00		Ass. coperchio pentole autoclave	
66	678.053.00		Tirante 145 chiusura coperchio	
67	678.052.00		Valvola sicurezza coperchio autoclave	
68	952.000.00		Guarnizione tenuta coperchi 100/150A	
95	0835.53534.1		Anello di tenuta GB 6212 Viton	
100	923.173.00		Coperchio scatola allacciamento	
102	663.028.00		Pressacavo V-TEC 21	
103	663.021.00		Controdado PG 21	
105	611.320.00		Montaggio viti terra/equipotenziale	
107	661.062.00		Commutatore 4 posizioni 43.34232.800	
110	661.051.00		Termostato trifase di sicurezza 55.32522.808	
111	663.036.00		Morsettiera FV 173 V/V a 4 poli	