APARATO-APPAREIL-APPLIANCE: HORNOS MIXTOS - FOURS MIXTES - COMBI STEAMERS: H98

MODELO Y CANTIDAD - MOD. ET QUANT. - MOD. & QUANT.

N°	CODIGO	DENOMINACION	DENOMINATION	DESCRIPTION	6/11	10/11	10/21	2-10/11	6/11 UL.	10/11 UL.	10/21 UL.	OBSERVACIONES
1	16600547	Aislante/aislation/insulation	Isolant 600x505x20	Insulation 600x505x20	1	2	-	-	1	2	-	
2	16666513	Aislante 540x150x20	Isolant 540x150x20	Insulation 540x150x20	-	-	2	2	-	-	2	
3	16600548	Aislante/aislation/insulation	Fixation du joint	Fixation du joint	1	1	-	-	1	1	-	
4	16715313	Fijación junta completa	Fixation du joint	Complete joint fixation	-	1	-	-	-	1	-	
5	16600551	Fijación junta completa	Fixation du joint	Complete joint fixation	-	1	-	-	-	1	-	
6	Q1035211	Tornillo avellanado M 4x10	Vis M4 4x10	Bsh M 4x10	24	28	28	28	28	28	28	
7	16600503	Junta/ joint/ joint	Joint de porte	Rubber seal	1	-	-	-	1	-	-	
8	16600504	Junta/ joint/ joint	Joint de porte	Rubber seal	-	-	-	-	-	-	-	
9	16600500	Junta/ joint/ joint	Joint de porte	Rubber seal	-	-	1	1	-	-	1	
10	Q1035017	Tornillo avellanado M 5x13	Vis M5 5x13	Bsh M 5x13	4	5	5	5	4	5	5	
11	16600516	Cristal/ interior/	Vitre intérieure	Inferior glass	1	-	-	-	1	-	-	
12	16715314	Cristal/ interior/	Vitre intérieure	Inferior glass	-	1	-	-	-	1	-	
13	16600508	Cristal/ interior/	Vitre intérieure	Inferior glass	-	-	1	1	-	-	1	
14	16600505	Junta/ cristal/ interior/	Joint de vitre int.	Interior joint glass	1	-	-	-	1	-	-	
15	16715320	Junta/ cristal/ interior/	Joint de vitre int.	Interior joint glass	-	1	-	-	-	1	-	
16	16600507	Junta/ cristal/ interior/	Joint de vitre int.	Interior joint glass	-	-	1	1	-	-	1	
17	16600520	Protección aislante	Protection d'isolant	Insulation protection	1	-	-	-	1	-	-	
18	16715325	Protección aislante	Protection d'isolant	Insulation protection	-	1	-	-	-	1	-	
19	16600530	Aislante 600x505x20	Isolant 600x505x20	Insulation 600x505x20	4	-	-	-	4	-	-	
20	16600515	Aislante 600x110x20	Isolant 600x110x20	Insulation 600x110x20	4	4	4	4	4	4	4	
21	16715306	Fijación/ horizontal/ superieure	Fixation/ horiz. supérieure	Upper joint fixation	1	1	-	-	1	1	-	
22	16600554	Fijación/ horizontal/ superieure	Fixation/ horiz. supérieure	Upper joint fixation	-	-	1	1	-	-	1	
23	16600539	Fijación vertical derecho	Fixation verticale droite	Right vertical fixation	1	-	-	-	1	-	-	
24	16715307	Fijación vertical derecho	Fixation verticale droite	Right vertical fixation	-	1	-	-	-	1	-	
25	C1048231	Tornillo avellanado M.5x10	Vis M.5x10	Bsh M.5x10	2	2	2	2	2	2	2	
26	16600524	Soporte/ de/ bisagras	Support de bisagre	Complet light support	2	2	2	2	2	2	2	
27	Q1052084	Tornillo apoyador.M.5x13	Vis M.5x13	Bsh M.5x13	4	4	4	4	4	4	4	
28	16600558	Portalámpara	Support de lampe	Light support	2	2	2	2	2	2	2	
29	16600513	Lámpara 25W. - 12v	Lampe 25W. - 12v	Light 25W. - 12v	2	2	2	2	2	2	2	
30	16600541	Defector lámp.ara 20W. 12v	Deflecteur de lampe	Deflecte light	2	2	2	2	2	2	2	
31	Q2420158	Arandela dilatación A 5	Rondelle A 5	Washer A 5	2	2	2	2	2	2	2	

APARATO-APPAREIL-APPLIANCE: HORNOS MIXTOS - FOURS MIXTES - COMBI STEAMERS: H98

MODELO Y CANTIDAD - MOD. ET QUANT. - MOD. & QUANT.

N°	CODIGO	DENOMINACION	DENOMINATION	DESCRIPTION	6/11	10/11	10/21	2-10/11	6/11 UL.	10/11 UL.	10/21 UL.	OBSERVACIONES
32	C1050130	Tuerca exagonal M.5	Ecrou M.5	Nut M.5	3	2	3	2	2	2	2	
33	16600502	Antiquebrantaje/ arrow	Amortisseur de porte	Seal joint	2	2	2	2	2	2	2	
34	C0211342	Remache exagonal M.5	Rivet M.5	Rivet M.5	4	4	4	4	4	4	4	
35	C0145042	Tornillo exagonal M.5x15	Vis M.5x15	Bsh M.5	1	1	1	1	1	1	1	
36	C2452940	Arandela/aislante/a A 6	Rondelle A 6	Washer A 6	1	1	1	1	1	1	1	
37	16600537	Remache/ inverso/ a	Rivetde	Fix washer	1	1	1	1	1	1	1	
38	16600517	Bisagra superior	Charnière supérieure	Upper hinge	1	1	1	1	1	1	1	
39	16600518	Bisagra inferior	Axe supérieur	Upper rotor	1	1	1	1	1	1	1	
40	Z6500159	Resorte	Ressort	Spring	1	1	1	1	1	1	1	
41	Q1412002	Remache tubular D 4x2.5	Rivet D 4x2.5	Tube rivet D 4x2.5	10	14	14	14	10	14	14	
42	16600552	Aislante 540x120x20	Isolant 540x120x20	Insulation 540x120x20	2	2	-	-	2	2	-	
43	16600514	Aislante 540x180x20	Isolant 540x180x20	Insulation 540x180x20	-	-	2	2	-	-	2	
44	16600525	Puerta	Porte	Door	-	-	-	-	-	-	-	
45	16715316	Puerta	Porte	Door	-	1	-	-	-	-	-	
46	16600502	Puerta	Porte	Door	-	-	1	1	-	-	-	
47	16600538	Puerta	Porte	Door	-	-	-	-	1	-	-	
48	16715322	Puerta	Porte	Door	-	-	-	-	-	1	-	
49	16600516	Puerta	Porte	Door	-	-	-	-	-	-	1	
50	16600503	Cristal/ exterior/	Vitre extérieur	External glass	1	-	-	-	1	-	-	
51	16715309	Cristal/ exterior/	Vitre extérieur	External glass	-	1	1	1	-	1	1	
52	16600501	Junta cristal exterior	Joint de vitre	External joint glass	1	-	-	-	1	-	-	
53	16715328	Junta cristal exterior	Joint de vitre	External joint glass	-	1	1	1	-	1	1	
54	16600521	Rejilla	Rasseot	Spring	1	1	1	1	1	1	1	
55	16600504	Eje interior	Axe inférieur	Lower axis	1	1	1	1	1	1	1	
56	16600511	Guía ejes interior	Guide d axe inférieur	Inferior axis guide	1	1	1	1	1	1	1	
57	Q1035032	Tornillo allen M.5x16	Vis M.5x16	Allen bsh M.5x16	8	8	8	8	8	8	8	
58	16600507	Bisagra inferior	Charnière inférieure	Lower hinge	1	1	1	1	1	1	1	
59	C2452940	Arandela/aislante/a A 6	Rondelle A 6	Washer A 6	2	2	2	2	2	2	2	
60	Q1035017	Tornillo avellanado M.5x13	Vis M.5x13	Bsh M.5x13	2	2	2	2	2	2	2	
61	16600532	Manilla completa	Poignée complète	Complete handle	1	1	1	1	1	1	1	
62	C0438032	Tornillo avellanado M.5x15	Vis M.5x15	Philips bsh M.5x15	2	2	2	2	2	2	2	

APARATO-APPAREIL-APPLIANCE: HORNOS MIXTOS - FOURS MIXTES - COMBI STEAMERS: H98

MODELO Y CANTIDAD - MOD. ET QUANT. - MOD. & QUANT.

N°	CODIGO	DENOMINACION	DENOMINATION	DESCRIPTION	6/11	10/11	10/21	2-10/11	6/11 UL.	10/11 UL.	10/21 UL.	OBSERVACIONES
63	C0211342	Remache exagonal M.5	Rivet M.5	Rivet M.5	2	2	2	2	2	2	2	
64	16600511	Bastidor de puerta	Châssis de porte	Door frame	1	-	-	-	1	-	-	
65	16715305	Bastidor de puerta	Châssis de porte	Door frame	-	1	-	-	-	1	-	
66	16600503	Bastidor de puerta	Châssis de porte	Door frame	-	-	1	1	-	-	1	
67	C0172091	Pasador/ de/ aletas 2x15	Tige	Pin 2x15	2	4	4	4	2	4	4	
68	16600502	Alargadera	Rod	Rod	-	2	2	2	-	2	2	
69	C1035032	Tornillo allen M.5x16	Vis M.5x16	Allen bsh M.5x16	4	4	4	4	4	4	4	
70	16600545	Enganche	Crochet	Hooking	2	2	2	2	2	2	2	
71	16600528	Soporte de enganche	Supplement	Supplement	4	4	4	4	4	4	4	
72	Z6500410	Casquillo	Douille	Bush	8	8	8	8	8	8	8	
73	C2452940	Arandela/aislante/a A 6	Rondelle A 6	Washer A 6	4	4	4	4	4	4	4	
74	C1052940	Tuerca exagonal M.6	Ecrou M.6	Nut M.6	4	4	4	4	4	4	4	
75	16600534	Tope cierre puerta	Tige arrêt inférieure	Closing part	2	2	2	2	2	2	2	
76	16715315	Fijación/ horizontal/ inferior	Fixation/ horiz./ inférieur	Lower horizontal fixation	1	1	-	-	1	1	-	
77	16600553	Fijación/ horizontal/ inferior	Fixation/ horiz./ inférieur	Lower horizontal fixation	-	-	1	1	-	-	1	
78	16600515	Fijación vertical izquierda	Fixation verticale gauche	Left	1	-	-	-	1	-	-	
79	16715308	Fijación vertical izquierda	Fixation verticale gauche	Left	-	1	1	1	-	1	1	
80	16600543	Mecanismo de cierre	Element de fermeture	Closure mechanism	1	1	1	1	1	1	1	
81	C2452940	Arandela/aislante/a A 6	Rondelle A 6	Washer A 6	2	2	2	2	2	2	2	
82	C1052940	Tuerca exagonal M.6	Ecrou M.6	Nut M.6	2	2	2	2	2	2	2	
83	16600529	Tope cierre puerta	Couvercle fermeture de porte	Door mechanism cover	1	-	-	-	1	-	-	
84	16715310	Tope cierre puerta	Couvercle fermeture de porte	Door mechanism cover	-	1	1	1	-	1	1	
a/n	Q2212143	Remache exagonal M.6	Rivet M.6	Rivet M.6	10	10	10	10	10	10	10	
85	16600522	Soporte/ a/ interior/ a/ cristal	Adhesif/ intérieur	Polycarbonate film	-	-	-	-	-	-	-	
86	Q2652940	Arandela/ nuella A 6	Rondelle A 6	Washer A 6	10	10	10	10	10	10	10	
87	C2452940	Arandela/aislante/a A 6	Rondelle A 6	Washer A 6	10	10	10	10	10	10	10	
a/n	Q2212143	Remache exagonal M.6	Rivet M.6	Rivet M.6	10	10	10	10	10	10	10	
88	16600523	Soporte/ a/ interior/ a/ cristal	Adhesif/ intérieur	Polycarbonate film	1	-	-	-	1	-	-	
89	Q2652940	Arandela/ nuella A 6	Rondelle A 6	Washer A 6	10	10	10	10	10	10	10	
90	16600527	Soporte/ a/ interior/ a/ cristal	Adhesif/ intérieur	Polycarbonate film	-	1	1	1	-	1	1	
91	16600531	Soporte/ a/ interior	Adhesif/ intérieur	Polycarbonate film	-	-	-	-	1	1	-	

APARATO-APPAREIL-APPLIANCE: HORNOS MIXTOS - FOURS MIXTES - COMBI STEAMERS: H98

MODELO Y CANTIDAD - MOD. ET QUANT. - MOD. & QUANT.

N°	CODIGO	DENOMINACION	DENOMINATION	DESCRIPTION	6/11	10/11	10/21	2-10/11	6/11 UL.	10/11 UL.	10/21 UL.	OBSERVACIONES
92	16600514	Soporte/ a/ interior	Adhesif/ intérieur	Polycarbonate film	1	-	-	-	1	-	-	
93	16600530	Soporte/ a/ superior	Adhesif/ supérieur	Polycarbonate film	-	-	-	-	1	1	1	
94	16600550	Fijación/ portamandos	Panneau de commandes	Control panel	1	1	1	1	1	1	1	
95	16782890	Panel/ portamandos	Panneau de commandes	Control panel	1	1	1	1	1	1	1	
96	16782855	Junta/ portamandos	Joint panneau de commande	Basic control panel	1	1	1	1	1	1	1	
97	Q1412002	Remache tubular D 4x2.5	Rivet D 4x2.5	Rivet D 4x2.5	2	2	2	2	2	2	2	
98	16600533	Fijación/ portamandos	Fixation/ panneau	Control panel fixation	1	1	1	1	1	1	1	
99	16782893	Panel/ protector	Panneau protecteur	Rear panel	1	-	-	-	1	-	-	
100	16782855	Panel/ protector	Panneau protecteur	Rear panel	-	1	-	-	-	1	-	
101	16782894	Panel/ protector	Panneau protecteur	Rear panel	-	-	1	1	-	-	1	
102	Q1052084	Tornillo apoyador.M.5x13	Vis M.5x13	Bsh M.5x13	12	14	14	14	12	14	14	
70	16782812	Cuerpo exterior	Boîte extérieure	Exterior cover	-	-	1	-	-	-	1	
71	16782810	Cuerpo exterior	Boîte extérieure	Exterior cover	-	1	-	-	-	1	-	
72	16782811	Cuerpo exterior	Boîte extérieure	Exterior cover	1	-	-	-	1	-	-	
73	16782858	Tapa ventilador/motor	Couvercle de ventilateur	Motor cover	1	1	1	1	1	1	1	
74	16782815	Panel/ marco de chimenea	Chimney protection	Chimney protection	1	1	1	1	1	1	1	

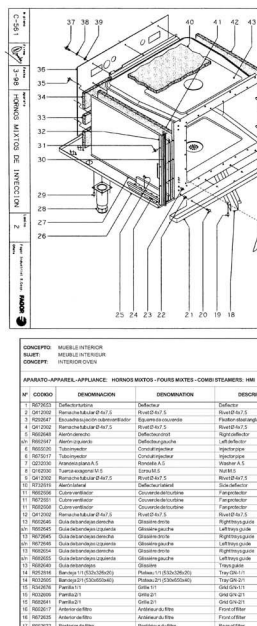

CONCEPTO:	MUEBLE INTERIOR	LÁMINA Nº		PLANOS°	PÁGINA Nº 7
SUJET:	MEUBLE INTERIEUR	VUE Nº	2	PLAN Nº	C-251 PÁGINE Nº
CONCEPT:	INTERIOR OVEN	ILUSTR. N.		DRAWING N.	PAGE N.

APARATO--APPAREIL--APPLIANCE: HORNOS MIXTOS - FOURS MIXTES - COMBI STEAMERS: HMI

MODELO Y CANTIDAD - MOD. ET QUANT. - MOD. & QUANT.

Nº	CODIGO	DENOMINACION	DENOMINATION	DESCRIPTION	6/11	10/11	10/21	2-10/11	6/11 UL	10/11 UL	10/21 UL	OBSERVACIONES
1	R6736537	Deflector/rejilla inf	Deflecteur	Deflector	2	2	2	2	2	2	2	
2	Q4112092	Remache tubular Ø 4x7,5	Rivet Ø 4x7,5	Rivet Ø 4x7,5	4	4	4	4	4	4	4	
3	R2053647	Escuadra/soporte inferior/rejilla inf	Equerre inf/ recoupe	Fixation plate/ angle	2	2	2	2	2	2	2	
4	Q4112092	Remache tubular Ø 4x7,5	Rivet Ø 4x7,5	Rivet Ø 4x7,5	6	6	6	6	6	6	6	
5	R6620648	Alerón derecho	Deflecteur droit	Right deflector	1	-	-	-	1	-	-	
6A	R6620647	Alerón izquierdo	Deflecteur gauche	Left deflector	1	-	-	-	1	-	-	
6	R6533535	Tubo inyector	Conduit injecteur	Injector pipe	1	-	-	-	1	-	-	
6	R6753177	Tubo inyector	Conduit injecteur	Injector pipe	-	1	1	1	-	1	1	
7	Q2123350	Arandela plana A.5	Rondelle A.5	Washer A.5	2	2	2	2	2	2	2	
8	Q1125350	Tuerca seguridad M.5	Ecrou M.5	Nut M.5	2	2	2	2	2	2	2	
9	Q4112092	Remache tubular Ø 4x7,5	Rivet Ø 4x7,5	Rivet Ø 4x7,5	-	-	6	6	-	-	6	
10	R7535155	Alerón lateral	Deflecteur lateral	Side deflector	-	-	2	2	-	-	2	
11	R6922596	Cubre ventilador	Couvercle de ventilateur	Fan protector	1	-	-	-	1	-	-	
11	R6922551	Cubre ventilador	Couvercle de ventilateur	Fan protector	-	1	-	-	-	1	-	
11	R6922550	Cubre ventilador	Couvercle de ventilateur	Fan protector	-	-	1	1	-	-	1	
12	Q4112092	Remache tubular Ø 4x7,5	Rivet Ø 4x7,5	Rivet Ø 4x7,5	6	6	6	6	6	6	6	
13	R6922640	Guía de arenajes derecha	Glissière droite	Right trays guide	1	-	-	-	1	-	-	
13	R6922645	Guía de arenajes izquierda	Glissière gauche	Left trays guide	-	1	-	-	-	1	-	
13	R6922645	Guía de arenajes derecha	Glissière droite	Right trays guide	-	1	-	-	-	1	-	
13	R6922646	Guía de arenajes izquierda	Glissière gauche	Left trays guide	-	-	1	-	-	-	1	
13	R6922654	Guía de arenajes derecha	Glissière droite	Right trays guide	-	-	1	-	-	-	1	
13	R6922655	Guía de arenajes izquierda	Glissière gauche	Left trays guide	-	-	1	-	-	-	1	
13	R6922640	Guía de arenajes	Glissière	Trays guide	-	-	-	2	-	-	-	2
14	R2523168	Bandeja 1/1 (530x326x20)	Plateau 1/1 (530x326x20)	Tray GN 1/1	1	1	1	-	-	-	-	
15	R6922665	Bandeja 2/1 (530x650x40)	Plateau 2/1 (530x650x40)	Tray GN 2/1	-	-	-	1	-	-	-	
16	R3436766	Grilla 1/1	Grille 1/1	Grid GN 1/1	1	1	1	2	4	-	-	
16	R6922699	Parrilla 2/1	Grille 2/1	Grid GN 2/1	-	-	-	-	-	-	-	
16	R6922641	Parrilla 2/1	Grille 2/1	Grid GN 2/1	-	-	-	-	-	-	-	
17	R6922677	Anterior cubierta	Antérieur du frites	Front of filter	-	-	-	1	-	-	-	
18	R6722635	Anterior cubierta	Antérieur du frites	Front of filter	-	1	1	1	-	1	1	
19	R6922622	Posterior de frites	Postérieur du frites	Rear of filter	1	-	-	-	1	-	-	
19	R6722635	Posterior de frites	Postérieur du frites	Rear of filter	-	1	1	1	-	1	1	

CONCEPTO:	MUEBLE INTERIOR	LÁMINA Nº		PLANOS°	PÁGINA Nº 8
SUJET:	MEUBLE INTERIEUR	VUE Nº	2	PLAN Nº	C-251 PÁGINE Nº
CONCEPT:	INTERIOR OVEN	ILUSTR. N.		DRAWING N.	PAGE N.

APARATO--APPAREIL--APPLIANCE: HORNOS MIXTOS - FOURS MIXTES - COMBI STEAMERS: HMI

MODELO Y CANTIDAD - MOD. ET QUANT. - MOD. & QUANT.

Nº	CODIGO	DENOMINACION	DENOMINATION	DESCRIPTION	6/11	10/11	10/21	2-10/11	6/11 UL	10/11 UL	10/21 UL	OBSERVACIONES
19	R6753554	Cubre desagüe	Couvercle de vidange	Drainer cover	1	-	-	-	1	-	-	
19	R6922655	Cubre desagüe	Couvercle de vidange	Drainer cover	-	1	1	1	-	1	1	
20	Q4112092	Remache tubular Ø 4x7,5	Rivet Ø 4x7,5	Rivet Ø 4x7,5	8	8	8	8	8	8	8	
20	Q1125350	Tuerca seguridad M.5	Ecrou M.5	Bolt M.5x0.5	4	4	4	4	4	4	4	
21	R6722653	Recoge agua	Egoutoir	Drip collector	1	1	-	-	1	1	-	
21	R6922653	Recoge agua	Egoutoir	Drip collector	-	-	1	1	-	-	1	
22	Q2021343	Remache wagonal M.5	Rivet M.5	Rivet M.5	4	4	4	4	4	4	4	
23	Q2021342	Remache wagonal M.5	Rivet M.5	Rivet M.5	12	12	12	12	12	12	12	
24	R343521	Guía de/ cubre electrico	Guide	Electric box guide	1	1	1	1	1	1	1	
25	Q4112092	Remache tubular Ø 4x7,5	Rivet Ø 4x7,5	Rivet Ø 4x7,5	8	8	8	8	8	8	8	
26	R6722630	Base inferior de horno	Panneau inférieur	Oven base	1	1	-	-	1	1	-	
26	R6922630	Base inferior de horno	Panneau inférieur	Oven base	-	-	1	1	-	-	1	
27	R6922636	Soporte lateral asistente	Support latéral soutient	Lateral insulator support	1	-	-	-	1	-	-	
27	R6753516	Soporte lateral asistente	Support latéral soutient	Lateral insulator support	-	1	1	1	-	1	1	
28	R6922637	Soporte lateral asistente	Support latéral soutient	Lateral insulator support	-	-	-	1	-	-	1	
29	Q2123350	Tuerca plana	Rondelle plate	Washer A.5	4	4	4	4	4	4	4	
29	C411304	Remache extruido Ø4,8	Rivet Ø4,8	Rivet Ø4,8	10	10	10	10	10	10	10	
30	R3333859	Junta de cerramiento	Joint du panneau de commande	Control panel joint	1	1	1	1	1	1	1	
31	Q4112092	Remache tubular Ø 4x7,5	Rivet Ø 4x7,5	Rivet Ø 4x7,5	3	3	3	3	3	3	3	
32	R6753527	Protector de/ portamandos	Protection	Control panel protector	1	-	-	-	1	-	-	
32	R6753624	Protector de/ portamandos	Protection	Control panel protector	-	1	1	1	-	1	1	
33	R6922615	Ancla de/ pasteron 600x110x20	Ancrage 600x110x20	Rear insulation 600x110x20	2	-	-	-	2	-	-	
33	R6922613	Ancla de/ pasteron 600x110x20	Ancrage 600x110x20	Rear insulation 600x110x20	-	2	-	-	-	2	-	
34	R6726531	Ancla de/ pasteron 670x320x20	Ancrage 670x320x20	Rear insulation 670x320x20	-	-	2	2	-	-	2	
35	Q1151401	Tornillo atmado	Vis	Bolt	3	3	3	3	3	3	3	
36	R6922615	Soporte asiento posterior	Support siege posterieur	Rear insulation support	1	-	-	-	1	-	-	
36	R6722658	Soporte asiento posterior	Support siege posterieur	Rear insulation support	-	1	-	-	-	1	-	
36	R6922658	Soporte asiento posterior	Support siege posterieur	Rear insulation support	-	-	1	1	-	-	1	
37	Q2152442	Arandela cuadrada A.6	Rondelle A.6	Washer A.6	12	12	12	12	12	12	12	
38	Q2925540	Arandela plana A.6	Rondelle A.6	Washer A.6	12	12	12	12	12	12	12	
39	Q2123343	Arandela plana A.5	Rondelle A.5	Washer A.5	12	12	12	12	12	12	12	

CONCEPTO:	MUEBLE INTERIOR	LÁMINA Nº		PLANOS°	PÁGINA Nº 9
SUJET:	MEUBLE INTERIEUR	VUE Nº	2	PLAN Nº	C-251 PÁGINE Nº
CONCEPT:	INTERIOR OVEN	ILUSTR. N.		DRAWING N.	PAGE N.

APARATO--APPAREIL--APPLIANCE: HORNOS MIXTOS - FOURS MIXTES - COMBI STEAMERS: HMI

MODELO Y CANTIDAD - MOD. ET QUANT. - MOD. & QUANT.

Nº	CODIGO	DENOMINACION	DENOMINATION	DESCRIPTION	6/11	10/11	10/21	2-10/11	6/11 UL	10/11 UL	10/21 UL	OBSERVACIONES
40	R6953514	Aisl. base y techo 655x655x20	Isolat/ base et toit 655x655x20	Base&ceiling/insulation 655x655x20	5	5	-	-	6	6	-	
41	R6953523	Aisl. base y techo 650x790x20	Isolat/ base et toit 650x790x20	Base&ceiling/insulation 650x790x20	-	-	5	5	-	-	6	
42	R6924513	Aisl. lateral 650x530x20	Isolant lateral 650x530x20	Lateral insulation 650x530x20	3	-	-	-	3	-	-	
43	R6710530	Aisl. lateral 710x650x20	Isolant lateral 710x650x20	Lateral insulation 710x650x20	-	1	-	-	-	1	-	
43	R6953524	Aisl. lateral 850x770x20	Isolant lateral 850x770x20	Lateral insulation 850x770x20	-	-	3	3	-	-	3	
44	R6924513	Aisl. lateral 650x530x20	Isolant lateral 650x530x20	Lateral insulation 650x530x20	-	-	-	2	-	-	-	
45	R6710530	Aisl. lateral 770x650x20	Isolant lateral 770x650x20	Lateral insulation 770x650x20	-	2	-	-	-	2	-	
45	R6953524	Aisl. lateral 850x770x20	Isolant lateral 850x770x20	Lateral insulation 850x770x20	-	-	2	2	-	-	2	
46	R6932905	Cuerpo interior horno	Corps intérieur du four	Interior oven body	1	1	-	-	1	1	-	
46	R7102512	Cuerpo interior horno	Corps intérieur du four	Interior oven body	-	-	1	1	-	-	1	
47	R7071251	Cuerpo interior horno	Corps intérieur du four	Interior oven body	-	-	1	1	-	-	1	
48	Q2021341	Remache wagonal M.4	Rivet M.4	Rivet M.4	24	28	36	36	24	28	36	
49	R6922600	Cubre cables	Boîte de branchement	Wire protector	1	1	1	1	1	1	1	
50	Q2152331	Arandela plana A.5	Rondelle A.5	Washer A.5	2	2	2	2	2	2	2	
51	Q1123131	Tornillo cuadrado M.5x10	Vis M.5x10	Bolt M.5x10	2	2	2	2	2	2	2	

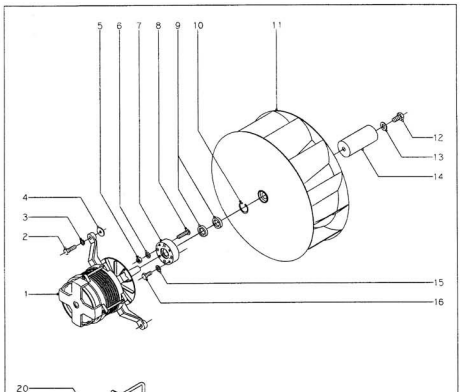

N plano	Firma	Fecha	Aparato	Lamina	Fagor Industrial S. Coop.	FAGOR
C-562		3-98	HORNOS MIXTOS DE INYECCION	3	Oñate	

CONCEPTO: CALENTAMIENTO Y TURBINA
SUJET: CHAUFFAGE ET TOURBINE
CONCEPT: HEATING AND MOTOR

LAMINA Nº / VUE Nº / ILUSTR. N.: 3

PLANO Nº / PLAN Nº / DRAWING N.: C-562

PAGINA Nº / PAGE Nº / PAGE N.: 11

APARATO-APPAREIL-APPLIANCE: HORNOS MIXTOS - FOURS MIXTES - COMBI STEAMERS: HMI

MODELO Y CANTIDAD - MOD. ET QUANT. - MOD. & QUANT.

Nº	CODIGO	DENOMINACION	DENOMINATION	DESCRIPTION	6/11	10/11	10/21	2·10/11	6/11 UL	10/11 UL	10/21 UL	OBSERVACIONES
1	R253340	Motor 230-400V 50-60Hz	Moteur	Motor	1	1	1	1	1	1	1	
2	Q310044	Tornillo exagonal M 6x25	Vis M 6x25	Bolt M 6x25	4	4	4	4	4	4	4	
3	Q302040	Arandela nueva A.6	Rondelle A.6	Washer A.6	4	4	4	4	4	4	4	
4	Q301484	Arandela Ø22x6,5x2	Rondelle Ø22x6,5x2	Washer Ø22x6,5x2	8	8	8	8	8	8	8	
5	Q102340	Tuerca exagonal M 6	Ecrou M 6	Nut A 6	4	4	4	4	4	4	4	
6	Q302040	Arandela aluminio A.6	Rondelle Al A.6	Washer Al A.6	4	4	4	4	4	4	4	
7	R600623	Casquillo roten	Douille	Cojinete rotor	1	1	1	1	1	1	1	
8	-	Perno M 6x(Calibrado encuerpo)	Tige M 6 (roulé)	Bolt M 6 x rolled	4	4	4	4	4	4	4	
9	R602027	Rotor Ø22x27x7	Rotor	Rotor	2	2	2	2	2	2	2	
10	Q302023	Anillo de seguridad Ø 22x1,2	Anneau de sécurité	Safety ring	1	1	1	1	1	1	1	
11	R253342	Turbina	Turbine	Turbine	1	1	1	1	1	1	1	
12	Q310063	Tornillo exagonal M 10x20	Vis M 10x20	Bolt M 10x20	1	1	1	1	1	1	1	
13	Q302060	Arandela plana A.10	Rondelle A.10	Washer A.10	1	1	1	1	1	1	1	
14	R600320	Distribuidor inyección	Distributeur d'injection	Injection water distributor	1	1	1	1	1	1	1	
15	Q302030	Arandela aluminio A.5	Rondelle Al A.5	Washer Al A.5	4	4	4	4	4	4	4	
16	Q310231	Tornillo exagonal M 5x10	Vis M 5x10	Bolt M 5x10	4	4	4	4	4	4	4	
17	RE53002	Prensaestopas	Protection de câblage	Compression gland	1	1	1	1	1	1	1	
18	R603316	Resistencia 1500 W. 230 V.	Resistance 1500 W. 230 V.	Element 1500 W. 230 V.	5	-	-	-	6	-	-	
18	RE73002	Resist. 1500+1500 W. 230 V.	Resist. 1500+1500 W. 230 V.	Element 1500+1500 W. 230 V.	-	6	-	-	-	6	-	
18	R603300	Resist. 2000+2000 W. 230 V.	Resist. 2000+2000 W. 230 V.	Element 2000+2000 W. 230 V.	-	-	6	6	-	-	6	
19	Q302031	Tornillo aluminio M 5x10	Vis M 5x10	Bolt M 5x10	8	18	18	18	8	18	18	
20	Q302030	Arandela plana A.5	Rondelle A.5	Washer A.5	8	18	18	18	8	18	18	

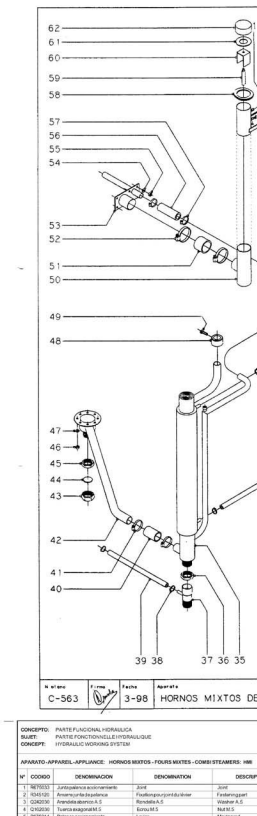

N. el cliente	Cliente	Fecha	Aparato	Unidad	Pagar. Industrial, S. Coop.
C-563		3-98	HORNOS MIXTOS DE INYECCION	4	Oñate

CONCEPTO: PARTE FUNCIONAL HIDRAULICA
SUJET: PARTIE FONCTIONELLE HYDRAULIQUE
CONCEPT: HYDRAULIC WORKING SYSTEM

LAMINA Nº / VUE Nº / ILLUSTR. N. 4 | PLANO Nº / PLAN Nº / DRAWING N. C-563 | PAGINA Nº / PAGE Nº / PAGE N. 13

APARATO - APPAREIL - APPLIANCE: HORNOS MIXTOS - FOURS MIXTES - COMBI STEAMERS: HMI

MODELO Y CANTIDAD - MOD. ET QUANT. - MOD. & QUANT.

OBSERVACIONES

Nº	CODIGO	DENOMINACION	DENOMINATION	DESCRIPTION	6/11	10/11	10/21	2-10/11	6/11 UL	10/11 UL	10/21 UL
1	9675533	Junta palanca accionamiento	Joint	Joint	1	1	1	1	1	1	1
2	1045120	Anillo muelle palanca	Feuille ressort joint du levier	Feather support	1	1	1	1	1	1	1
3	G240230	Arandela alabron A.5	Rondelle A.5	Washer A.5	2	2	2	2	2	2	2
4	G142034	Tuerca exagonal M.5	Ecrou M.5	Nut M.5	2	2	2	2	2	2	2
5	9675314	Palanca accionamiento	Levier	Moving rod	1	1	1	1	1	1	1
6	G142030	Tuerca exagonal M.4	Ecrou M.4	Nut M.4	2	2	2	2	2	2	2
7	9675940	Escuadra accionamiento	Equerre	Moving bearing pipe	1	1	1	1	1	1	1
8	G301036	Suplemento alabron 6	Ecrou d'attachement Ø 4	Clamp Ø 4	2	2	2	2	2	2	2
9	9675316	Pivastor	Tige	Pin	1	1	1	1	1	1	1
10	9682332	Electroimán	Aimant	Electromagnetic	1	1	1	1	1	1	1
11	G221012	Tuerca ranura M.5	Ecrou M.5	Nut M.5	2	2	2	2	2	2	2
12	G125004	Tornillo aplastado M.5x13	Vis M.5x13	Bolt M.5x13	2	2	2	2	2	2	2
13	2563301	Resorte	Ressort	Spring	1	1	1	1	1	1	1
14	9680327	Guiaresorte	Guide ressort	Pin	1	1	1	1	1	1	1
15	G240240	Arandela alabron A.6	Rondelle A.6	Washer A.6	1	1	1	1	1	1	1
16	G142040	Tuerca exagonal M.6	Ecrou M.6	Nut M.6	1	1	1	1	1	1	1
17	9655304	Tubo conducción amyector	Conduit à injecteur	Pipe	1	1	1	1	1	1	1
18	9655303	Manguito cierre	Manchon	Thread bush	1	1	1	1	1	1	1
19	9655304	Boiro	Boine	Boine	1	1	1	1	1	1	1
20	-	Soldadura cuerpo bañomo	Soudure chaud	Welded seal of oven body	1	1	1	1	1	1	1
21	G300625	Arandela junta Ø14x28,5x1,5	Rondelle Ø14x28,5x1,5	Joint washer	1	1	1	1	1	1	1
22	9655317	Tubo conducción agua	Tuyau d'eau	Water pipe	1	1	1	1	1	1	1
23	G811302	Abrazadera 12-20	Bride 12-20	Clamp 12-20	2	2	2	2	2	2	2
24	9665302	Tubo de goma Ø17x29,5x1000	Tuyau caoutchouc Ø17x29,5x1000	Rubber pipe Ø17x29,5x1000	1	1	1	1	1	1	1
25	9655302	Tubo inyector	Conduit d'injection	Injectorpipe	1	-	-	-	1	-	-
	9675317	Tubo inyector	Conduit d'injection	Injectorpipe	-	1	1	1	-	1	1
	G220209	Arandela junta A.5	Rondelle A.5	Washer A.5	2	2	2	2	2	2	2
	G142030	Tuerca exagonal M.5	Ecrou M.5	Nut M.5	2	2	2	2	2	2	2
26	9665302	Tubo de goma Ø17x29,5x1000	Tuyau caoutchouc Ø17x29,5x1000	Rubber pipe Ø17x29,5x1000	1	1	1	1	1	1	1
27	G811302	Abrazadera 12-20	Bride 12-20	Clamp 12-20	2	2	2	2	2	2	2
28	9655041	Regulador caudal (0,23 l/m) ente	Regulateur (1,23 l/m)	Flow reducer (1,23 l/min.	1	1	-	-	1	1	-
29	9713001	Regulador caudal (0,33 l/m) inyec	Regulateur (0,33 l/m)	Flow reducer (1,33 l/min.	-	-	1	1	-	-	1

Amamiento tubo inyector " " "

CONCEPTO: PARTE FUNCIONAL HIDRAULICA
SUJET: PARTIE FONCTIONELLE HYDRAULIQUE
CONCEPT: HYDRAULIC WORKING SYSTEM

LAMINA Nº / VUE Nº / ILLUSTR. N. 4 | PLANO Nº / PLAN Nº / DRAWING N. C-563 | PAGINA Nº / PAGE Nº / PAGE N. 14

APARATO - APPAREIL - APPLIANCE: HORNOS MIXTOS - FOURS MIXTES - COMBI STEAMERS: HMI

MODELO Y CANTIDAD - MOD. ET QUANT. - MOD. & QUANT.

OBSERVACIONES

Nº	CODIGO	DENOMINACION	DENOMINATION	DESCRIPTION	6/11	10/11	10/21	2-10/11	6/11 UL	10/11 UL	10/21 UL
29	Z701135	Electroválvula completa	Electrovanne	Singlevalvesolde	1	1	1	1	1	1	1
30	G202034	Tornillo allen cab.M.4x10	Vis M.4x10	Bolt M.4x10	2	2	2	2	2	2	2
31	Z701132	Filtro junta tórica de agua	Filtre joint torique d'eau	Water filter	1	1	1	1	1	1	1
32	Z501104	Manguera entrada de agua	Tuyau d'arrivé d'eau	Inletwater hose	1	1	1	1	1	1	1
33	G307631	Junta tóricagoma Ø24x31,4x3	Joint Ø24x31,4x3	Rubberjoint	1	1	1	1	1	1	1
34	9665804	Manguito doble 3/4"X 1" T.	Double 3/4" X 1" T. Coupling	3/4" X 1" T. Coupling	-	-	-	-	1	-	-
35	9655020	Tubo retorno y chimenea	Tuyau retour de chemenée	Steam release chimney	1	-	-	-	1	-	-
36	5705000	Tubo retorno y chimenea	Tuyau retour de cheminée	Steam release chimney	-	1	-	-	-	1	-
37	5715010	Tubo retorno y chimenea	Tuyau retour de cheminée	Steam release chimney	-	-	1	1	-	-	1
38	G203014	Contratuerca 1"	Contre-ecrou 1"	Nut 1"	1	1	1	1	1	1	1
39	9615031	Manguito de desagüe	Ecoulis de vidange	Drainpipe	1	1	1	1	1	1	1
40	G811302	Abrazadera 12-20	Bride 12-20	Clamp 12-20	2	2	2	2	2	2	2
41	9655302	Tubo de goma Ø17x29,5x1000	Tuyau caoutchouc Ø17x29,5x1000	Rubberpipe Ø17x29,5x1000	1	1	1	1	1	1	1
42	9665501	Tubo silicona Ø33x51x55	Tuyau silicone Ø33x51x55	Siliconepipe Ø33x51x55	1	1	1	1	1	1	1
43	J881336	Abrazadera 25-40	Bride 25-40	Clamp 25-40	2	2	2	2	2	2	2
44	9675302	Tubo de desagüe	Vidange general	Drain overpipe	1	1	-	-	1	1	-
45	9665302	Tubo de desagüe	Vidange general	Drain overpipe	-	-	1	1	-	-	1
46	9665503	Tuerca tapón 1"	Ecrou bouchon 1"	Nut tap 1"	1	1	1	1	1	1	1
47	9615031	Arandela junta Ø 24x3	Rondelle Ø 24x3	Washer Ø 24x3	1	1	1	1	1	1	1
48	G203014	Contratuerca 1"	Contre-ecrou 1"	Nut 1"	1	1	1	1	1	1	1
49	G142030	Tuerca exagonal M.5	Ecrou M.5	Nut M.5	8	8	8	8	8	8	8
50	G220230	Arandela junta A.5	Rondelle A.5	Washer A.5	8	8	8	8	8	8	8
51	9615004	Tubo retorno y chimenea	Tuyau retour de cheminée	Chimney exit steam	1	1	1	1	1	1	1
52	G125004	Tornillo aplastado M.5x13	Vis M.5x13	Bolt M.5x13	1	1	1	1	1	1	1
53	9675600	Conjunto chimenea	Ensemble complète	Complet chimney	1	1	1	1	1	1	1
54	9345324	Tubo extradig retorno vapor	Tuyau entrée d'extracteur vapeur	Steam inlet and return	1	1	1	1	1	1	1
55	G811307	Abrazadera 25-40	Bride 25-40	Clamp 25-40	2	2	2	2	2	2	2
56	9662650	Tubo extradig retorno vapor	Tuyau entrée d'extracteur vapeur	Steam inlet and return	1	-	-	-	1	-	-
57	9622013	Tubo extradig retorno vapor	Tuyau entrée d'extracteur vapeur	Steam inlet and return	-	1	1	1	-	1	1
58	G203040	Arandela junta A.6	Rondelle A.6	Washer A.6	6	6	6	6	6	6	6
59	G142040	Tuerca exagonal M.6	Ecrou M.6	Nut M.6	6	6	6	6	6	6	6

CONCEPTO: PARTE FUNCIONAL HIDRAULICA
SUJET: PARTIE FONCTIONELLE HYDRAULIQUE
CONCEPT: HYDRAULIC WORKING SYSTEM

LAMINA Nº / VUE Nº / ILLUSTR. N. 4 | PLANO Nº / PLAN Nº / DRAWING N. C-563 | PAGINA Nº / PAGE Nº / PAGE N. 15

APARATO - APPAREIL - APPLIANCE: HORNOS MIXTOS - FOURS MIXTES - COMBI STEAMERS: HMI

MODELO Y CANTIDAD - MOD. ET QUANT. - MOD. & QUANT.

OBSERVACIONES

Nº	CODIGO	DENOMINACION	DENOMINATION	DESCRIPTION	6/11	10/11	10/21	2-10/11	6/11 UL	10/11 UL	10/21 UL
59	9655312	Tubo de unión de retorno	Tuyau d'union de retour	Steam return pipe	1	1	1	1	1	1	1
60	G811304	Abrazadera 20-32	Bride 20-32	Clamp 20-32	2	2	2	2	2	2	2
61	K342815	Placa marca de chimenea	Protection de cheminée	Chimney protection	1	1	1	1	1	1	1
62	9675306	Eje de tacón	Axe bouton	Moving rod chimney	1	1	1	1	1	1	1
63	9675305	Guía de tacón	Guide du bouton	Moving guide	1	1	1	1	1	1	1
64	9675307	Junta de tacón	Joint du bouton	Rubber seal	1	1	1	1	1	1	1
65	9675306	Tapón de chimenea	Bouchon de cheminée	Close chimney	1	1	1	1	1	1	1

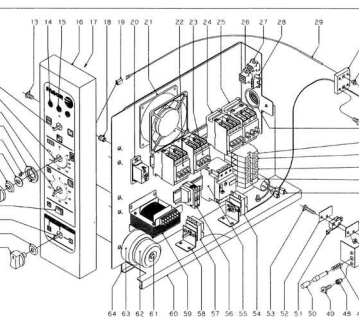

CONCEPTO: COMPONENTES CIRCUITO ELECTRICO
SUJET: PIECES CIRCUIT ELECTRIQUE
CONCEPT: ELECTRICAL PARTS

LAMINAN° VUE N° ILLUSTR. N. 5 | **PLANO° PLAN N° DRAWING N.** C-684 | **PAGINA N° PAGE N° PAGE N.** 17

APARATO -APPAREIL-APPLIANCE: HORNOS MIXTOS - FOURS MIXTES - COMBI STEAMERS: HM6

MODELO Y CANTIDAD - MOD. ET QUANT. - MOD. & QUANT.

N°	CODIGO	DENOMINACION	DENOMINATION	DESCRIPTION	6/11	10/11	10/21	2-10/11	6/11 UL	10/11 UL	10/21 UL	OBSERVACIONES
1	16653362	Boton de mando (conmutadores)	Bouton pour commutateur	Knob switch	2	3	3	3	-	-	-	
2	16653370	Boton de mando (conmutadores)	Bouton pour commutateur	Knob switch	-	-	-	-	2	3	3	
3	16653346	Junta conmutadores	Joint pour commutateur	Rubber seal	2	3	3	3	2	3	3	
4	47532000	Conmutador de potencia	Commutateur de puissance	Switch	-	1	1	1	-	1	1	
5	16653232	Pulsador mu.m/sin.motor	Poussoir	Push button	1	1	1	1	-	-	-	
6	16653363	Boton de mando (electrónica)	Bouton pour electronique	Knob electronic	1	1	1	1	-	-	-	
7	16653370	Boton de mando (electrónica)	Bouton pour electronique	Knob electronic	-	-	-	-	1	1	1	
8	16653345	Junta touch-u.m (impreso)	Joint pour electronique	Rubber seal	1	1	1	1	1	1	1	
9	16653351	Arandela guia	Rondelle guide	Washer	1	1	1	1	1	1	1	
10	Q1151346	Tornillo avellanado M.3x5	Vis M.3x5	Bolt M.3x5	2	2	2	2	2	2	2	
11	16653606	Guia botón de mando	Guide bouton de commande	Knob guide	1	1	1	1	-	-	-	
12	57233000	Temporizador manual	Temporisateur manuel	Timer	1	1	1	1	1	1	1	
13	57430313	Termostato electrónico 270°C	Thermostat electronique	Electronic thermostat	1	1	1	1	-	-	-	
14	16653358	Termostato electrónico 500°F	Thermostat electronique	Electronic thermostat	-	-	-	-	1	1	1	
15	16653361	Zumbador	Sonnerie	Buzzer	1	1	1	1	1	1	1	
16	27433096	Ventilador	Ventilateur	Fan	1	1	1	1	1	1	1	
17	16653601	Contactor TF-3010-0AL2	Contacteur TF-3010-0AL2	Contactor TF-3010-0AL2	1	1	1	1	1	1	1	
18	16653301	Contactor TF-3010-0AL2	Contacteur TF-3010-0AL2	Contactor TF-3010-0AL2	1	1	1	1	1	1	1	
19	16653311	Contactor TF-3010-0AL2	Contacteur TF-3010-0AL2	Contactor TF-3010-0AL2	1	1	1	1	1	1	1	
20	16653311	Contactor TF-3010-0AL2	Contacteur TF-3010-0AL2	Contactor TF-3010-0AL2	1	1	1	1	1	1	1	
21	16653307	Contactor CI-1637-H-0041	Contacteur CI-1637-H-0041	Contactor CI-1637-H-0041	-	1	1	1	-	1	1	

CONCEPTO: COMPONENTES CIRCUITO ELECTRICO
SUJET: PIECES CIRCUIT ELECTRIQUE
CONCEPT: ELECTRICAL PARTS

LAMINAN° VUE N° ILLUSTR. N. 5 | **PLANO° PLAN N° DRAWING N.** C-684 | **PAGINA N° PAGE N° PAGE N.** 18

APARATO -APPAREIL-APPLIANCE: HORNOS MIXTOS - FOURS MIXTES - COMBI STEAMERS: HM6

MODELO Y CANTIDAD - MOD. ET QUANT. - MOD. & QUANT.

N°	CODIGO	DENOMINACION	DENOMINATION	DESCRIPTION	6/11	10/11	10/21	2-10/11	6/11 UL	10/11 UL	10/21 UL	OBSERVACIONES
19	16653555	Guia contactor L-250	Guide de contacteur L-250	Switch guide L-250	1	1	1	1	1	1	1	
20	-	Conjunto hembra 6 vias	Fiche 6 pins	Female connector	1	1	1	1	1	1	1	
21	-	Conjunto hembra 6 vias	Fiche 6 pins	Female connector	1	1	1	1	1	1	1	
22	-	Conjunto hembra 4 vias	Fiche 4 pins	Female connector	1	1	1	1	1	1	1	
23	16653026	Conjunto termopar L=1500	Sonde de temperature L=1500	Oven thermocouple L=1500	1	1	1	1	1	1	1	
24	16652550	Apoyo soporte sonda	Appui support sonde	Probe end support	1	1	1	1	1	1	1	
25	16652552	Boceo soporte sonda	Bronze de sonde	Bronze of oven probe	1	1	1	1	1	1	1	
26	16652529	Racord cierre sonda	Raccord fermeture sonde	Closure accord probe	1	1	1	1	1	1	1	
27	16652528	Tuerca cierre sonda	Tuyau ferme sonde	Sonde tube joint	1	1	1	1	1	1	1	
28	16652520	Racord cierre sonda	Raccord fermeture sonde	Closure accord probe	1	1	1	1	1	1	1	
29	Q1120821	Tornillo allen cab M.4x10	Vis M.4x10	Hexagonal bolt M.4x10	4	4	4	4	4	4	4	
30	16153313	Pasacables	Protection	Bushing	1	1	1	1	1	1	1	
31	74432251	Borne tierra 10	Terminal tierra	Earth terminal	1	-	-	-	1	-	-	
32	Z1103356	Borne tierra 35	Terminal tierra	Earth terminal	-	1	1	1	-	1	1	
33	Z2603562	Borne azul N.16	Terminal bleu N	Neutral terminal	1	-	-	-	1	-	-	
34	16673910	Borne azul N.35	Terminal bleu N	Neutral terminal	-	1	1	1	-	1	1	
35	Z1103476	Borne gris fase 10	Terminal gris phases	Phases terminals	1	-	-	-	1	-	-	
36	92630003	Borne gris fases 35	Terminal gris phases	Phases terminals	-	3	3	3	-	3	3	
37	Z2603562	Tope 6	Bloc à terminal	Terminal block	1	1	1	1	1	1	1	
38	16653355	Guia contactor L-120	Guide de contacteur L-120	Switch guide L-120	1	1	1	1	1	1	1	
39	Z2615622	Filtro electrico	Filtre electrique	Electric filter	1	1	1	1	1	1	1	
40	Q1120302	Remache tubular Ø 4x7.5	Rivet	Rivet	2	2	2	2	2	2	2	
41	16653350	Soporte de bulbo	Support du bulbe	Bulbe support	1	1	1	1	1	1	1	
42	C3076133	Arandela de seguridad	Rondelle de securite	Clamp	1	1	1	1	1	1	1	
43	C1611613	Tuerca hexagonal M.3	Ecrou M.3	Nut M.3	4	4	4	4	4	4	4	
44	16113532	Soporte de micro	Support de micro	Angle support	1	1	1	1	1	1	1	
45	Z1656562	Muelle	Ressort	Spring	1	1	1	1	1	1	1	
46	C2231341	Remache exagonal M.4	Rivet M.4	Thread rivet M.4	2	2	2	2	2	2	2	
47	Q1120821	Tornillo allen cab M.4x10	Vis M.4x10	Bolt M.4x10	2	2	2	2	2	2	2	
48	16113533	Pulsador micro	Poussoir micro	Switch axle	1	1	1	1	1	1	1	
49	16113534	Micro pequeño	Micro	Switch	1	1	1	1	1	1	1	

CONCEPTO: COMPONENTES CIRCUITO ELECTRICO
SUJET: PIECES CIRCUIT ELECTRIQUE
CONCEPT: ELECTRICAL PARTS

LAMINAN° VUE N° ILLUSTR. N. 5 | **PLANO° PLAN N° DRAWING N.** C-684 | **PAGINA N° PAGE N° PAGE N.** 19

APARATO -APPAREIL-APPLIANCE: HORNOS MIXTOS - FOURS MIXTES - COMBI STEAMERS: HM6

MODELO Y CANTIDAD - MOD. ET QUANT. - MOD. & QUANT.

N°	CODIGO	DENOMINACION	DENOMINATION	DESCRIPTION	6/11	10/11	10/21	2-10/11	6/11 UL	10/11 UL	10/21 UL	OBSERVACIONES
50	16113535	Pasacable separador	Plaque de separation	Steel support	2	2	2	2	2	2	2	
51	Q1031113	Tornillo cilindrico M.3x20	Vis M.3x20	Bolt M.3x20	2	2	2	2	2	2	2	
52	16343313	Termostato de seguridad	Thermostat de securite	Safety thermostat	1	1	1	1	1	1	1	
53	16653361	Interruptor de potencia	Interrupteur de puissance	Power switch	-	-	-	-	1	1	1	
54	16713505	Portafusibles	Support de fusibles	Holder fuse	2	2	2	2	2	2	2	
ch	Z2653001	Tope	Top	Block terminal	2	2	2	2	2	2	2	
ch	71384113	Fusible 4 A.	Fusible 4 A.	Fuse 4 A.	2	2	2	2	2	2	2	
55	16653355	Guia contactor L-120	Guide de contacteur L-120	Switch guide L-120	1	1	1	1	1	1	1	
57	16343313	Termostato adjustable temp vapor	Thermostat	Thermostat	1	1	1	1	1	1	1	
58	16343339	Soporte para termostato	Support du thermostat	Thermostat support	2	2	2	2	2	2	2	
59	16653555	Transformador	Transformateur	Transformateur	1	-	-	-	1	-	-	
60	16653317	Panel cuadro eléctrico	Plaque metalique	Electric panel	1	1	1	1	1	1	1	
61	Q1013340	Tornillo exagonal M.6x50	Vis M.6x50	Bolt M.6x50	-	-	-	-	1	1	1	
62	16653566	Transformador 230/12v 50W	Transformateur 230/12v , 50W	230/12v , 50W Transformer	-	-	-	-	1	1	1	
63	16653559	Transformador 230/12v 50W	Transformateur 230/12v , 50W	230/12v , 50W Transformer	-	-	-	-	1	1	1	
64	16653318	Cerrojo puerta en cuadro	Guide pour glissiere	Electric panel guide	1	1	1	1	1	1	1	

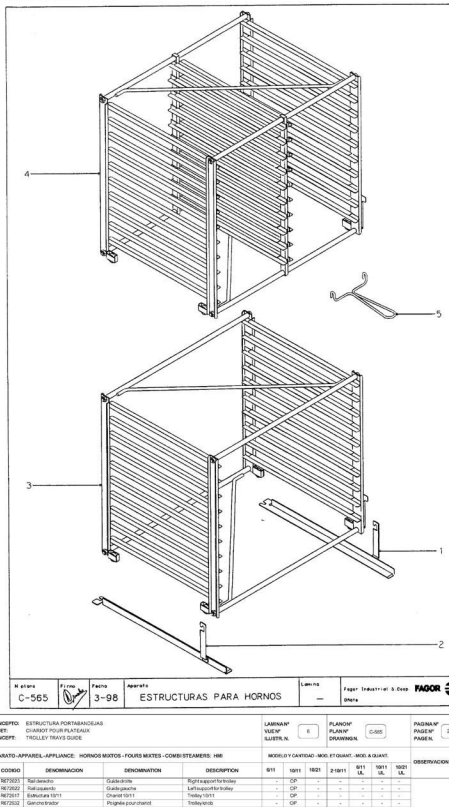

M.otors	Firma	Fecha	Aparato	Lámina	Fagor Industrial S.Coop	FAGOR
C-565		3-98	ESTRUCTURAS PARA HORNOS	—	Dpto.	

CONCEPTO:	ESTRUCTURA PORTABANDEJAS	LAMINA Nº		PLANO Nº		PAGINA Nº	21
SUJET:	CHARIOT POUR PLATEAUX	VUE Nº	6	PLAN Nº	C-565	PAGE Nº	
CONCEPT:	TROLLEY TRAYS GUIDE	ILLUSTR. N.		DRAWING N.		PAGE N.	

APARATO - APPAREIL - APPLIANCE: HORNOS MIXTOS - FOURS MIXTES - COMBI STEAMERS: H86

MODELO Y CANTIDAD - MOD. ET QUANT. - MOD. & QUANT.

Nº	CODIGO	DENOMINACION	DENOMINATION	DESCRIPTION	6/11	10/11	10/21	2-10/11	6/11 UL	10/11 UL	10/21 UL	OBSERVACIONES
1	R672823	Rail derecho	Guide droite	Right support for trolley	-	OP	-	-	-	-	-	
2	R672822	Rail izquierdo	Guide gauche	Left support for trolley	-	OP	-	-	-	-	-	
3	R672817	Estructura 10/11	Chariot 10/11	Trolley 10/11	-	OP	-	-	-	-	-	
3	R672522	Carro de tres/dor	Progress pour chariot	Trolley kinds	-	OP	-	-	-	-	-	
1	R633659	Rail derecho	Guide droite	Right support for trolley	-	-	OP	1	-	-	-	OP:
2	R633658	Rail izquierdo	Guide gauche	Left support for trolley	-	-	OP	1	-	-	-	Opcional
3	R632617	Estructura 10/21	Chariot 10/21	Trolley 10/21	-	-	OP	-	-	-	-	Optional
4	R632618	Estructura 2-10/11	Chariot 2-10/11	Trolley 2-10/11	-	-	-	1	-	-	-	Optionnel
5	R672522	Carro de tres/dor	Progress pour chariot	Trolley kinds	-	-	OP	1	-	-	-	Option

CONCEPTO:	VARIOS	LAMINA Nº		PLANO Nº		PAGINA Nº	22
SUJET:	DIVERS	VUE Nº		PLAN Nº		PAGE Nº	
CONCEPT:	MISCELLANEOUS	ILLUSTR. N.		DRAWING N.		PAGE N.	

APARATO - APPAREIL - APPLIANCE: HORNOS MIXTOS - FOURS MIXTES - COMBI STEAMERS: H86

MODELO Y CANTIDAD - MOD. ET QUANT. - MOD. & QUANT.

Nº	CODIGO	DENOMINACION	DENOMINATION	DESCRIPTION	6/11	10/11	10/21	2-10/11	6/11 UL	10/11 UL	10/21 UL	OBSERVACIONES
	2306121	Placa antivuelo	Plaque	Plate	1	1	1	1	-	-	-	
	6146505	Folleto de instrucciones	Notice technique	Instructions for use	1	1	1	1	-	-	-	
	R743096	Esquema eléctrico adhesivo	Schéma adhésif	Electric diagram	1	-	-	-	-	-	-	(HC-73.909)
	R733092	Esquema eléctrico adhesivo	Schéma adhésif	Electric diagram	-	1	1	1	-	-	-	(HC-73.910)
	R633068	Esquema de cambios de temperatura	Schéma benne marche 220/380	Diagram for connection 220/380	1	1	1	1	-	-	-	(HC-14.911)
	R633003	Cableado de avisando	Cablage de commande	Main control wiring	1	1	1	1	-	-	-	
	R633052	Cableado de convección	Cablage pour ler pulsé	Convection wiring	1	-	-	-	-	-	-	
	R672096	Cableado de convección	Cablage pour ler pulsé	Convection wiring	-	1	1	1	-	-	-	
	R653023	Cableado de luz y micro	Câblage pour lampe as micro	Light and microswitch wiring	1	1	1	1	-	-	-	
	R653024	Cableado de luz bajo puerta	Cablage pour lampe de porte	Light wiring	1	-	-	1	-	-	-	
	R636505	Placa antivuelo	Plaque	Control Plate	-	-	-	-	1	1	1	
	R636503	Folleto de instrucciones	Notice d'emploi	Instructions for use	-	-	-	-	1	1	1	
	R633092	Esquema eléctrico adhesivo	Schéma adhésif	Electric diagram	-	-	-	-	1	-	-	(HC-73.183)
	R733512	Esquema eléctrico adhesivo	Schéma adhésif	Electric diagram	-	-	-	-	-	1	1	(HC-73.184)
	R633054	Cableado de avisando	Cablage de commande	Main control wiring	-	-	-	-	1	1	1	
	R633051	Cableado de convección	Cablage pour ler pulsé	Convection wiring	-	-	-	-	1	-	-	
	R733011	Cableado de convección	Cablage pour ler pulsé	Convection wiring	-	-	-	-	-	1	1	
	R653022	Cableado de luz y micro	Câblage pour lampe et micro	Light and microswitch wiring	-	-	-	-	-	1	1	
	R653053	Cableado de luz bajo puerta	Cablage pour lampes de portes	Door Light wiring	-	-	-	-	1	1	1	
	R633063	Cableado termómetro de sobremesa	Cablage interrupteur de puissance	Power switch wiring	-	-	-	-	1	1	1	
	R696504	Etiqueta de servicio	Adhesif "sanitaire"	"Health" label	-	-	-	-	1	1	1	
	R696506	Etiqueta puerta cabecera	Adhesif porte chaudoir	"Hot door" label	-	-	-	-	1	1	1	
	R696507	Etiqueta de precaución	Adhesif "precaution"	"Caution" label	-	-	-	-	1	1	1	
	R696508	Etiqueta de fusibles	Adhesif "fusibles"	"Fuses" label	-	-	-	-	1	1	1	
	R696509	Nº de serie Market-Forge	Nº de serie Mkf	Market-Forge serial number	-	-	-	-	1	1	1	
	R696510	Etiqueta control Market-Forge	Adhesif de contrôle "Mkf"	Market-Forge Control label	-	-	-	-	1	1	1	
	R696511	Etiqueta embalaje Market-Forge	Adhesif emballage Mkf	"Market-Forge Packing label	-	-	-	-	4	4	4	

CONCEPTO:	PIEZAS PARA DIFERENTES VOLTAJES	LAMINA Nº		PLANO Nº		PAGINA Nº	23
SUJET:	PIECES POUR DIFFERENTS TENSIONS	VUE Nº		PLAN Nº		PAGE Nº	
CONCEPT:	SPECIAL VOLTAGES	ILLUSTR. N.		DRAWING N.		PAGE N.	

APARATO - APPAREIL - APPLIANCE: HORNOS MIXTOS - FOURS MIXTES - COMBI STEAMERS: H86

MODELO Y CANTIDAD - MOD. ET QUANT. - MOD. & QUANT.

Nº	CODIGO	DENOMINACION	DENOMINATION	DESCRIPTION	6/11	10/11	10/21	2-10/11	6/11 UL	10/11 UL	10/21 UL	OBSERVACIONES
		208 V. 50 Hz. II										
s/n	R633048	Condensador	Condensateur	Capacitor	1	1	-	-	-	-	-	
s/n	R633047	Cableado para condensador	Câblage de condensateur	Capacitor wiring	1	1	-	-	-	-	-	