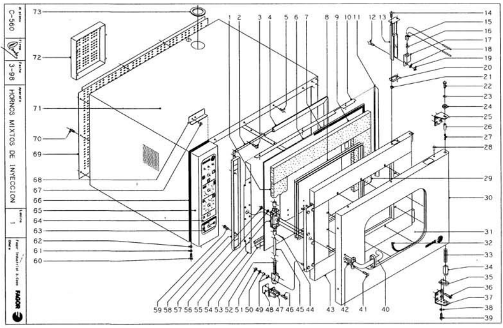

CONCEPTO: MUEBLE EXTERIOR
SUJET: MEUBLE EXTERIEUR
CONCEPT: EXTERIOR OVEN

LAMINA Nº / VUE Nº / ILUSTR. N. 1
PLANO Nº / PLAN Nº / DRAWING N. C-560
PAGINA Nº / PAGE Nº / PAGE N. 2

APARATO - APPAREIL - APPLIANCE: HORNOS MIXTOS - FOURS MIXTES - COMBI STEAMERS: HMI

Nº	CODIGO	DENOMINACION	DENOMINATION	DESCRIPTION	6/11	10/11	10/21	2-10/11	6/11 UL	10/11 UL	10/21 UL	OBSERVACIONES
					MODELO Y CANTIDAD - MOD. ET QUANT. - MOD. & QUANT.							
1	R660530	Aislante 680x95x20	Isolant 680x95x20	Insulation 680x95x20	1	2	-	-	1	2	-	
1	R680513	Aislante 540x150x20	Isolant 540x150x20	Insulation 540x150x20	-	-	2	2	-	-	2	
2	R660526	Fijación junta completa	Fixation de joint	Complete joint fixation	1	-	-	-	1	-	-	
2	R670513	Fijación junta completa	Fixation de joint	Complete joint fixation	-	1	-	-	-	1	-	
2	R680511	Fijación junta completa	Fixation de joint	Complete joint fixation	-	-	1	1	-	-	1	
3	Q032021	Tornillo alomado M.4x10	Vis M.4x10	Bolt M.4x10	24	28	28	28	28	28	28	
4	R660503	Junta de puerta	Joint de porte	Rubber seal	1	-	-	-	1	-	-	
4	R670500	Junta de puerta	Joint de porte	Rubber seal	-	1	-	-	-	1	-	
4	R680500	Junta de puerta	Joint de porte	Rubber seal	-	-	1	1	-	-	1	
5	Q152017	Tornillo amarre M.6x13	Vis M.6x13	Bolt M.6x13	4	5	5	5	4	5	5	
6	R660516	Cristal interior	Vitre interieure	Interior glass	1	-	-	-	1	-	-	
6	R670510	Cristal interior	Vitre interieure	Interior glass	-	1	-	-	-	1	-	
6	R680508	Cristal interior	Vitre interieure	Interior glass	-	-	1	1	-	-	1	
7	R660500	Junta cristal interior	Joint de vitre int.	Interior joint glass	1	-	-	-	1	-	-	
7	R670529	Junta cristal interior	Joint de vitre int.	Interior joint glass	-	1	-	-	-	1	-	
7	R680515	Junta cristal interior	Joint de vitre int.	Interior joint glass	-	-	1	-	-	-	1	
8	R660520	Protección aislante	Protection d'isolant	Insulation protection	1	-	-	-	1	-	-	
8	R670525	Protección aislante	Protection d'isolant	Insulation protection	-	1	1	1	-	1	1	
9	R660530	Aislante 680x95x20	Isolant 680x95x20	Insulation 680x95x20	4	-	-	-	4	-	-	
9	R662615	Aislante 800x110x20	Isolant 800x110x20	Insulation 800x110x20	-	4	4	4	-	4	4	
10	R670506	Fijación horizontal superior	Fixation horiz. superieure	Upper joint fixation	1	1	-	-	1	1	-	
10	R680509	Fijación horizontal superior	Fixation horiz. superieure	Upper joint fixation	-	-	1	1	-	-	1	
11	R660509	Fijación vertical derecho	Fixation verticale droite	Right vertical fixation	1	-	-	-	1	-	-	
11	R670507	Fijación vertical derecho	Fixation verticale droite	Right vertical fixation	-	1	1	1	-	1	1	
12	Q042031	Tornillo avellanado M.5x10	Vis M.5x10	Bolt M.5x10	2	2	2	2	2	2	2	
13	R660539	Soporte portalámparas	Support de support	Complet light support	2	2	2	2	2	2	2	
14	Q152004	Tornillo aplastado M.5x13	Vis M.5x13	Bolt M.5x13	4	4	4	4	4	4	4	
15	R663058	Portalámpara	Support de lampe	Light support	2	2	2	2	2	2	2	
16	R663013	Lámpara 20W., 12v	Lampe 20W., 12v	Light 20W., 12v	2	2	2	2	2	2	2	
17	R660541	Deflector lámpara 20W., 12v	Deflecteur de lampe	Deflector light	2	2	2	2	2	2	2	
18	Q242030	Arandela abanico A.5	Rondelle A.5	Washer A.5	2	2	2	2	2	2	2	

CONCEPTO: MUEBLE EXTERIOR
SUJET: MEUBLE EXTERIEUR
CONCEPT: EXTERIOR OVEN

LAMINA Nº / VUE Nº / ILUSTR. N. 1
PLANO Nº / PLAN Nº / DRAWING N. C-560
PAGINA Nº / PAGE Nº / PAGE N. 3

APARATO - APPAREIL - APPLIANCE: HORNOS MIXTOS - FOURS MIXTES - COMBI STEAMERS: HMI

Nº	CODIGO	DENOMINACION	DENOMINATION	DESCRIPTION	6/11	10/11	10/21	2-10/11	6/11 UL	10/11 UL	10/21 UL	OBSERVACIONES
					MODELO Y CANTIDAD - MOD. ET QUANT. - MOD. & QUANT.							
19	Q162030	Tuerca exagonal M.5	Ecrou M.5	Nut M.5	2	2	2	2	2	2	2	
20	R660535	Junta portalámparas	Joint porte-lampe	Seal joint	2	2	2	2	2	2	2	
21	Q221342	Remache exagonal M.5	Rivet M.5	Rivet M.5	4	4	4	4	4	4	4	
22	Q012042	Tornillo exagonal M.6x15	Vis M.6x15	Bolt M.5	1	1	1	1	1	1	1	
23	Q242040	Arandela abanico A.6	Rondelle A.6	Washer A.6	1	1	1	1	1	1	1	
24	R662807	Arandela amarre	Rondelle	Fix washer	1	1	1	1	1	1	1	
25	R660517	Bisagra superior	Chamière supérieure	Upper hinge	1	1	1	1	1	1	1	
26	R660534	Eje superior	Axe superieur	Upper axle	1	1	1	1	1	1	1	
27	Z850519	Resorte	Ressort	Spring	1	1	1	1	1	1	1	
28	Q412002	Remache tubular Ø 4x7,5	Rivet Ø 4x7,5	Tube rivet Ø 4x7,5	10	14	14	14	10	14	14	
29	R660529	Aislante 540x120x20	Isolant 540x120x20	Insulation 540x120x20	2	2	-	-	2	2	-	
29	R680514	Aislante 540x180x20	Isolant 540x180x20	Insulation 540x180x20	-	-	2	2	-	-	2	
30	R660525	Puerta	Porte	Door	1	-	-	-	-	-	-	
30	R670516	Puerta	Porte	Door	-	1	-	-	-	-	-	
30	R680502	Puerta	Porte	Door	-	-	1	1	-	-	-	
30	R660536	Puerta	Porte	Door	-	-	-	-	1	-	-	
30	R670532	Puerta	Porte	Door	-	-	-	-	-	1	-	
30	R680516	Puerta	Porte	Door	-	-	-	-	-	-	1	
31	R660513	Cristal exterior	Vitre exterieur	Exterior glass	1	-	-	-	1	-	-	
31	R670509	Cristal exterior	Vitre exterieur	Exterior glass	-	1	1	1	-	1	1	
32	R660501	Junta cristal exterior	Joint de vitre	Exterior joint glass	1	-	-	-	1	-	-	
32	R670528	Junta cristal exterior	Joint de vitre	Exterior joint glass	-	1	1	1	-	1	1	
33	R010511	Muelle	Ressort	Spring	1	1	1	1	1	1	1	
34	R660504	Eje inferior	Axe inferieur	Lower axle	1	1	1	1	1	1	1	
35	R660531	Guía eje inferior	Guide d'axe inferieur	Inferior axle guide	1	1	1	1	1	1	1	
36	Q152032	Tornillo allen M.5x16	Vis M.5x16	Allen bolt M.5x16	8	8	8	8	8	8	8	
37	R660507	Bisagra inferior	Chamière inférieure	Lower hinge	1	1	1	1	1	1	1	
38	Q242040	Arandela abanico A.6	Rondelle A.6	Washer A.6	2	2	2	2	2	2	2	
39	Q012042	Tornillo exagonal M.6x15	Vis M.6x15	Bolt M.6x15	2	2	2	2	2	2	2	
40	R660532	Manilla completa	Poignée complete	Complete handle	1	1	1	1	1	1	1	
41	Q042032	Tornillo avellanado M.5x15	Vis M.5x15	Philips bolt M.5x15	2	2	2	2	2	2	2	

CONCEPTO: MUEBLE EXTERIOR
SUJET: MEUBLE EXTERIEUR
CONCEPT: EXTERIOR OVEN

LAMINA Nº / VUE Nº / ILUSTR. N. 1
PLANO Nº / PLAN Nº / DRAWING N. C-560
PAGINA Nº / PAGE Nº / PAGE N. 4

APARATO - APPAREIL - APPLIANCE: HORNOS MIXTOS - FOURS MIXTES - COMBI STEAMERS: HMI

Nº	CODIGO	DENOMINACION	DENOMINATION	DESCRIPTION	6/11	10/11	10/21	2-10/11	6/11 UL	10/11 UL	10/21 UL	OBSERVACIONES
					MODELO Y CANTIDAD - MOD. ET QUANT. - MOD. & QUANT.							
42	Q221342	Remache exagonal M.5	Rivet M.5	Rivet M.5	2	2	2	2	2	2	2	
43	R660511	Bastidor de puerta	Châssis de porte	Door frame	1	-	-	-	1	-	-	
43	R670505	Bastidor de puerta	Châssis de porte	Door frame	-	1	-	-	-	1	-	
43	R680503	Bastidor de puerta	Châssis de porte	Door frame	-	-	1	1	-	-	1	
44	Q372001	Pasador de aletas 2x15	Tige	Pin 2x15	2	4	4	4	2	4	4	
45	R020502	Alargadera	Elongueur	Rod	-	2	2	2	-	2	2	
46	Q152032	Tornillo allen M.5x16	Vis M.5x16	Allen bolt M.5x16	4	4	4	4	4	4	4	
47	R260545	Enganche	Crochet	Hooking	2	2	2	2	2	2	2	
48	R660538	Calzo de enganche	Supplement	Supplement	4	4	4	4	4	4	4	
49	Z608410	Casquillo	Douille	Bush	8	8	8	8	8	8	8	
50	Q242040	Arandela abanico A.6	Rondelle A.6	Washer A.6	4	4	4	4	4	4	4	
51	Q162040	Tuerca exagonal M.6	Ecrou M.6	Nut M.6	4	4	4	4	4	4	4	
52	R260544	Elemento de cierre	Tige de fermeture	Closing part	2	2	2	2	2	2	2	
53	R670515	Fijación horizontal inferior	Fixation horiz.inferieur	Lower horizontal fixation	1	1	-	-	1	1	-	
53	R680510	Fijación horizontal inferior	Fixation horiz.inferieur	Lower horizontal fixation	-	-	1	1	-	-	1	
54	R660515	Fijación vertical izquierdo	Fixation vertical gauche	Left	1	-	-	-	1	-	-	
54	R670508	Fijación vertical izquierdo	Fixation vertical gauche	Left	-	1	1	1	-	1	1	
55	R260543	Mecanismo de cierre	Element de fermeture	Closed mechanism	1	1	1	1	1	1	1	
56	Q242040	Arandela abanico A.6	Rondelle A.6	Washer A.6	2	2	2	2	2	2	2	
57	Q162040	Tuerca exagonal M.6	Ecrou M.6	Nut M.6	2	2	2	2	2	2	2	
58	R660528	Tapa cierre puerta	Couvercle fermeture de porte	Door mechanism cover	1	-	-	-	1	-	-	
58	R670514	Tapa cierre puerta	Couvercle fermeture de porte	Door mechanism cover	-	1	1	1	-	1	1	
59	Q032021	Tornillo alomado M.4x10	Vis M.4x10	Bolt M.4x10	2	2	2	2	2	2	2	
60	Q012042	Tornillo exagonal M.6x15	Vis M.6x15	Bolt M.6x15	10	10	10	10	10	10	10	
61	Q262040	Arandela muelle A.6	Rondelle A.6	Washer A.6	10	10	10	10	10	10	10	
62	Q232040	Arandela plana A.6	Rondelle A.6	Washer A.6	10	10	10	10	10	10	10	
s/n	Q221343	Remache exagonal M.6	Rivet M.6	Rivet M.6	10	10	10	10	10	10	10	
63	R663014	Serigrafía inferior (neutra)	Adhesif neutre	Policarbonate film	1	-	-	-	-	-	-	
63	R693000	Serigrafía inferior	Adhesif inférieur	Policarbonate film	-	1	1	1	-	-	-	
63	R693057	Serigrafía inferior (neutra)	Adhesif neutre	Policarbonate film	-	-	-	-	1	-	-	
63	R693031	Serigrafía inferior	Adhesif inférieur	Policarbonate film	-	-	-	-	-	1	1	

CONCEPTO: MUEBLE EXTERIOR
SUJET: MEUBLE EXTERIEUR
CONCEPT: EXTERIOR OVEN

LAMINA Nº / VUE Nº / ILUSTR. N. 1
PLANO Nº / PLAN Nº / DRAWING N. C-560
PAGINA Nº / PAGE Nº / PAGE N. 5

APARATO - APPAREIL - APPLIANCE: HORNOS MIXTOS - FOURS MIXTES - COMBI STEAMERS: HMI

Nº	CODIGO	DENOMINACION	DENOMINATION	DESCRIPTION	6/11	10/11	10/21	2-10/11	6/11 UL	10/11 UL	10/21 UL	OBSERVACIONES
					MODELO Y CANTIDAD - MOD. ET QUANT. - MOD. & QUANT.							
64	R693014	Serigrafía superior	Adhesif supérieur	Policarbonate film	1	1	1	1	-	-	-	
64	R693030	Serigrafía superior	Adhesif supérieur	Policarbonate film	-	-	-	-	1	1	1	
65	R692800	Panel portamandos	Panneau de commandes	Control panel	1	-	-	-	1	-	-	
65	R702800	Panel portamandos	Panneau de commandes	Control panel	-	1	1	1	-	1	1	
66	R332809	Junta de portamandos	Joint panneau de commande	Seal control panel	1	1	1	1	1	1	1	
67	Q412002	Remache tubular Ø 4x7,5	Rivet Ø 4x7,5	Rivet Ø 4x7,5	2	2	2	2	2	2	2	
68	R662811	Fijación portamandos	Crochet pour panneau	Control panel fixation	1	1	1	1	1	1	1	
69	R662803	Panel posterior	Panneau postérieur	Rear panel	1	-	-	-	1	-	-	
69	R672805	Panel posterior	Panneau postérieur	Rear panel	-	1	-	-	-	1	-	
69	R682802	Panel posterior	Panneau postérieur	Rear panel	-	-	1	1	-	-	1	
70	Q152004	Tornillo aplastado M.5x13	Vis M.5x13	Bolt M.5x13	12	14	14	14	12	14	14	
71	R662812	Cuerpo exterior	Boîte exterieure	Exterior cover	1	-	-	-	1	-	-	
71	R672810	Cuerpo exterior	Boîte exterieure	Exterior cover	-	1	-	-	-	1	-	
71	R682810	Cuerpo exterior	Boîte exterieure	Exterior cover	-	-	1	1	-	-	1	
72	R662808	Tapa ventilador motor	Couvercle de tourbine	Motor cover	1	1	1	1	1	1	1	
73	R342815	Pasamuros de chimenea	Joint de cheminée	Chimney protection	1	1	1	1	1	1	1	

N plano C-561

Firma

Fecha 3-98

Aparato HORNOS MIXTOS DE INYECCION

Lamina 2

Fagor Industrial S.Coop. FAGOR

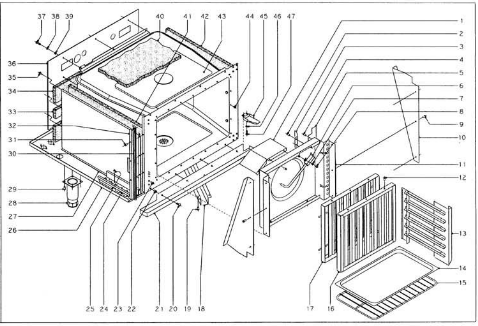

CONCEPTO: MUEBLE INTERIOR
SUJET: MEUBLE INTERIEUR
CONCEPT: INTERIOR OVEN

LAMINA N° / VUE N° / ILUSTR. N. 2
PLANO N° / PLAN N° / DRAWING N. C-561
PAGINA N° / PAGE N° / PAGE N. 7

APARATO - APPAREIL - APPLIANCE: HORNOS MIXTOS - FOURS MIXTES - COMBI STEAMERS: HMI

N°	CODIGO	DENOMINACION	DENOMINATION	DESCRIPTION	MODELO Y CANTIDAD - MOD. ET QUANT. - MOD. & QUANT.							OBSERVACIONES
					6/11	10/11	10/21	2-10/11	6/11 UL	10/11 UL	10/21 UL	
1	R672653	Deflector turbina	Deflecteur	Deflector	-	-	2	2	-	-	2	
2	Q412002	Remache tubular Ø 4x7,5	Rivet Ø 4x7,5	Rivet Ø 4x7,5	4	4	4	4	4	4	4	
3	R292647	Escuadra sujeción cubreventilador	Equerre de couvercle	Fixation steel angle	2	2	2	2	2	2	2	
4	Q412002	Remache tubular Ø 4x7,5	Rivet Ø 4x7,5	Rivet Ø 4x7,5	6	6	6	6	6	6	6	
5	R662648	Alerón derecho	Deflecteur droit	Right deflector	1	-	-	-	1	-	-	
s/n	R662647	Alerón izquierdo	Deflecteur gauche	Left deflector	1	-	-	-	1	-	-	
6	R665020	Tubo inyector	Conduit injecteur	Injector pipe	1	-	-	-	1	-	-	
6	R675017	Tubo inyector	Conduit injecteur	Injector pipe	-	1	1	1	-	1	1	
7	Q232030	Arandela plana A.5	Rondelle A.5	Washer A.5	2	2	2	2	2	2	2	
8	Q162030	Tuerca exagonal M.5	Ecrou M.5	Nut M.5	2	2	2	2	2	2	2	
9	Q412002	Remache tubular Ø 4x7,5	Rivet Ø 4x7,5	Rivet Ø 4x7,5	-	-	6	6	-	-	6	
10	R732619	Alerón lateral	Deflecteur latéral	Side deflector	-	-	2	2	-	-	2	
11	R662656	Cubre ventilador	Couvercle de tourbine	Fan protector	1	-	-	-	1	-	-	
11	R672651	Cubre ventilador	Couvercle de tourbine	Fan protector	-	1	-	-	-	1	-	
11	R682608	Cubre ventilador	Couvercle de tourbine	Fan protector	-	-	1	1	-	-	1	
12	Q412002	Remache tubular Ø 4x7,5	Rivet Ø 4x7,5	Rivet Ø 4x7,5	6	6	6	6	6	6	6	
13	R662646	Guia de bandejas derecha	Glissière droite	Right trays guide	1	-	-	-	1	-	-	
s/n	R662645	Guia de bandejas izquierda	Glissière gauche	Left trays guide	1	-	-	-	1	-	-	
13	R672645	Guia de bandejas derecha	Glissière droite	Right trays guide	-	1	-	-	-	1	-	
s/n	R672646	Guia de bandejas izquierda	Glissière gauche	Left trays guide	-	1	-	-	-	1	-	
13	R682654	Guia de bandejas derecha	Glissière droite	Right trays guide	-	-	1	-	-	-	-	
s/n	R682655	Guia de bandejas izquierda	Glissière gauche	Left trays guide	-	-	1	-	-	-	-	
13	R682640	Guia de bandejas	Glissière	Trays guide	-	-	-	-	-	-	2	
14	R252816	Bandeja 1/1 (532x326x20)	Plateau 1/1 (532x326x20)	Tray GN-1/1	1	1	-	1	-	-	-	
14	R032605	Bandeja 2/1 (530x650x40)	Plateau 2/1 (530x650x40)	Tray GN-2/1	-	-	1	-	-	-	-	
15	R342676	Parrilla 1/1	Grille 1/1	Grid GN-1/1	1	1	-	1	2	4	-	
15	R032606	Parrilla 2/1	Grille 2/1	Grid GN-2/1	-	-	1	-	-	-	-	
15	R682641	Parrilla 2/1	Grille 2/1	Grid GN-2/1	-	-	-	-	-	-	5	
16	R662617	Anterior de filtro	Antérieur du filtre	Front of filter	1	-	-	-	1	-	-	
16	R672635	Anterior de filtro	Antérieur du filtre	Front of filter	-	1	1	1	-	1	1	
17	R662622	Posterior de filtro	Postérieur du filtre	Rear of filter	1	-	-	-	1	-	-	
17	R672638	Posterior de filtro	Postérieur du filtre	Rear of filter	-	1	1	1	-	1	1	

CONCEPTO: MUEBLE INTERIOR
SUJET: MEUBLE INTERIEUR
CONCEPT: INTERIOR OVEN

LAMINA N° / VUE N° / ILUSTR. N. 2
PLANO N° / PLAN N° / DRAWING N. C-561
PAGINA N° / PAGE N° / PAGE N. 8

APARATO - APPAREIL - APPLIANCE: HORNOS MIXTOS - FOURS MIXTES - COMBI STEAMERS: HMI

N°	CODIGO	DENOMINACION	DENOMINATION	DESCRIPTION	MODELO Y CANTIDAD - MOD. ET QUANT. - MOD. & QUANT.							OBSERVACIONES
					6/11	10/11	10/21	2-10/11	6/11 UL	10/11 UL	10/21 UL	
18	R672804	Cubre desagüe	Couvercle de vidange	Drainer cover	1	1	-	-	1	1	-	
18	R682805	Cubre desagüe	Couvercle de vidange	Drainer cover	-	-	1	1	-	-	1	
19	Q412002	Remache tubular Ø 4x7,5	Rivet Ø 4x7,5	Rivet Ø 4x7,5	8	8	8	8	8	8	8	
20	Q152017	Tornillo amarre M.6x13	Vis M.6x13	Bolt M.6x13	4	4	4	4	4	4	4	
21	R672803	Recoge aguas	Egoutoir	Drip collector	1	1	-	-	1	1	-	
21	R682803	Recoge aguas	Egoutoir	Drip collector	-	-	1	1	-	-	1	
22	Q221343	Remache exagonal M.6	Rivet M.6	Rivet M.6	4	4	4	4	4	4	4	
23	Q221342	Remache exagonal M.5	Rivet M.5	Rivet M.5	12	12	12	12	12	12	12	
24	R342821	Guia del cuadro eléctrico	Guide	Electric box guide	1	1	1	1	1	1	1	
25	Q412002	Remache tubular Ø 4x7,5	Rivet Ø 4x7,5	Rivet Ø 4x7,5	8	8	8	8	8	8	8	
26	R672830	Base exterior de horno	Panneau inférieur	Oven base	1	1	-	-	1	1	-	
26	R682830	Base exterior de horno	Panneau inférieur	Oven base	-	-	1	1	-	-	1	
27	R662606	Soporte lateral aislante	Support latéral isolant	Lateral insulation support	1	-	-	-	1	-	-	
27	R672616	Soporte lateral aislante	Support latéral isolant	Lateral insulation support	-	1	-	-	-	1	-	
27	R682607	Soporte lateral aislante	Support latéral isolant	Lateral insulation support	-	-	1	1	-	-	1	
28	X280150	Pata regulable	Pied reglable	Adjustable leg	4	4	4	4	4	4	4	
29	Q411304	Remache avibulb Ø4,8	Rivet Ø4,8	Rivet Ø4,8	16	16	16	16	16	16	16	
30	R332809	Junta de portamandos	Joint du panneau de commande	Control panel joint	1	1	1	1	1	1	1	
31	Q412002	Remache tubular Ø 4x7,5	Rivet Ø 4x7,5	Rivet Ø 4x7,5	3	3	3	3	3	3	3	
32	R662607	Protector de portamandos	Protection	Control panel protector	1	-	-	-	1	-	-	
32	R672624	Protector de portamandos	Protection	Control panel protector	-	1	1	1	-	1	1	
33	R662616	Aislante posterior 560x60x20	Isolant 560x60x20	Rear insulation 560x60x20	3	3	3	3	3	3	3	
33	R662615	Aislante posterior 800x110x20	Isolant 800x110x20	Rear insulation 800x110x20	2	-	-	-	2	-	-	
34	R672631	Aislante posterior 670x230x20	Isolant 670x230x20	Rear insulation 670x230x20	-	2	2	2	-	2	2	
35	Q151401	Tornillo alomado	Vis	Bolt	3	3	3	3	3	3	3	
36	R662655	Soporte aislante posterior	Support isolant postérieur	Rear insulation support	1	-	-	-	1	-	-	
36	R672608	Soporte aislante posterior	Support isolant postérieur	Rear insulation support	-	1	-	-	-	1	-	
36	R682606	Soporte aislante posterior	Support isolant postérieur	Rear insulation support	-	-	1	1	-	-	1	
37	Q012042	Tornillo exagonal M.6x15	Vis M.6x15	Bolt M.6x15	12	12	12	12	12	12	12	
38	Q262040	Arandela muelle A.6	Rondelle A.6	Washer A.6	12	12	12	12	12	12	12	
39	Q232040	Arandela plana A.6	Rondelle A.6	Washer A.6	12	12	12	12	12	12	12	

CONCEPTO: MUEBLE INTERIOR
SUJET: MEUBLE INTERIEUR
CONCEPT: INTERIOR OVEN

LAMINA N° / VUE N° / ILUSTR. N. 2
PLANO N° / PLAN N° / DRAWING N. C-561
PAGINA N° / PAGE N° / PAGE N. 9

APARATO - APPAREIL - APPLIANCE: HORNOS MIXTOS - FOURS MIXTES - COMBI STEAMERS: HMI

N°	CODIGO	DENOMINACION	DENOMINATION	DESCRIPTION	MODELO Y CANTIDAD - MOD. ET QUANT. - MOD. & QUANT.							OBSERVACIONES
					6/11	10/11	10/21	2-10/11	6/11 UL	10/11 UL	10/21 UL	
40	R662614	Aisl. base y techo 650x650x20	Isolant base et toit 650x650x20	Base&roof insulation 650x650x20	6	6	-	-	6	6	-	
40	R682623	Aisl. base y techo 860x790x20	Isolant base et toit 860x790x20	Base&roof insulation 860x790x20	-	-	6	6	-	-	6	
41	R662613	Aisl. lateral 650x530x20	Isolant latéral 650x530x20	Lateral insulation 650x530x20	3	-	-	-	3	-	-	
41	R672630	Aisl. lateral 770x650x20	Isolant latéral 770x650x20	Lateral insulation 770x650x20	-	3	-	-	-	3	-	
41	R682624	Aisl. lateral 860x770x20	Isolant latéral 860x770x20	Lateral insulation 860x770x20	-	-	3	3	-	-	3	
42	R662613	Aisl. lateral 650x530x20	Isolant latéral 650x530x20	Lateral insulation 650x530x20	2	-	-	-	2	-	-	
42	R672630	Aisl. lateral 770x650x20	Isolant latéral 770x650x20	Lateral insulation 770x650x20	-	2	-	-	-	2	-	
42	R682624	Aisl. lateral 860x770x20	Isolant latéral 860x770x20	Lateral insulation 860x770x20	-	-	2	2	-	-	2	
43	R692605	Cuerpo interior horno	Corps intérieur du four	Interior oven body	1	-	-	-	1	-	-	
43	R702601	Cuerpo interior horno	Corps intérieur du four	Interior oven body	-	1	-	-	-	1	-	
43	R712610	Cuerpo interior horno	Corps intérieur du four	Interior oven body	-	-	1	1	-	-	1	
44	Q221341	Remache exagonal M.4	Rivet M.4	Rivet M.4	24	28	28	28	24	28	28	
45	R662800	Cubre cables	Boîte de branchement	Wire protector	1	1	1	1	1	1	1	
46	Q232030	Arandela plana A.5	Rondelle A.5	Washer A.5	2	2	2	2	2	2	2	
47	Q012031	Tornillo exagonal M.5x10	Vis M.5x10	Bolt M.5x10	2	2	2	2	2	2	2	

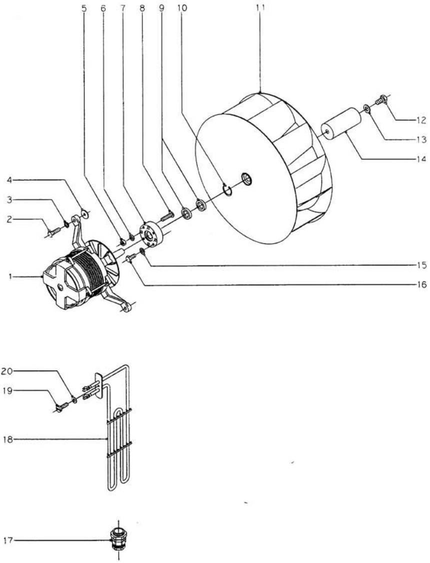

N plano	Firma	Fecha	Aparato	Lamina	
C-562		3-98	HORNOS MIXTOS DE INYECCION	3	Fagor Industrial S.Coop. FAGOR Oñate

CONCEPTO: CALENTAMIENTO Y TURBINA
SUJET: CHAUFFAGE ET TOURBINE
CONCEPT: HEATING AND MOTOR

LAMINA Nº / VUE Nº / ILUSTR. N. 3
PLANO Nº / PLAN Nº / DRAWING N. C-562
PAGINA Nº / PAGE Nº / PAGE N. 11

APARATO-APPAREIL-APPLIANCE: HORNOS MIXTOS - FOURS MIXTES - COMBI STEAMERS: HMI

					MODELO Y CANTIDAD - MOD. ET QUANT. - MOD. & QUANT.							OBSERVACIONES
Nº	CODIGO	DENOMINACION	DENOMINATION	DESCRIPTION	6/11	10/11	10/21	2-10/11	6/11 UL	10/11 UL	10/21 UL	
1	R253049	Motor (230-400V. 50-60Hz)	Moteur	Motor	1	1	1	1	1	1	1	
2	Q012044	Tornillo exagonal M.6x25	Vis M.6x25	Bolt M.6x25	4	4	4	4	4	4	4	
3	Q262040	Arandela muelle A.6	Rondelle A.6	Washer A.6	4	4	4	4	4	4	4	
4	Q301404	Arandela Ø23x6,5x2	Rondelle Ø23x6,5x2	Washer Ø23x6,5x2	8	8	8	8	8	8	8	
5	Q162040	Tuerca exagonal M.6	Ecrou M.6	Nut A.6	4	4	4	4	4	4	4	
6	Q242040	Arandela abanico A.6	Rondelle A.6	Washer A.6	4	4	4	4	4	4	4	
7	R662623	Casquillo retén	Douille	Cap retainer	1	1	1	1	1	1	1	
8	-	Perno M.6 (Caldeado a cuerpo)	Tige M.6 (soudé)	Bolt M.6 welldded	4	4	4	4	4	4	4	
9	R662627	Retén Ø28xØ17x7	Retaineur	Retainer	2	2	2	2	2	2	2	
10	Q302023	Anillo de seguridad Ø 28x1,2	Anneau de sécurité	Safety ring	1	1	1	1	1	1	1	
11	R253042	Turbina	Tourbine	Turbine	1	1	1	1	1	1	1	
12	Q012063	Tornillo exagonal M.10x20	Vis M.10x20	Bolt M.10x20	1	1	1	1	1	1	1	
13	Q232060	Arandela plana A.10	Rondelle A.10	Washer A.10	1	1	1	1	1	1	1	
14	R665025	Distribuidor inyección	Distributeur d'injection	Injection water distributor	1	1	1	1	1	1	1	
15	Q242030	Arandela abanico A.5	Rondelle A.5	Washer A.5	4	4	4	4	4	4	4	
16	Q012031	Tornillo exagonal M.5x10	Vis M.5x10	Bolt M.5x10	4	4	4	4	4	4	4	
17	R033002	Prensaestopas	Protection de cablage	Compression gland	1	1	1	1	1	1	1	
18	R663016	Resistencia 1500 W. 230 V.	Resistance 1500 W. 230 V.	Element 1500 W. 230 V.	6	-	-	-	6	-	-	
18	R673002	Resist. 1500+1500 W. 230 V.	Resist. 1500+1500 W. 230 V.	Element 1500+1500 W. 230 V.	-	6	-	-	-	6	-	
18	R683000	Resist. 2000+2000 W. 230 V.	Resist. 2000+2000 W. 230 V.	Element 2000+2000 W. 230 V.	-	-	6	6	-	-	6	
19	Q062031	Tornillo alomado M.5x10	Vis M.5x10	Bolt M.5x10	6	18	18	18	6	18	18	
20	Q232030	Arandela plana A.5	Rondelle A.5	Washer A.5	6	18	18	18	6	18	18	

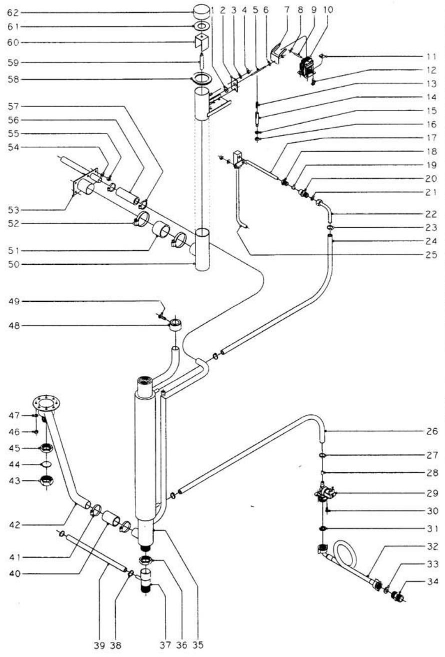

Nº plano	Firma	Fecha	Aparato	Lamina	
C-563		3-98	HORNOS MIXTOS DE INYECCION	4	Fagor Industrial S.Coop. Oñate FAGOR

CONCEPTO: PARTE FUNCIONAL HIDRAULICA
SUJET: PARTIE FONCTIONNELLE HYDRAULIQUE
CONCEPT: HYDRAULIC WORKING SYSTEM

LAMINA Nº / VUE Nº / ILUSTR. N. 4
PLANO Nº / PLAN Nº / DRAWING N. C-563
PAGINA Nº / PAGE Nº / PAGE N. 13

APARATO-APPAREIL-APPLIANCE: HORNOS MIXTOS - FOURS MIXTES - COMBI STEAMERS: HMI

					MODELO Y CANTIDAD - MOD. ET QUANT. - MOD. & QUANT.							OBSERVACIONES
Nº	CODIGO	DENOMINACION	DENOMINATION	DESCRIPTION	6/11	10/11	10/21	2-10/11	6/11 UL	10/11 UL	10/21 UL	
1	R675033	Junta palanca accionamiento	Joint	Joint	1	1	1	1	1	1	1	
2	R345120	Amarre junta de palanca	Fixation pour joint du lévier	Fastening part	1	1	1	1	1	1	1	
3	Q242030	Arandela abanico A.5	Rondelle A.5	Washer A.5	2	2	2	2	2	2	2	
4	Q162030	Tuerca exagonal M.5	Ecrou M.5	Nut M.5	2	2	2	2	2	2	2	
5	R675014	Palanca accionamiento	Levier	Moving rod	1	1	1	1	1	1	1	
6	Q162020	Tuerca exagonal M.4	Ecrou M.4	Nut M.4	2	2	2	2	2	2	2	
7	R672640	Escuadra accionamiento	Equerre	Moving steel angle	1	1	1	1	1	1	1	
8	Q301035	Sujeción rápida Ø 4	Ecrou d'attachement Ø 4	Clamp Ø 4	2	2	2	2	2	2	2	
9	R675016	Pasador	Tige	Pin	1	1	1	1	1	1	1	
10	R663030	Electromán	Aimant	Electromagnetic	1	1	1	1	1	1	1	
11	Q221012	Tuerca rápida M.5	Ecrou M.5	Nut M.5	2	2	2	2	2	2	2	
12	Q152004	Tornillo aplastado M.5x13	Vis M.5x13	Bolt M.5x13	2	2	2	2	2	2	2	
13	Z883001	Resorte	Resort	Spring	1	1	1	1	1	1	1	
14	R665027	Guia resorte	Guide ressort	Pin	1	1	1	1	1	1	1	
15	Q242040	Arandela abanico A.6	Rondelle A.6	Washer A.6	1	1	1	1	1	1	1	
16	Q162040	Tuerca exagonal M.6	Ecrou M.6	Nut M.6	1	1	1	1	1	1	1	
17	R665024	Tubo conducción a inyector	Conduit à injecteur	Pipe	1	1	1	1	1	1	1	
18	R695003	Manguito cierre	Manchon	Thead bush	1	1	1	1	1	1	1	
19	R695004	Bicono	Bicone	Bicone	1	1	1	1	1	1	1	
20	-	Soldado a cuerpo de horno	Soudé au four	Weldded at oven body	1	1	1	1	1	1	1	
21	Q306025	Arandela junta Ø14xØ8,5x1,5	Rondelle Ø14xØ8,5x1,5	Joint washer	1	1	1	1	1	1	1	
22	R695017	Tubo conducción agua	Tuyau d'eau	Water pipe	1	1	1	1	1	1	1	
23	Q881302	Abrazadera 12-20	Bride 12-20	Clamp 12-20	2	2	2	2	2	2	2	
24	R685002	Tubo de goma Ø17xØ10x1000	Tuyau caoutchouc Ø17xØ10x1000	Rubber pipe Ø17xØ10x1000	1	1	1	1	1	1	1	
25	R665020	Tubo inyector	Conduit d'injection	Injector pipe	1	-	-	-	1	-	-	
25	R675017	Tubo inyector	Conduit d'injection	Injector pipe	-	1	1	1	-	1	1	
	Q232030	Arandela plana A.5	Rondelle A.5	Washer A.5	2	2	2	2	2	2	2	Amarre tubo inyector
	Q162030	Tuerca exagonal M.5	Ecrou M.5	Nut M.5	2	2	2	2	2	2	2	" " "
26	R685002	Tubo de goma Ø17xØ10x1000	Tuyau caoutchouc Ø17xØ10x1000	Rubber pipe Ø17xØ10x1000	1	1	1	1	1	1	1	
27	Q881302	Abrazadera 12-20	Bride 12-20	Clamp 12-20	2	2	2	2	2	2	2	
28	R665041	Regulador caudal (0,25 l/m) verde	Regulateur (0,25 l/m)	Flow reducer 0.25 l/min.	1	1	-	-	1	1	-	
28	R715011	Regulador caudal (0,50 l/m) rojo	Regulateur (0,50 l/m)	Flow reducer 0.50 l/min.	-	-	1	1	-	-	1	

CONCEPTO: PARTE FUNCIONAL HIDRAULICA
SUJET: PARTIE FONCTIONNELLE HYDRAULIQUE
CONCEPT: HYDRAULIC WORKING SYSTEM

LAMINA Nº / VUE Nº / ILUSTR. N. 4
PLANO Nº / PLAN Nº / DRAWING N. C-563
PAGINA Nº / PAGE Nº / PAGE N. 14

APARATO-APPAREIL-APPLIANCE: HORNOS MIXTOS - FOURS MIXTES - COMBI STEAMERS: HMI

					MODELO Y CANTIDAD - MOD. ET QUANT. - MOD. & QUANT.							OBSERVACIONES
Nº	CODIGO	DENOMINACION	DENOMINATION	DESCRIPTION	6/11	10/11	10/21	2-10/11	6/11 UL	10/11 UL	10/21 UL	
29	Z701135	Electroválvula simple	Electrovanne	Single solenoide	1	1	1	1	1	1	1	
30	Q032021	Tornillo alomado M.4x10	Vis M.4x10	Bolt M.4x10	2	2	2	2	2	2	2	
31	Z701132	Filtro-junta entrada de agua	Filtre-joint d'entrée d'eau	Water filter	1	1	1	1	1	1	1	
32	Z601114	Manguera entrada de agua	Tuyau d'entrée d'eau	Inlet water hose	1	1	1	1	1	1	1	
33	Q307031	Junta manguera Ø24xØ14x3	Joint Ø24xØ14x3	Rubber joint	1	1	1	1	1	1	1	
34	R695024	Manguito doble 3/4" N.P.T.	Douille 3/4" N.P.T.	3/4" N.P.T. Coupling	-	-	-	-	1	1	1	
35	R695020	Tubo retorno y chimenea	Tuyau retour de cheminée	Steam release chimney	1	-	-	-	1	-	-	
35	R705020	Tubo retorno y chimenea	Tuyau retour de cheminée	Steam release chimney	-	1	-	-	-	1	-	
35	R715010	Tubo retorno y chimenea	Tuyau retour de cheminée	Steam release chimney	-	-	1	1	-	-	1	
36	Q223014	Contratuerca 1"	Contre-écrou 1"	Nut 1"	1	1	1	1	1	1	1	
37	R015031	Manguito de desagüe	Douille de vidange	Drain pipe	1	1	1	1	1	1	1	
38	Q881302	Abrazadera 12-20	Bride 12-20	Clamp 12-20	2	2	2	2	2	2	2	
39	R685002	Tubo de goma Ø17xØ10x1000	Tuyau caoutchouc Ø17xØ10x1000	Rubber pipe Ø17xØ10x1000	1	1	1	1	1	1	1	
40	R665031	Tubo silicona Ø38xØ31x55	Tuyau silicone Ø38xØ31x55	Silicone pipe Ø38xØ31x55	1	1	1	1	1	1	1	
41	U881305	Abrazadera 25-40	Bride 25-40	Clamp 25-40	2	2	2	2	2	2	2	
42	R675022	Tubo de desagüe	Vidange general	Drain oven pipe	1	1	-	-	1	1	-	
42	R685006	Tubo de desagüe	Vidange general	Drain oven pipe	-	-	1	1	-	-	1	
43	R665053	Tuerca tapón 1"	Ecrou bouchon 1"	Nut tap 1"	1	1	1	1	1	1	1	
44	R015011	Arandela junta Ø 34x3	Rondelle Ø 34x3	Washer Ø 34x3	1	1	1	1	1	1	1	
45	Q223014	Contratuerca 1"	Contre-écrou 1"	Nut 1"	1	1	1	1	1	1	1	
46	Q162030	Tuerca exagonal M.5	Ecrou M.5	Nut M.5	8	8	8	8	8	8	8	
47	Q232030	Arandela plana A.5	Rondelle A.5	Washer A.5	8	8	8	8	8	8	8	
48	R015004	Embellecedor de chimenea	Enjoliveur de cheminée	Chimney exit steam	1	1	1	1	1	1	1	
49	Q152004	Tornillo aplastado M.5x13	Vis M.5x13	Bolt M.5x13	1	1	1	1	1	1	1	
50	R695008	Conjunto chimenea	Cheminée complète	Complet chimney	1	1	1	1	1	1	1	
51	R345024	Tubo entrada y retorno vapor	Tuyau entrée et retour vapeur	Steam inlet and return	1	1	1	1	1	1	1	
52	Q881307	Abrazadera 40-60	Bride 40-60	Clamp 40-60	2	2	2	2	2	2	2	
53	R662658	Tubo entrada y retorno vapor	Tuyau entrée et retour vapeur	Steam inlet and return	1	-	-	-	1	-	-	
53	R022613	Tubo entrada y retorno vapor	Tuyau entrée et retour vapeur	Steam inlet and return	-	1	1	1	-	1	1	
54	Q232040	Arandela plana A.6	Rondelle A.6	Washer A.6	6	6	6	6	6	6	6	
55	Q162040	Tuerca exagonal M.6	Ecrou M.6	Nut M.6	6	6	6	6	6	6	6	

CONCEPTO: PARTE FUNCIONAL HIDRAULICA
SUJET: PARTIE FONCTIONNELLE HYDRAULIQUE
CONCEPT: HYDRAULIC WORKING SYSTEM

LAMINA Nº / VUE Nº / ILUSTR. N. 4
PLANO Nº / PLAN Nº / DRAWING N. C-563
PAGINA Nº / PAGE Nº / PAGE N. 15

APARATO-APPAREIL-APPLIANCE: HORNOS MIXTOS - FOURS MIXTES - COMBI STEAMERS: HMI

					MODELO Y CANTIDAD - MOD. ET QUANT. - MOD. & QUANT.							OBSERVACIONES
Nº	CODIGO	DENOMINACION	DENOMINATION	DESCRIPTION	6/11	10/11	10/21	2-10/11	6/11 UL	10/11 UL	10/21 UL	
56	R025012	Tubo de unión de retorno	Tuyau d'union de retour	Steam return pipe	1	1	1	1	1	1	1	
57	Q881304	Abrazadera 20-32	Bride 20-32	Clamp 20-32	2	2	2	2	2	2	2	
58	R342815	Pasamuros de chimenea	Protection de cheminée	Chimney protection	1	1	1	1	1	1	1	
59	R675008	Eje de tapón	Axe du bouchon	Moving rod chimney	1	1	1	1	1	1	1	
60	R675005	Guía de tapón	Guide du bouchon	Moving guide	1	1	1	1	1	1	1	
61	R675007	Junta de tapón	Joint du bouchon	Rubber seal	1	1	1	1	1	1	1	
62	R675006	Tapón de chimenea	Bouchon de cheminée	Close chimney	1	1	1	1	1	1	1	

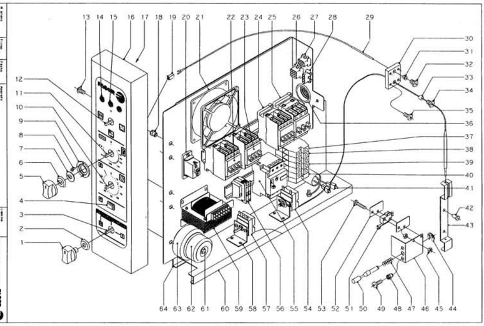

CONCEPTO: COMPONENTES CIRCUITO ELECTRICO
SUJET: PIECES CIRCUIT ELECTRIQUE
CONCEPT: ELECTRICAL PARTS

LAMINA Nº / VUE Nº / ILUSTR. N. 5 **PLANO Nº / PLAN Nº / DRAWING N.** C-564 **PAGINA Nº / PAGE Nº / PAGE N.** 17

APARATO - APPAREIL - APPLIANCE: HORNOS MIXTOS - FOURS MIXTES - COMBI STEAMERS: HMI

					MODELO Y CANTIDAD - MOD. ET QUANT. - MOD. & QUANT.							OBSERVACIONES
Nº	CODIGO	DENOMINACION	DENOMINATION	DESCRIPTION	6/11	10/11	10/21	2-10/11	6/11 UL	10/11 UL	10/21 UL	
1	R663062	Botón de mando (conmutadores)	Bouton pour conmutateur	Knob switch	2	3	3	3	-	-	-	
1	R663070	Botón de mando (conmutadores)	Bouton pour conmutateur	Knob switch	-	-	-	-	2	3	3	
2	R663046	Junta (conmutadores)	Joint pour conmutateur	Rubber seal	2	3	3	3	2	3	3	
3	R753000	Conmutador de potencia	Conmutateur de puissance	Switch	-	1	1	1	-	1	1	
4	R663032	Pulsador humidificador	Poussoir	Push button	1	1	1	1	1	1	1	
5	R663063	Botón de mando (electrónica)	Bouton pour electronique	Knob electronic	1	1	1	1	-	-	-	
5	R663071	Botón de mando (electrónica)	Bouton pour electronique	Knob electronic	-	-	-	-	1	1	1	
6	R663045	Junta (circuito impreso)	Joint pour electronique	Rubber seal	1	1	1	1	1	1	1	
7	R662810	Arandela guía	Rondelle guide	Washer	1	1	1	1	1	1	1	
8	Q151346	Tornillo avellanado M.3x5	Vis M.3x5	Bolt M.3x5	2	2	2	2	2	2	2	
9	R662809	Guía botón de mando	Guide bouton de commande	Knob guide	1	1	1	1	1	1	1	
10	R723000	Temporizador manual	Temporisateur manuel	Timer	1	1	1	1	1	1	1	
11	R743013	Termostato electrónico 270ºC	Thermostat electronique	Electronic thermostat	1	1	1	1	-	-	-	
11	R693058	Termostato electrónico 500ºF	Thermostat electronique	Electronic thermostat	-	-	-	-	1	1	1	
12	R693004	Conmutador de funciones	Conmutateur de puissance	Switch	1	1	1	1	1	1	1	
13	Q152004	Tornillo aplastado M.5x13	Vis M.5x13	Bolt M.5x13	3	3	3	3	3	3	3	
14	Z203005	Piloto ámbar	Voyant jaune	Yellow light	2	2	2	2	-	-	-	
14	R693056	Piloto ámbar	Voyant jaune	Yellow light	-	-	-	-	2	2	2	
15	Z203004	Piloto verde	Voyant vert	Green light	1	1	1	1	-	-	-	
15	R693055	Piloto verde	Voyant vert	Green light	-	-	-	-	1	1	1	
16	R692800	Panel portamandos	Panneau de commande	Control panel	1	-	-	-	1	-	-	
16	R702800	Panel portamandos	Panneau de commande	Control panel	-	1	1	1	-	1	1	
17	R692806	Soporte componentes	Support	Support	1	1	1	1	1	1	1	
18	Q221342	Remache exagonal M.5	Rivet M.5	Rivet	3	3	3	3	3	3	3	
19	R663043	Conector molex (2 vías)	Fiche	Connector molex	1	1	1	1	1	1	1	
20	Z683081	Zumbador	Sonnerie	Buzzer	1	1	1	1	1	1		
21	Z103066	Ventilador	Ventilateur	Fan	1	1	1	1	1	1	1	
22	R663031	Contactor TF-3010-0AL2	Contacteur TF-3010-0AL2	Contactor TF-3010-0AL2	-	1	1	1	-	1	1	
23	R663031	Contactor TF-3010-0AL2	Contacteur TF-3010-0AL2	Contactor TF-3010-0AL2	1	1	1	1	1	1	1	
24	R663031	Contactor TF-3010-0AL2	Contacteur TF-3010-0AL2	Contactor TF-3010-0AL2	1	1	1	1	1	1	1	
25	R663031	Contactor TF-3010-0AL2	Contacteur TF-3010-0AL2	Contactor TF-3010-0AL2	1	-	-	-	1	-	-	
25	R673007	Contactor CI-1637-H-0041	Contacteur CI-1637-H-0041	Contactor CI-1637-H-0041	-	1	1	1	-	1	1	

CONCEPTO: COMPONENTES CIRCUITO ELECTRICO
SUJET: PIECES CIRCUIT ELECTRIQUE
CONCEPT: ELECTRICAL PARTS

LAMINA Nº / VUE Nº / ILUSTR. N. 5 **PLANO Nº / PLAN Nº / DRAWING N.** C-564 **PAGINA Nº / PAGE Nº / PAGE N.** 18

APARATO - APPAREIL - APPLIANCE: HORNOS MIXTOS - FOURS MIXTES - COMBI STEAMERS: HMI

					MODELO Y CANTIDAD - MOD. ET QUANT. - MOD. & QUANT.							OBSERVACIONES
Nº	CODIGO	DENOMINACION	DENOMINATION	DESCRIPTION	6/11	10/11	10/21	2-10/11	6/11 UL	10/11 UL	10/21 UL	
	R693009	Guía contactor L-250	Guide de contacteur L-250	Switch guide L-250	1	1	1	1	1	1	1	
26	-	Conector hembra 9 vías	Fiche 9 pins	Female connector	1	1	1	1	1	1	1	
27	-	Conector hembra 6 vías	Fiche 6 pins	Female connector	1	1	1	1	1	1	1	
28	-	Conector hembra 4 vías	Fiche 4 pins	Female connector	1	1	1	1	1	1	1	
29	R663028	Conjunto termopar L=1500	Sonde de temperature L=1500	Oven thermocouple L=1500	1	1	1	1	1	1	1	
30	R662659	Apoyo racord sonda	Appui racord sonde	Probe racord support	1	1	1	1	1	1	1	
31	R662652	Bicono cierre sonda	Bicona de sonde	Bicone of core probe	1	1	1	1	1	1	1	
32	R662629	Racord cierre sonda	Racord fermeture sonde	Close racord probe	1	1	1	1	1	1	1	
33	R012623	Tubo junta de silicona	Tuyau joint silicone	Silicone tube joint	1	1	1	1	1	1	1	
34	R662629	Racord cierre sonda	Racord fermeture sonde	Close racord probe	1	1	1	1	1	1	1	
35	Q032021	Tornillo alomado M.4x10	Vis M.4x10	Hexagonal bolt M.4x10	4	4	4	4	4	4	4	
36	N103013	Pasacables	Protection	Bushing	1	1	1	1	1	1	1	
37	P453026	Borne tierra 10	Terminal terre	Earth terminal	1	-	-	-	1	-	-	
37	Z103035	Borne tierra 35	Terminal terre	Earth terminal	-	1	1	1	-	1	1	
38	Z263302	Borne azul N 10	Terminal bleu N	Neutral terminal	1	-	-	-	1	-	-	
38	R673010	Borne azul N 35	Terminal bleu N	Neutral terminal	-	1	1	1	-	1	1	
39	P453025	Borne gris fases 10	Terminal gris phases	Phases terminals	1	-	-	-	1	-	-	
39	R263003	Borne gris fases 35	Terminal gris phases	Phases terminals	-	3	3	3	-	3	3	
40	Z683096	Tope 35	Top	Block terminal	-	1	1	1	-	1	1	
	R663055	Guía contactor L-120	Guide de contacteur L-120	Switch guide L-120	1	1	1	1	1	1	1	
41	Z607022	Filtro eléctrico	Filtre electrique	Electric filter	1	1	1	1	1	1	1	
42	Q412002	Remache tubular Ø 4x7,5	Rivet	Rivet	2	2	2	2	2	2	2	
43	R662630	Soporte de bulbo	Support du bulbe	Bulbe support	1	1	1	1	1	1	1	
44	Q301033	Arandela de seguridad	Rondelle de securitá	Clamp	1	1	1	1	1	1	1	
45	Q161310	Tuerca exagonal M.3	Ecrou M.3	Nut M.3	4	4	4	4	4	4	4	
46	R010532	Soporte de micro	Support de micro	Angle support	1	1	1	1	1	1	1	
47	Z700603	Muelle	Ressort	Spring	1	1	1	1	1	1	1	
48	Q221341	Remache exagonal M.4	Rivet M.4	Thread rivet M.4	2	2	2	2	2	2	2	
49	Q032021	Tornillo alomado M.4x10	Vis M.4x10	Bolt M.4x10	2	2	2	2	2	2	2	
50	R010533	Eje de micro	Axe pour micro	Switch axle	1	1	1	1	1	1	1	
51	R010534	Micro puerta	Micro	Switch	1	1	1	1	1	1	1	

CONCEPTO: COMPONENTES CIRCUITO ELECTRICO
SUJET: PIECES CIRCUIT ELECTRIQUE
CONCEPT: ELECTRICAL PARTS

LAMINA Nº / VUE Nº / ILUSTR. N. 5 **PLANO Nº / PLAN Nº / DRAWING N.** C-564 **PAGINA Nº / PAGE Nº / PAGE N.** 19

APARATO - APPAREIL - APPLIANCE: HORNOS MIXTOS - FOURS MIXTES - COMBI STEAMERS: HMI

					MODELO Y CANTIDAD - MOD. ET QUANT. - MOD. & QUANT.							OBSERVACIONES
Nº	CODIGO	DENOMINACION	DENOMINATION	DESCRIPTION	6/11	10/11	10/21	2-10/11	6/11 UL	10/11 UL	10/21 UL	
52	R010535	Placa de separación	Plaque de separation	Steel support	2	2	2	2	2	2	2	
53	Q033113	Tornillo cilíndrico M.3x20	Vis M.3x20	Bolt M.3x20	2	2	2	2	2	2	2	
54	R243016	Termostato de seguridad	Thermostat de securitè	Safety thermostat	1	1	1	1	1	1	1	
55	R693061	Interruptor de potencia	Interrupteur de puissance	Power switch	-	-	-	-	1	1	1	
56	R073005	Portafusibles	Support de fusibles	Holder fuse	2	2	2	2	2	2	2	
s/n	Z263303	Tope	Top	Block terminal	2	2	2	2	2	2	2	
s/n	P184011	Fusible 4 A.	Fusible 4 A.	Fuse 4 A.	2	2	2	2	2	2	2	
	R663055	Guía contactor L-120	Guide de contacteur L-120	Switch guide L-120	1	1	1	1	1	1	1	
57	R343018	Termostato a tubo retorno vapor	Thermostat	Thermostat	1	1	1	1	1	1	1	
58	R343039	Soporte de termostato	Support du thermostat	Thermostat support	2	2	2	2	2	2	2	
59	R663039	Transformador	Transformateur	Transformateur	1	1	1	1	-	-	-	
60	R663017	Panel cuadro eléctrico	Plaque metalique	Electric panel	1	1	1	1	1	1	1	
61	Q011349	Tornillo exagonal M.6x80	Vis M.6x80	Bolt M.6x80	-	-	-	-	1	1	1	
62	R693060	Transformador 220/12v. 15W	Transformateur 220/12v., 15W	220/12v., 15W Transformer	-	-	-	-	1	1	1	
63	R693059	Transformador 220/12v. 50W	Transformateur 220/12v., 50W	220/12v., 50W Transformer	-	-	-	-	1	1	1	
64	R663018	Contraguía panel cuadro	Guide pour glissière	Electric panel guide	1	1	1	1	1	1	1	

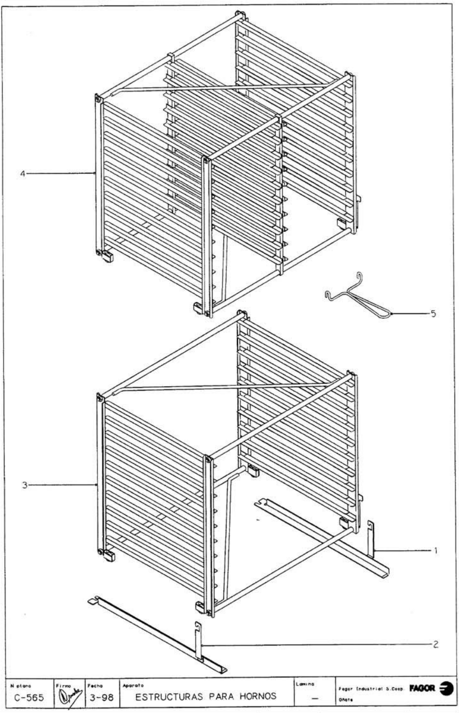

N plano	Firma	Fecha	Aparato	Lamina	
C-565		3-98	ESTRUCTURAS PARA HORNOS	—	Fagor Industrial S.Coop. Oñate FAGOR

CONCEPTO: ESTRUCTURA PORTABANDEJAS
SUJET: CHARIOT POUR PLATEAUX
CONCEPT: TROLLEY TRAYS GUIDE

LAMINA Nº / VUE Nº / ILUSTR. N. 6
PLANO Nº / PLAN Nº / DRAWING N. C-565
PAGINA Nº / PAGE Nº / PAGE N. 21

APARATO-APPAREIL-APPLIANCE: HORNOS MIXTOS - FOURS MIXTES - COMBI STEAMERS: HMI

					MODELO Y CANTIDAD - MOD. ET QUANT. - MOD. & QUANT.							OBSERVACIONES
Nº	CODIGO	DENOMINACION	DENOMINATION	DESCRIPTION	6/11	10/11	10/21	2-10/11	6/11 UL	10/11 UL	10/21 UL	
1	R672623	Rail derecho	Guide droite	Right support for trolley	-	OP	-	-	-	-	-	
2	R672622	Rail izquierdo	Guide gauche	Left support for trolley	-	OP	-	-	-	-	-	
3	R672617	Estructura 10/11	Chariot 10/11	Trolley 10/11	-	OP	-	-	-	-	-	
5	R672632	Gancho tirador	Poignée pour chariot	Trolley knob	-	OP	-	-	-	-	-	
1	R682659	Rail derecho	Guide droite	Right support for trolley	-	-	OP	1	-	-	-	OP:
2	R682658	Rail izquierdo	Guide gauche	Left support for trolley	-	-	OP	1	-	-	-	Opcional
3	R682617	Estructura 10/21	Chariot 10/21	Trolley 10/21	-	-	OP	-	-	-	-	Optionnel
4	R682618	Estructura 2-10/11	Chariot 2-10/11	Trolley 2-10/11	-	-	-	1	-	-	-	Optionnel
5	R672632	Gancho tirador	Poignée pour chariot	Trolley knob	-	-	OP	1	-	-	-	In option

---

CONCEPTO: VARIOS
SUJET: DIVERS
CONCEPT: MISCELANEOUS

LAMINA Nº / VUE Nº / ILUSTR. N.
PLANO Nº / PLAN Nº / DRAWING N.
PAGINA Nº / PAGE Nº / PAGE N. 22

APARATO-APPAREIL-APPLIANCE: HORNOS MIXTOS - FOURS MIXTES - COMBI STEAMERS: HMI

					MODELO Y CANTIDAD - MOD. ET QUANT. - MOD. & QUANT.							OBSERVACIONES
Nº	CODIGO	DENOMINACION	DENOMINATION	DESCRIPTION	6/11	10/11	10/21	2-10/11	6/11 UL	10/11 UL	10/21 UL	
	Z206121	Placa matricula	Plaque	Plate	1	1	1	1	-	-	-	
	R746500	Folleto de instrucciones	Notice technique	Instructions for use	1	1	1	1	-	-	-	
	R743006	Esquema eléctrico adhesivo	Schéma adhésif	Electric diagram	1	-	-	-	-	-	-	(HC-70.909)
	R753002	Esquema eléctrico adhesivo	Schéma adhésif	Electric diagram	-	1	1	1	-	-	-	(HC-70.910)
	R693008	Esquema de cambios de tensión adhes.	Schéma banchements 220/380	Diagram for connection 220/380	1	1	1	1	-	-	-	(HC-14.915)
	R693003	Cableado de mando	Cablage de commande	Main control wiring	1	1	1	1	-	-	-	
	R663022	Cablado de convección	Cablage pour l'air pulsé	Convection wiring	1	-	-	-	-	-	-	
	R673006	Cableado de convección	Cablage pour l'air pulsé	Convection wiring	-	1	1	1	-	-	-	
	R663023	Cableado de luz y micro	Cablage pour lampes et micro	Light and microswitch wiring	1	1	1	1	-	-	-	
	R663024	Cableado de luz de puerta	Cablage pour lampes de porte	Light wiring	1	1	1	1	-	-	-	
	R696505	Placa matricula	Plaque	Control Plate	-	-	-	-	1	1	1	
	R696503	Folleto de instrucciones	Notice d'emploi	Instructions for use	-	-	-	-	1	1	1	
	R693062	Esquema eléctrico adhesivo	Schéma adhésif	Electric diagram	-	-	-	-	1	-	-	(HC-73.183)
	R703012	Esquema eléctrico adhesivo	Schéma adhésif	Electric diagram	-	-	-	-	-	1	1	(HC-73.184)
	R693054	Cableado de mando	Cablage de commande	Main control wiring	-	-	-	-	1	1	1	
	R693051	Cablado de convección	Cablage pour l'air pulsé	Convection wiring	-	-	-	-	1	-	-	
	R703011	Cableado de convección	Cablage pour l'air pulsé	Convection wiring	-	-	-	-	-	1	1	
	R693052	Cableado de luz y micro	Cablage pour lampes et micro	Light and microswitch wiring	-	-	-	-	1	1	1	
	R693053	Cableado de luz de puerta	Cablage pour lampes de porte	Door Light wiring	-	-	-	-	1	1	1	
	R693063	Cableado interruptor de potencia	Cablage interrupteur de puissance	Power switch wiring	-	-	-	-	1	1	1	
	R696504	Etiqueta de sanidad	Adhesif 'sanitaire'	'Health' label	-	-	-	-	1	1	1	
	R696506	Etiqueta puerta caliente	Adhésif 'porte chaude'	'Hot door' label	-	-	-	-	1	1	1	
	R696507	Etiqueta de precaución	Adhésif 'précaution'	'Caution' label	-	-	-	-	1	1	1	
	R696508	Etiqueta de fusibles	Adhésif 'fusibles'	'Fuses' label	-	-	-	-	1	1	1	
	R696509	Nº de serie Market-Forge	Nº de série "M-F"	Market-Forge serial number	-	-	-	-	1	1	1	
	R696510	Etiqueta control Market-Forge	Adhésif de control "M-F"	Market-Forge Control label	-	-	-	-	1	1	1	
	R696511	Etiqueta embalaje Market-Forge	Adhésif embalage M-F"	Market-Forge Packing label	-	-	-	-	4	4	4	

CONCEPTO: PIEZAS PARA DIFERENTES VOLTAJES
SUJET: PIECES POUR DIFFERENTS TENSIONS
CONCEPT: SPECIAL VOLTAGES

LAMINA Nº / VUE Nº / ILUSTR. N.
PLANO Nº / PLAN Nº / DRAWING N.
PAGINA Nº / PAGE Nº / PAGE N. 23

APARATO-APPAREIL-APPLIANCE: HORNOS MIXTOS - FOURS MIXTES - COMBI STEAMERS: HMI

					MODELO Y CANTIDAD - MOD. ET QUANT. - MOD. & QUANT.							OBSERVACIONES
Nº	CODIGO	DENOMINACION	DENOMINATION	DESCRIPTION	6/11	10/11	10/21	2-10/11	6/11 UL	10/11 UL	10/21 UL	
		230 V. 50 Hz. II										
s/n	R663048	Condensador	Condensateur	Capacitor	1	1	-	-	-	-	-	
s/n	R663047	Cableado para condensador	Cablage de condensateur	Capacitor wiring	1	1	-	-	-	-	-	