DESPIECE TECNICO

Lavavajillas de Arrastre Compactos
Compact Conveyor Dishwashers
Lavevaisselle d'avancement Compactes
Korbtransport-Geschirrspülmaschinen
Lavastoviglie a trascinamento Compatte

LAVADO DE VAJILLA

Modelos:

FI-160
FI-200
FI-200 H
ECO-160
ECO-200
ECO-200 H

Mayo 2001 May

FAGOR

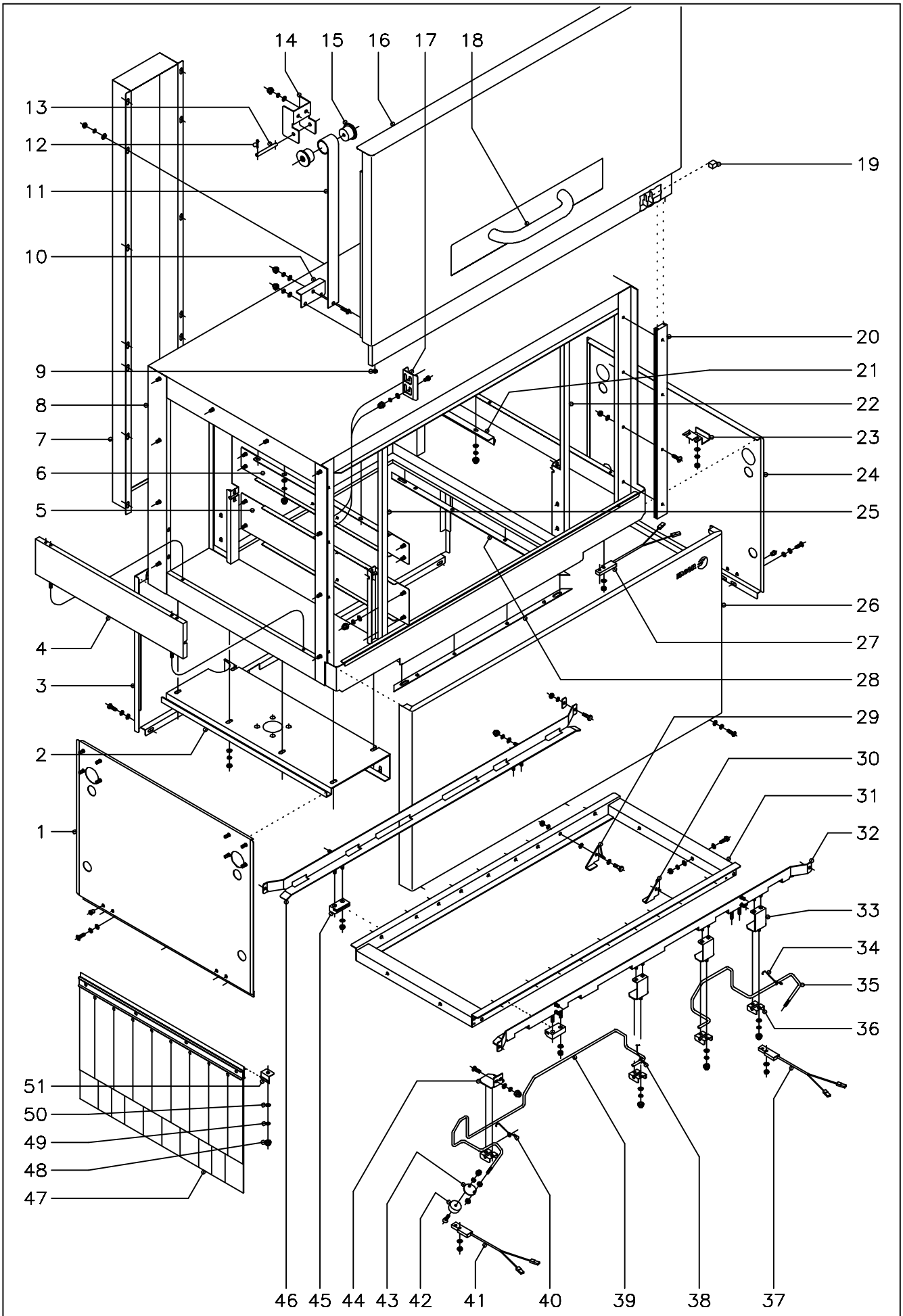

N plano	Firma	Fecha	Aparato	Lamina	
C–1035		5–2001	LAVAVAJILLAS ARRASTRE COMPACTO TUNEL DE LAVADO Y ACLARADO	1	Fagor Industrial S.Coop. FAGOR Oñate

MOD.	LAVAVAJILLAS ARRASTRE COMPACTO	ZONA	TUNEL DE LAVADO Y ACLARADO	PLANO	C-1035

ITEM	CODIGO	DENOMINACION	TEXTO	FI y ECO -160 IZDA.	FI y ECO -200 IZDA.	FI y ECO -160 DCHA.	FI y ECO -200 DCHA.						NOTAS
1	Z272936	Panel lateral		1	1	1	1						
	Q221342	Remache exagonal M-5		2	2	2	2						
	Q232040	Arandela plana A-6		2	2	2	2						
	Q262030	Arandela muelle A-5		2	2	2	2						
	Q152004	Tornillo aplastado M-5x13		2	2	2	2						
2	Z270341	Refuerzo soporte		1	1	1	1						
	Q232040	Arandela plana A-6		8	8	8	8						
	Q262040	Arandela muelle A-6		8	8	8	8						
	Q162040	Tuerca exagonal M-6		8	8	8	8						
3	Z272935	Panel posterior completo		1	1	1	1						
	Q232040	Arandela plana A-6		3	3	3	3						
	Q262030	Arandela muelle A-5		3	3	3	3						
	Q152004	Tornillo aplastado M-5x13		3	3	3	3						
4	Z270337	Suplemento salida tunel		1	1	1	1				Cuando no lleva tunel de salida		
	Q232040	Arandela plana A-6		4	4	4	4				Cuando no lleva tunel de salida		
	Q262030	Arandela muelle A-5		4	4	4	4				Cuando no lleva tunel de salida		
	Q212031	Tuerca sombrerete M-5		4	4	4	4				Cuando no lleva tunel de salida		
	Q152004	Tornillo aplastado M-5x13		2	2	2	2				Cuando no lleva tunel de salida		
5	Z270330	Inferior portico		2	2	2	2						
	Q232040	Arandela plana A-6		8	8	8	8						
	Q262030	Arandela muelle A-5		8	8	8	8						
	Q212031	Tuerca sombrerete M-5		8	8	8	8						
6	Z270332	Superior portico		2	2	2	2						
	Q232040	Arandela plana A-6		18	18	18	18						
	Q262030	Arandela muelle A-5		18	18	18	18						
	Q212031	Tuerca sombrerete M-5		18	18	18	18						
7	Z313049	Cubierta posterior cuadro electrico		1	1	1	1						
	Q232040	Arandela plana A-6		14	14	14	14						
	Q262040	Arandela muelle A-6		14	14	14	14						

MOD.	LAVAVAJILLAS ARRASTRE COMPACTO		ZONA	TUNEL DE LAVADO Y ACLARADO								PLANO	C-1035

ITEM	CODIGO	DENOMINACION	TEXTO	Fl y ECO -160 IZDA.	Fl y ECO -200 IZDA.	Fl y ECO -160 DCHA.	Fl y ECO -200 DCHA.					NOTAS
	Q162040	Tuerca exagonal M-6		14	14	14	14					
8	Z270301	Tunel de lavado y aclarado		1	1	1	1					
	Q232040	Arandela plana A-6		16	16	16	16					Amarre tunel a cuba
	Q262040	Arandela muelle A-6		16	16	16	16					Amarre tunel a cuba
	Q162040	Tuerca exagonal M-6		16	16	16	16					Amarre tunel a cuba
9	Z270516	Tope puerta		2	2	2	2					
10	Z270515	Amarre resorte puerta		2	2	2	2					
	Q232040	Arandela plana A-6		4	4	4	4					
	Q262030	Arandela muelle A-5		4	4	4	4					
	Q212031	Tuerca sombrerete M-5		4	4	4	4					
11	Z270513	Resorte sujecion puerta		2	2	2	2					
	Q152004	Tornillo aplastado M-5x13		2	2	2	2					
	Q232040	Arandela plana A-6		2	2	2	2					
	Q262030	Arandela muelle A-5		2	2	2	2					
	Q212031	Tuerca sombrerete M-5		2	2	2	2					
12	Q352001	Pasador de aletas Ø 2x15		4	4	4	4					
13	Z270514	Eje resorte		2	2	2	2					
14	Z270511	Soporte resorte puerta		2	2	2	2					
	Q232040	Arandela plana A-6		4	4	4	4					
	Q262030	Arandela muelle A-5		4	4	4	4					
	Q212031	Tuerca sombrerete M-5		4	4	4	4					
15	Z270512	Encaje resorte puerta		4	4	4	4					
16	Z270501	Puerta completa montada		1	1	1	1					
17	Z270531	Sujecion puerta		1	1	1	1					
	Q152047	Tornillo cilindrico con cuello M-5		2	2	2	2					
	Q302022	Arandela plana Ø16xØ6x1,2		2	2	2	2					
	Q262030	Arandela muelle A-5		2	2	2	2					
	Q212031	Tuerca sombrerete M-5		2	2	2	2					
18	Z200550	Asa de puerta		1	1	1	1					

MOD.	LAVAVAJILLAS ARRASTRE COMPACTO	ZONA	TUNEL DE LAVADO Y ACLARADO	PLANO	C-1035

ITEM	CODIGO	DENOMINACION	TEXTO	Fl y ECO -160 IZDA.	Fl y ECO -200 IZDA.	Fl y ECO -160 DCHA.	Fl y ECO -200 DCHA.						NOTAS
	Q308007	Arandela dubo A-5		2	2	2	2						
	Q162030	Tuerca exagonal M-5		2	2	2	2						
19	Z200506	Iman puerta		1	1	1	1						
20	Z270336	Guia puerta		2	2	2	2						
	Q152045	Tornillo amarre M-6x25		8	8	8	8						
	Q232040	Arandela plana A-6		8	8	8	8						
	Q222012	Tuerca autoblocante M-6		8	8	8	8						
21	Z270327	Apoyo cortina		1	1	1	1						
	Q232040	Arandela plana A-6		3	3	3	3						
	Q262030	Arandela muelle A-5		3	3	3	3						
	Q212031	Tuerca sombrerete M-5		3	3	3	3						
22	Z270329	Frontal portico derecho		1	1	1	1						
23	Z272906	Sujecion panel		2	2	2	2						
	Q232040	Arandela plana A-6		4	4	4	4						
	Q262030	Arandela muelle A-5		4	4	4	4						
	Q162030	Tuerca exagonal M-5		4	4	4	4						
24	Z272936	Panel lateral		1	1	1	1						
	Q221342	Remache exagonal M-5		2	2	2	2						
	Q232040	Arandela plana A-6		2	2	2	2						
	Q262030	Arandela muelle A-5		2	2	2	2						
	Q152004	Tornillo aplastado M-5x13		2	2	2	2						
25	Z270328	Frontal portico izquierdo		1	1	1	1						
	Q232040	Arandela plana A-6		2	2	2	2						
	Q262030	Arandela muelle A-5		2	2	2	2						
	Q222017	Tuerca sombrerete M-5		2	2	2	2						
26	Z272933	Panel frontal		1	1	1	1						
	Q232040	Arandela plana A-6		3	3	3	3						
	Q262030	Arandela muelle A-5		3	3	3	3						
	Q152004	Tornillo aplastado M-5x13		3	3	3	3						

MOD.	LAVAVAJILLAS ARRASTRE COMPACTO	ZONA	TUNEL DE LAVADO Y ACLARADO	PLANO	C-1035

ITEM	CODIGO	DENOMINACION	TEXTO	Fl y ECO -160 IZDA.	Fl y ECO -200 IZDA.	Fl y ECO -160 DCHA.	Fl y ECO -200 DCHA.						NOTAS
27	Z100522	Interruptor magnetico (puerta)		1	1	1	1						
	Q242020	Arandela abanico A-4		2	2	2	2						
	Q162020	Tuerca exagonal M-4		2	2	2	2						
28	Z270334	Perfil junta entre tunel y cuba		4	4	4	4						
29	Z275057	Uña arrastre derecha		9	9	9	9						
30	Z275056	Uña arrastre izquierda		9	9	9	9						
	Q152046	Tornillo exagonal c/cuello M-6		18	18	18	18						
	Q232050	Arandela plana A-8		36	36	36	36						
	Q262040	Arandela muelle A-6		18	18	18	18						
	Q222012	Tuerca autoblocante M-6		18	18	18	18						
31	Z275051	Soporte uñas lavado y aclarado		1	1	1	1						
	Q012042	Tornillo exagonal M-6x15		2	2	2	2						
	Q232040	Arandela plana A-6		4	4	4	4						
	Q262040	Arandela muelle A-6		2	2	2	2						
	Q222012	Tuerca autoblocante M-6		2	2	2	2						
32	Z275031	Guia lavado anterior (Izda.-Dcha.)		1	1	-	-						Entrada izquierda
s/n	Z275061	Guia lavado anterior (Dcha.-Izda.)		-	-	1	1						Entrada derecha
	Q012042	Tornillo exagonal M-6x15		2	2	2	2						
	Q262040	Arandela muelle A-6		2	2	2	2						
	Z310341	Arandela rectangular		2	2	2	2						
	Q162040	Tuerca exagonal M-6		2	2	2	2						
	Q232040	Arandela plana A-6		4	4	4	4						
	Q262030	Arandela muelle A-5		4	4	4	4						
	Q212031	Tuerca sombrerete M-5		4	4	4	4						
33	Z271211	'U" soporte pulsadores		3	3	3	3						
	Q232040	Arandela plana A-6		6	6	6	6						
	Q262030	Arandela muelle A-5		6	6	6	6						
	Q222017	Tuerca sombrerete M-5		6	6	6	6						
34	Z271204	Muelle torsion derecho		1	1	-	-						Entrada izquierda

MOD.	LAVAVAJILLAS ARRASTRE COMPACTO	ZONA	TUNEL DE LAVADO Y ACLARADO	PLANO	C-1035

ITEM	CODIGO	DENOMINACION	TEXTO	FI y ECO -160 IZDA.	FI y ECO -200 IZDA.	FI y ECO -160 DCHA.	FI y ECO -200 DCHA.						NOTAS
s/n	Z271203	Muelle torsion izquierdo		-	-	1	1						Entrada derecha
35	Z271205	Pulsador aclarado (Izda.-Dcha.)		1	1	-	-						Entrada izquierda
s/n	Z271222	Pulsador aclarado (Dcha.-Izda.)		-	-	1	1						Entrada derecha
36	Z271201	Soporte pulsador		4	4	4	4						
	Q232040	Arandela plana A-6		8	8	8	8						
	Q262030	Arandela muelle A-5		8	8	8	8						
	Q222017	Tuerca sombrerete M-5		8	8	8	8						
37	Z100522	Interruptor magnetico (aclarado)		1	1	1	1						
	Q242020	Arandela abanico A-4		2	2	2	2						
	Q162020	Tuerca exagonal M-4		2	2	2	2						
38	Z271203	Muelle torsion izquierdo		1	1	1	1						
39	Z271233	Pulsador de lavado (Izda.-Dcha.)		1	1	-	-						Entrada izquierda
s/n	Z271231	Pulsador de lavado (Dcha.-Izda.)		-	-	1	1						Entrada derecha
40	Z271204	Muelle torsion derecho		1	1	1	1						
41	Z100522	Interruptor magnetico (lavado)		1	1	1	1						
	Q242020	Arandela abanico A-4		2	2	2	2						
	Q162020	Tuerca exagonal M-4		2	2	2	2						
42	Z271207	Iman pulsador		2	2	2	2						
	Q072033	Tornillo g.s. M-5x20		2	2	2	2						
	Q232030	Arandela plana A-5		2	2	2	2						
	Q222017	Tuerca sombrerete M-5		2	2	2	2						
43	Z271206	Soporte iman		2	2	2	2						
	Q162040	Tuerca exagonal M-6		4	4	4	4						
44	Z271213	Escuadra soporte pulsador		1	1	1	1						
	Q152004	Tornillo aplastado M-5x13		2	2	2	2						
	Q232040	Arandela plana A-6		2	2	2	2						
	Q262030	Arandela muelle A-5		2	2	2	2						
	Q222017	Tuerca sombrerete M-5		2	2	2	2						
45	Z275075	Deslizamiento guias		4	4	4	4						

MOD.	LAVAVAJILLAS ARRASTRE COMPACTO		ZONA	TUNEL DE LAVADO Y ACLARADO									PLANO	C-1035
ITEM	CODIGO	DENOMINACION	TEXTO	Fl y ECO -160 IZDA.	Fl y ECO -200 IZDA.	Fl y ECO -160 DCHA.	Fl y ECO -200 DCHA.							NOTAS
	Q232040	Arandela plana A-6		8	8	8	8							
	Q222012	Tuerca autoblocante M-6		8	8	8	8							
46	Z275034	Guia lavado posterior		1	1	1	1							
	Q012042	Tornillo exagonal M-6x15		2	2	2	2							
	Q262040	Arandela muelle A-6		2	2	2	2							
	Z310341	Arandela rectangular		2	2	2	2							
	Q162040	Tuerca exagonal M-6		2	2	2	2							
	Q232040	Arandela plana A-6		4	4	4	4							
	Q262030	Arandela muelle A-5		4	4	4	4							
	Q212031	Tuerca sombrerete M-5		4	4	4	4							
47	Z276410	Cortina interior completa		2	2	2	2							
48	Q222017	Tuerca sombrerete M-5		4	4	4	4							
49	Q262030	Arandela muelle A-5		4	4	4	4							
50	Q232040	Arandela plana A-6		4	4	4	4							
51	Z270326	Sujecion cortina		4	4	4	4							

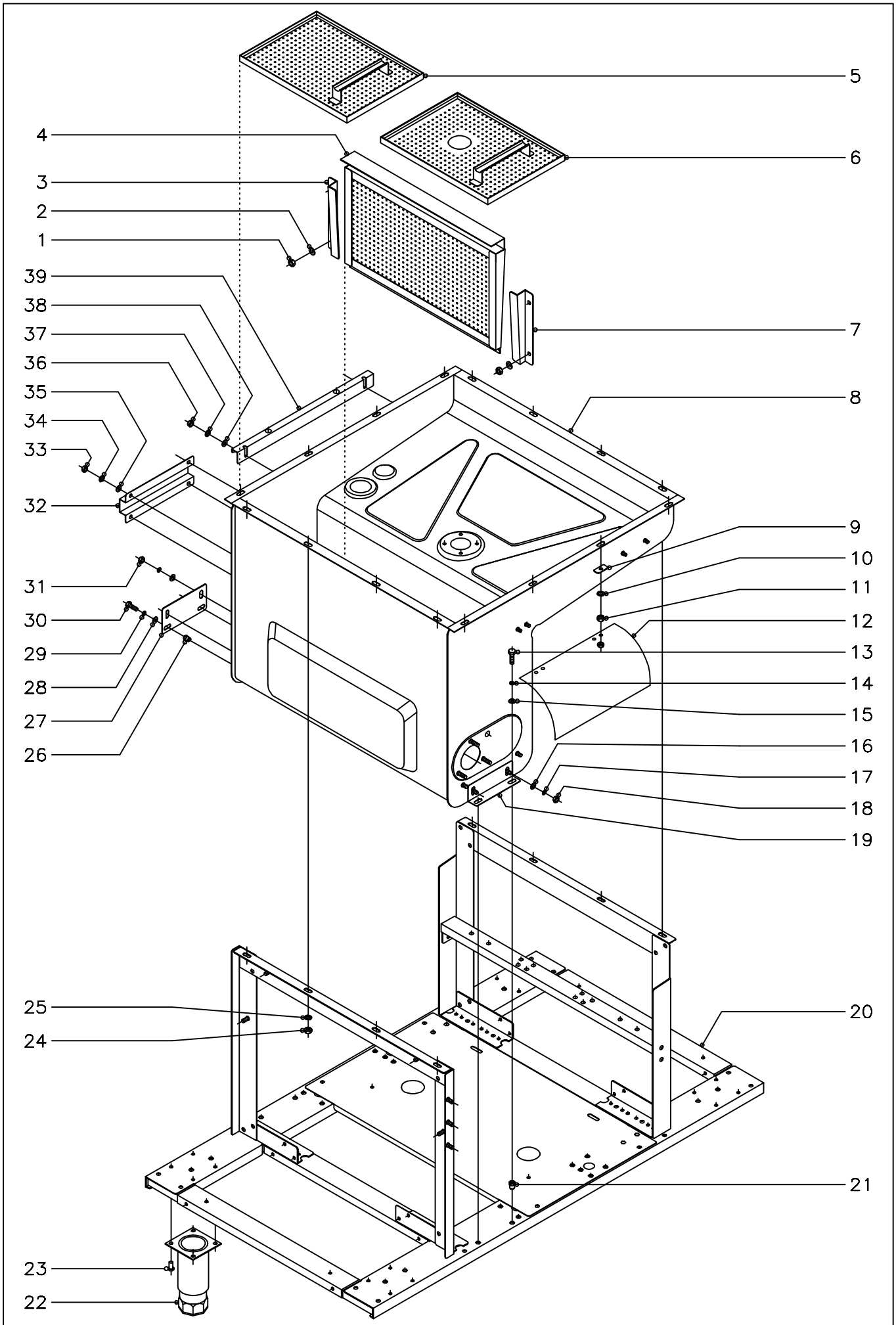

N plano	Firma	Fecha	Aparato	Lamina	
C-1036		5-2001	LAVAVAJILLAS ARRASTRE COMPACTO ARMAZON Y CUBA	2	Fagor Industrial S.Coop. FAGOR Onate

MOD.	LAVAVAJILLAS ARRASTRE COMPACTO	ZONA	ARMAZON Y CUBA	PLANO	C-1036

ITEM	CODIGO	DENOMINACION	TEXTO	FI y ECO -160	FI y ECO -200								NOTAS
1	Q162040	Tuerca exagonal M-6		4	4								
2	Q262040	Arandela muelle A-6		4	4								
3	Z710310	Guia filtro izquierda		1	1								
4	Z710907	Filtro de aspiracion		1	1								
5	Z270803	Bandeja-filtro posterior		1	1								
6	Z270801	Bandeja-filtro anterior		1	1								
7	Z710309	Guia filtro derecha		1	1								
8	Z270320	Cuba		1	1								
9	Z310341	Arandela rectangular		12	12								
10	Q262040	Arandela muelle A-6		12	12								
11	Q162040	Tuerca exagonal M-6		12	12								
12	Z313041	Cubierta componentes		2	2								
	Q162040	Tuerca exagonal M-6		4	4								
13	Q012042	Tornillo exagonal M-6x15		2	2								
14	Q262040	Arandela muelle A-6		2	2								
15	Q232040	Arandela plana A-6		2	2								
16	Q232040	Arandela plana A-6		2	2								
17	Q262040	Arandela muelle A-6		2	2								
18	Q162040	Tuerca exagonal M-6		2	2								
19	Z270324	Amarre cuba anterior		1	1								
20	Z270101	Armazon montado		1	1								
21	Q221343	Remache exagonal M-6		2	2								
22	X260150	Pata regulable		4	4								
23	Q411304	Remache avibulb Ø 4,8		16	16								
24	Q162040	Tuerca exagonal M-6		4	4								
25	Q262040	Arandela muelle A-6		4	4								
26	Q221343	Remache exagonal M-6		2	2								
27	Z270325	Amarre cuba posterior		1	1								
28	Q232040	Arandela plana A-6		4	4								

MOD.	LAVAVAJILLAS ARRASTRE COMPACTO	ZONA	ARMAZON Y CUBA	PLANO	C-1036

ITEM	CODIGO	DENOMINACION	TEXTO	FI y ECO -160	FI y ECO -200								NOTAS
29	Q262040	Arandela muelle A-6		4	4								
30	Q012042	Tornillo exagonal M-6x15		2	2								
31	Q162040	Tuerca exagonal M-6		2	2								
32	Z281111	Protector mangueras de agua		1	1								
33	Q162030	Tuerca exagonal M-6		4	4								
34	Q262030	Arandela muelle A-5		4	4								
35	Q232040	Arandela plana A-6		4	4								
36	Q162030	Tuerca exagonal M-6		2	2								
37	Q262030	Arandela muelle A-5		2	2								
38	Q232040	Arandela plana A-6		2	2								
39	Z272907	Soporte panel posterior		1	1								

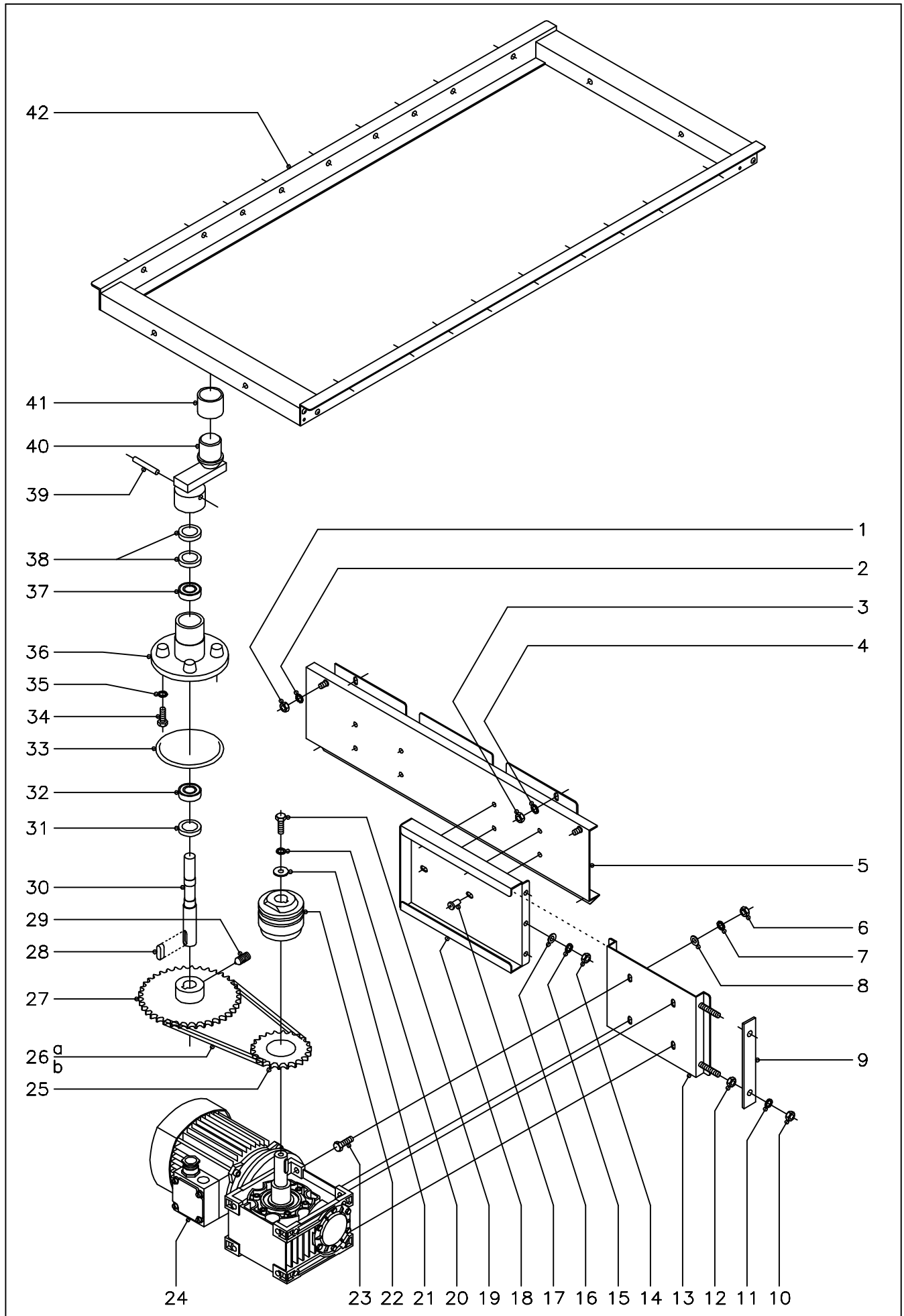

N plano	Firma	Fecha	Aparato	Lamina	
C−1037		5−2001	LAVAVAJILLAS ARRASTRE COMPACTO SISTEMA DE ARRASTRE	3	Fagor Industrial S.Coop. Oñate

MOD.	LAVAVAJILLAS ARRASTRE COMPACTO	ZONA	SISTEMA DE ARRASTRE	PLANO	C-1037

ITEM	CODIGO	DENOMINACION	TEXTO	FI y ECO -160	FI y ECO -200								NOTAS
1	Q162040	Tuerca exagonal M-6		2	2								
2	Q262040	Arandela muelle A-6		2	2								
3	Q162040	Tuerca exagonal M-6		4	4								
4	Q262040	Arandela muelle A-6		4	4								
5	Z270113	Soporte transversal		1	1								
6	Q162050	Tuerca exagonal M-8		4	4								
7	Q262050	Arandela muelle A-8		4	4								
8	Q232050	Arandela plana A-8		4	4								
9	Z275006	Tensor		1	1								
10	Q162050	Tuerca exagonal M-8		2	2								
11	Q262050	Arandela muelle A-8		2	2								
12	Q162050	Tuerca exagonal M-8		2	2								
13	Z275002	Soporte motorreductor		1	1								
14	Q162040	Tuerca exagonal M-6		3	3								
15	Q262040	Arandela muelle A-6		3	3								
16	Q232040	Arandela plana A-6		3	3								
17	Q411304	Remache avibulb Ø 4,8		4	4								
18	Z275005	Guia motorreductor		1	1								
19	Q012053	Tornillo exagonal M-8x20		1	1								
20	Z105010	Arandela plana Ø38xØ10x3		1	1								
21	Z105008	Limitador de par LS-70		1	1								
22	Q012053	Tornillo exagonal M-8x20		4	4								
23	Z275074	Motorreductor de arrastre		1	-		(220-240//250-280V.) (380-420//440-480V.) 50/60Hz.1 velocidad						
23	Z295004	Motorreductor de arrastre		-	1		(220-240//250-280V.) (380-420//440-480V.) 50/60Hz.2 velocidad.						
24	Z105009	Corona Z=22		1	1								
25a	Z275008	Cadena Iris 12,7x7,95x730		1	1								
25b	Z105012	Enganche cadena		1	1								
26	Z275007	Piñon Z=26		1	-								
26	Z105013	Piñon Z=35		-	1								

MOD.	LAVAVAJILLAS ARRASTRE COMPACTO	ZONA	SISTEMA DE ARRASTRE	PLANO	C-1037

ITEM	CODIGO	DENOMINACION	TEXTO	FI y ECO -160	FI y ECO -200								NOTAS
27	Z105014	Chaveta eje		1	1								
28	Z105051	Varilla roscada M-8x16		1	1								
29	Z275011	Eje		1	1								
30	Z105016	Reten radial Ø35xØ20x7		1	1								
31	Z105017	Rodamiento 6003 - 2RS		1	1								
32	Q307045	Junta torica Ø105,28xØ94,62		1	1								
33	Q012053	Tornillo exagonal M-8x20		4	4								
34	Q262050	Arandela muelle A-8		4	4								
35	Z275021	Soporte rodamientos		1	1								
36	Z105017	Rodamiento 6003 - 2RS		1	1								
37	Z105016	Reten radial Ø35xØ20x7		2	2								
38	Q362000	Pasador inox. Ø6,3x50		1	1								
39	Z275022	Placa union (escentrica)		1	1								
40	Z105027	Casquillo		1	1								
41	Z275051	Soporte uñas lavado y aclarado		1	1								

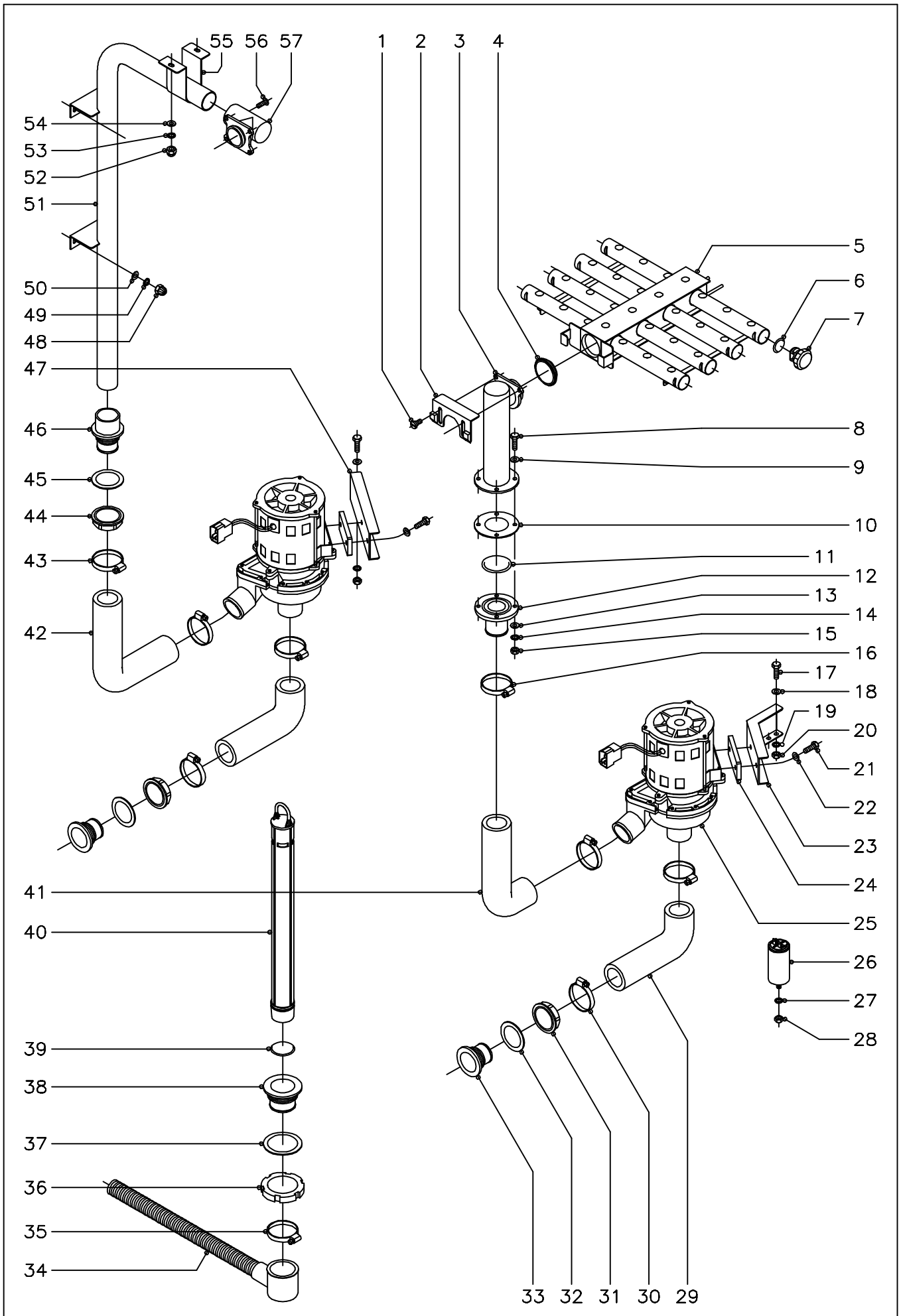

N plano	Firma	Fecha	Aparato	Lamina
C–1038		5–2001	LAVAVAJILLAS ARRASTRE COMPACTO SISTEMA DE LAVADO	4

Fagor Industrial S.Coop. FAGOR
Oñate

MOD.	LAVAVAJILLAS ARRASTRE COMPACTO	ZONA	SISTEMA DE LAVADO	PLANO	C-1038

ITEM	CODIGO	DENOMINACION	TEXTO	FI y ECO -160	FI y ECO -200								NOTAS
1	Q152047	Tornillo cilindrico c/cuello M-5		4	4								
2	Z270722	Amarre distribuidor		2	2								
3	Z270711	Soporte distribuidor inferior		1	1								
4	Z270731	Junta de estanqueidad		2	2								
5	Z270714	Distribuidor de agua		2	2								
6	Q307062	Junta torica Ø23,47xØ28,71xØ2,62		16	16								
7	Z270721	Tapon cierre distribuidor		16	16								
8	Q012044	Tornillo exagonal M-6x25		4	4								
9	Q306050	Arandela fibra Ø11xØ6,2x1,5		4	4								
10	Z710714	Junta de goma Ø83xØ44x2		1	1								
11	Q307057	Junta torica Ø54,28xØ47,22xØ3,53		1	1								
12	Z270701	Pasamuros inferior		1	1								
13	Q232040	Arandela plana A-6		4	4								
14	Q262040	Arandela muelle A-6		4	4								
15	Q162040	Tuerca exagonal M-6		4	4								
16	Q881307	Abrazadera 40 - 60		2	2								
17	Q012042	Tornillo exagonal M-6x15		4	4								
18	Q232040	Arandela plana A-6		4	4								
19	Q262040	Arandela muelle A-6		4	4								
20	Q162040	Tuerca exagonal M-6		4	4								
21	Q012042	Tornillo exagonal M-6x15		4	4								
22	Q232040	Arandela plana A-6		4	4								
23	Z711001	Soporte motobomba anterior		1	1								
24	Z201003	Base motobomba lavado		2	2								
25	Z201011	Bomba de lavado		2	2								
26	V321300	Condensador 10 M.F.		2	2								
27	Q262050	Arandela muelle A-8		2	2								
28	Q162050	Tuerca exagonal M-8		2	2								
29	Z710904	Conducto aspiracion		2	2								

MOD.	LAVAVAJILLAS ARRASTRE COMPACTO	ZONA	SISTEMA DE LAVADO	PLANO	C-1038

ITEM	CODIGO	DENOMINACION	TEXTO	FI y ECO -160	FI y ECO -200								NOTAS
30	Q881307	Abrazadera 40 - 60		4	4								
31	Z710708	Tuerca pasamuros		2	2								
32	Q307058	Arandela junta Ø60xØ44x2		2	2								
33	Z710903	Pasamuros aspiracion		2	2								
34	Z200910	Manguera desagüe		1	1								
35	Q881307	Abrazadera 40 - 60		1	1								
36	Q220001	Tuerca ranurada M-56x2,5		1	1								
37	Q307059	Arandela junta Ø72xØ56x2		1	1								
38	Z710902	Pasamuros desagüe		1	1								
39	Q307051	Junta torica Ø41,41xØ36,17xØ2,62		1	1								
40	Z270901	Aliviadero de nivel		1	1								
41	Z710905	Conducto impulsion anterior		1	1								
42	Z710906	Conducto impulsion posterior		1	1								
43	Q881307	Abrazadera 40 - 60		2	2								
44	Z710708	Tuerca pasamuros		1	1								
45	Q307058	Arandela junta Ø60xØ44x2		1	1								
46	Z330751	Pasamuros		1	1								Junta Q-307065
47	Z711002	Soporte motobomba posterior		1	1								
48	Q212031	Tuerca sombrerete M-5		4	4								
49	Q262030	Arandela muelle A-5		4	4								
50	Q232040	Arandela plana A-6		4	4								
51	Z270703	Arbol de lavado		1	1								
52	Q212031	Tuerca sombrerete M-5		2	2								
53	Q262030	Arandela muelle A-5		2	2								
54	Q232040	Arandela plana A-6		2	2								
55	Z270706	Sujecion arbol lavado		1	1								
56	Q152004	Tornillo aplastado M-5x13		1	1								
57	Z270712	Soporte distribuidor superior		1	1								

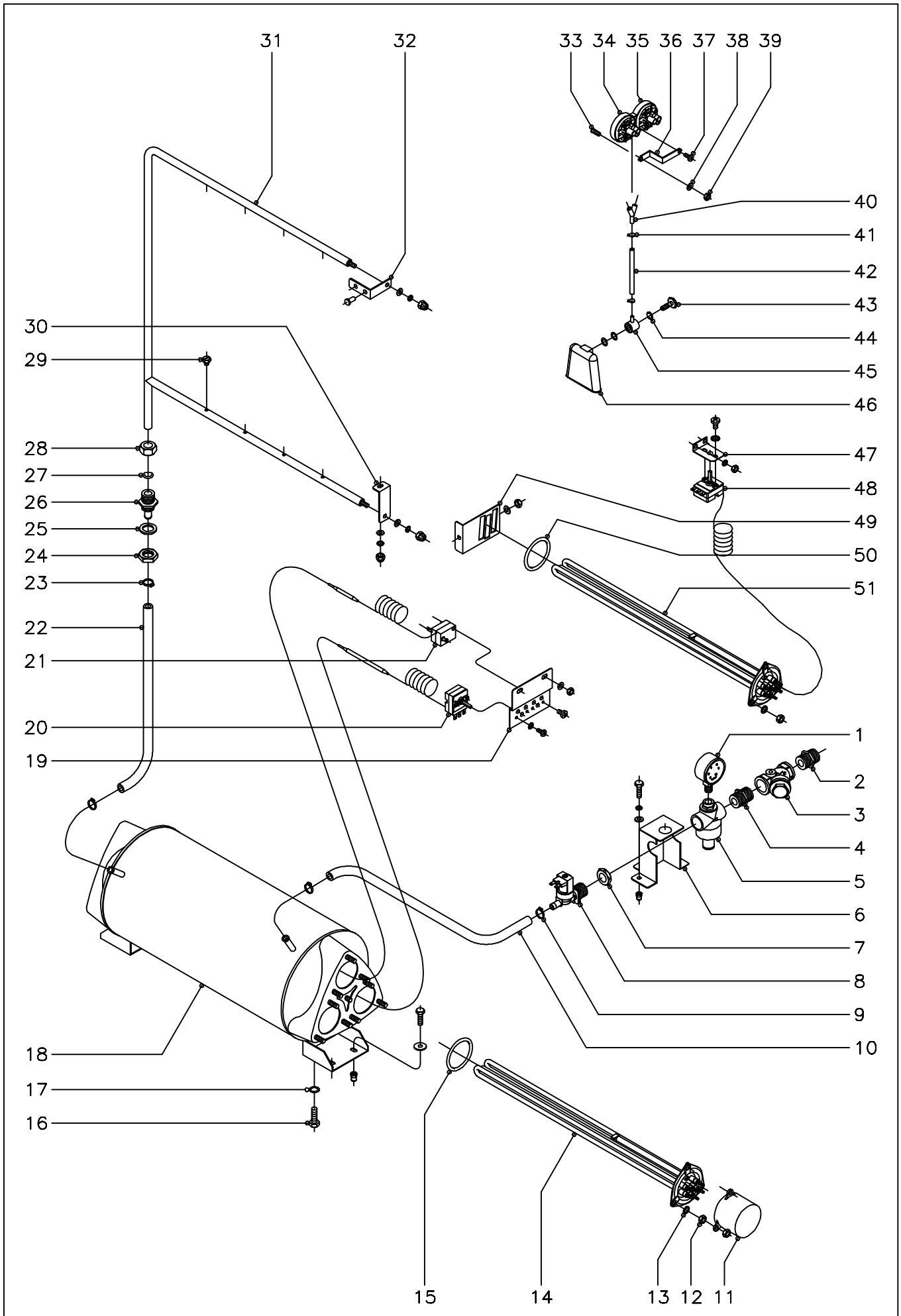

N plano	Firma	Fecha	Aparato	Lamina	
C−1039		5−2001	LAVAVAJILLAS ARRASTRE COMPACTO SISTEMA DE ACLARADO (FI)	5	Fagor Industrial S.Coop. FAGOR Oñate

MOD.	LAVAVAJILLAS ARRASTRE COMPACTO	ZONA	SISTEMA DE ACLARADO (FI)	PLANO	C-1039

ITEM	CODIGO	DENOMINACION	TEXTO	FI -160	FI -200								NOTAS
1	Z102316	Manometro		1	1								
2	Z102301	Manguito 3/4"		1	1								
3	Z102308	Filtro 3/4"		1	1								
4	Z102301	Manguito 3/4"		1	1								
5	Z102307	Reductor de presion		1	1								
6	Z271120	Soporte conduccion		1	1								
	Q012042	Tornillo exagonal M-6x15		3	3								
	Q262040	Arandela muelle A-6		3	3								
	Q232040	Arandela plana A-6		3	3								
	Q221343	Remache exagonal M-6		3	3								
7	Q221324	Tuerca exagonal 3/4"		1	1								
8	Z701135	Electrovalvula simple		1	1								
9	Q881302	Abrazadera 12 - 20		2	2								
10	3676900	Tubo goma Ø 17xØ 10x800		1	1								
11	Z101723	Caperuza resistencias		3	3								
12	Q163140	Tuerca exagonal M-6		18	18								
13	Q262040	Arandela muelle A-6		9	9								
14	Z121741	Resistencia 9600 W., 230 V.		3	3								
14	Z129502	Resistencia 11500 W., 230 V.		3	3								
15	Q307044	Junta torica Ø67,18xØ56,52xØ5,30		3	3								
16	Q012063	Tornillo exagonal M-10x20		1	1								Tapon desagüe
17	Q307048	Junta torica Ø16,18xØ9,12xØ3,53		1	1								Tapon desagüe
18	Z311701	Cuerpo calderin		1	1								
	Q012042	Tornillo exagonal M-6x15		4	4								
	Q301304	Arandela plana Ø23xØ6,5x2		4	4								
	Q221343	Remache exagonal M-6		4	4								
19	Z403005	Soporte termostatos		1	1								
	Q232040	Arandela plana A-6		2	2								
	Q162040	Tuerca exagonal M-6		2	2								

MOD.	LAVAVAJILLAS ARRASTRE COMPACTO	ZONA	SISTEMA DE ACLARADO (FI)	PLANO	C-1039

ITEM	CODIGO	DENOMINACION	TEXTO	FI -160	FI -200								NOTAS
20	Z203014	Termostato		1	1								
	Q242020	Arandela abanico A-4		2	2								
	Q152024	Tornillo avellanado M-4x8		2	2								
21	Z213014	Termostato limitador calderin		1	1								
	Q081330	Tornillo alomado BZ-3,5x6,5		2	2								
22	3676900	Tubo de goma Ø17xØ10x400		1	1								Para entrada izquierda
22	3676900	Tubo de goma Ø17xØ10x600		1	1								Para entrada derecha
23	Q881302	Abrazadera 12 - 20		2	2								
24	Q223023	Tuerca exagonal 5/8"		1	1								
25	Q307032	Arandela junta Ø32xØ21x3		1	1								
26	Z271901	Pasamuros aclarado		1	1								
27	Q307063	Junta torica Ø19,35xØ12,29xØ3,53		1	1								
28	Q223108	Tuerca amarre M-24x2,5		1	1								
29	Z211903	Tobera de aclarado		8	8								
30	Z271912	Amarre inferior aclarado		1	1								
	Q232040	Arandela plana A-6		1	1								
	Q262030	Arandela muelle A-5		1	1								
	Q212031	Tuerca sombrerete M-5		1	1								
31	Z271902	Arbol de aclarado		1	1								
	Q232040	Arandela plana A-6		2	2								
	Q262030	Arandela muelle A-5		2	2								
	Q212031	Tuerca sombrerete M-5		2	2								
32	Z271911	Soporte superior aclarado		1	1								
	Q412004	Remache monobolt Ø4,8		2	2								
33	-	Perno soldado a maquina M-6		1	1								
34	Z103074	Presostato simple nivel bajo		1	1								
35	Z273006	Presostato simple nivel alto		1	1								
36	Z602923	Soporte presostato		1	1								
37	Q082032	Tornillo alomado BZ-3,5x9,5		1	1								

MOD.	LAVAVAJILLAS ARRASTRE COMPACTO	ZONA	SISTEMA DE ACLARADO (FI)	PLANO	C-1039

ITEM	CODIGO	DENOMINACION	TEXTO	FI -160	FI -200								NOTAS
38	Q232040	Arandela plana A-6		1	1								
39	Q162040	Tuerca exagonal M-6		1	1								
40	Z103077	Racord en " Y "		1	1								
41	P102154	Brida elastica p/tubo		2	2								
42	3702400	Tubo de goma Ø8xØ4x100		1	1								
43	Z203013	Tornillo presostato		1	1								
44	Q307003	Junta torica Ø16,01xØ10,77xØ2,62		3	3								
45	Z203012	Empalme presostato		1	1								
46	Z203011	Camara presostato		1	1								
47	Z850111	Soporte termostato		1	1								Tanque de lavado
	Q232040	Arandela plana A-6		2	2								Tanque de lavado
	Q162040	Tuerca exagonal M-6		2	2								Tanque de lavado
48	Z203014	Termostato		1	1								Tanque de lavado
	Q242020	Arandela abanico A-4		2	2								Tanque de lavado
	Q152024	Tornillo avellanado M-4x8		2	2								Tanque de lavado
49	Z273602	Sujecion resistencia tanque		1	1								Tanque de lavado
	Q232040	Arandela plana A-6		1	1								Tanque de lavado
	Q162040	Tuerca exagonal M-6		1	1								Tanque de lavado
50	Q307044	Junta torica Ø67,18xØ56,52xØ5,30		1	1								Tanque de lavado
51	Z121741	Resistencia 9600 W., 230 V.		1	1								Tanque de lavado
	Q262040	Arandela muelle A-6		3	3								Tanque de lavado
	Q163140	Tuerca exagonal M-6		3	3								Tanque de lavado

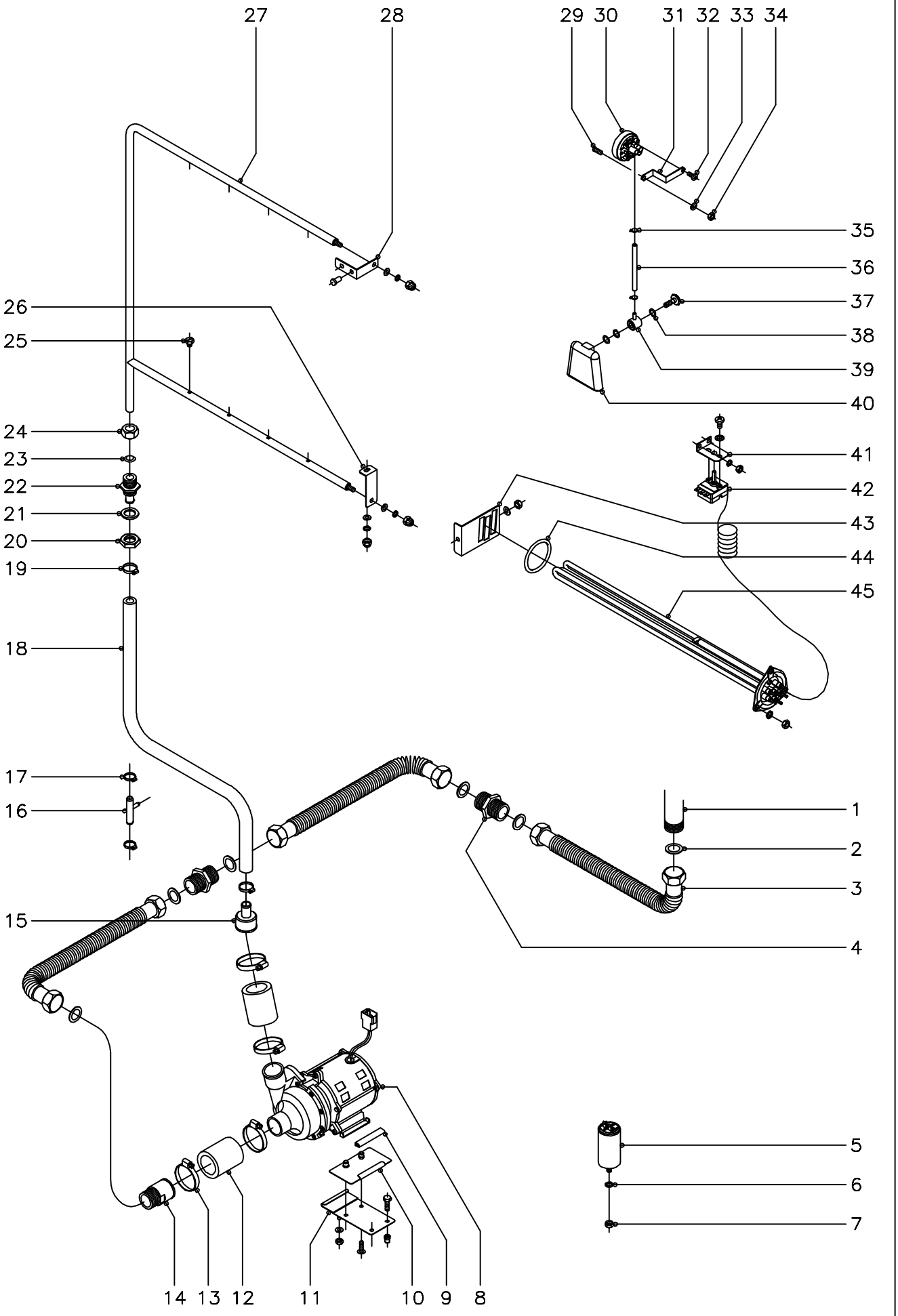

N plano	Firma	Fecha	Aparato	Lamina	
C-1040		5-2001	LAVAVAJILLAS ARRASTRE COMPACTO SISTEMA DE ACLARADO (ECO)	6	Fagor Industrial S.Coop. FAGOR Oñate

MOD.	LAVAVAJILLAS ARRASTRE COMPACTO	ZONA	SISTEMA DE ACLARADO (ECO)	PLANO	C-1040

ITEM	CODIGO	DENOMINACION	TEXTO	ECO -160	ECO -200								NOTAS
1	-	Generador agua caliente GA-40		1	1								
2	Q306038	Arandela junta Ø31xØ21x1,5		6	6								
3	Z951101	Tuberia flexible L=1000		3	3								
4	Z162306	Manguito doble 1''		2	2								
5	V817100	Condensador 6 M.F.		1	1								
6	Q242050	Arandela abanico A-8		1	1								
7	Q162050	Tuerca exagonal M-8		1	1								
8	Z401001	Bomba de aclarado 230 V.		1	1								
9	3701700	Perfil goma negra en ''U'' L=70		2	2								
10	Z162313	Amarre motobomba		1	1								
	Q152004	Tornillo aplastado M-5x13		2	2								
11	Z162315	Soporte motobomba		1	1								
	Q232040	Arandela plana A-6		1	1								
	Q162040	Tuerca exagonal M-6		1	1								
	Q012042	Tornillo exagonal M-6x15		2	2								
	Q221343	Remache exagonal M-6		2	2								
12	Z162301	Conducto aspiracion - impulsion		2	2								
13	Q881307	Abrazadera 40 - 60		4	4								
14	Z701102	Manguito		1	1								
15	Z162312	Reduccion		1	1								
16	Z601157	Toma presion		1	1								
17	Q881336	Abrazadera 16 - 27		2	2								
18	3715300	Tubo de goma Ø24xØ14x800		1	1								
19	Q881336	Abrazadera 16 - 27		2	2								
20	Q223023	Tuerca exagonal 5/8''		1	1								
21	Q307032	Arandela junta Ø32xØ21x3		1	1								
22	Z281901	Pasamuros aclarado		1	1								
23	Q307063	Junta torica Ø19,35xØ12,29xØ3,53		1	1								
24	Q223108	Tuerca amarre M-24x2,5		1	1								

MOD.	LAVAVAJILLAS ARRASTRE COMPACTO	ZONA	SISTEMA DE ACLARADO (ECO)	PLANO	C-1040

ITEM	CODIGO	DENOMINACION	TEXTO	ECO -160	ECO -200								NOTAS
25	Z211903	Tobera aclarado		8	8								
26	Z271912	Amarre inferior aclarado		1	1								
	Q232040	Arandela plana A-6		1	1								
	Q262030	Arandela muelle A-5		1	1								
	Q212031	Tuerca sombrerete M-5		1	1								
27	Z271902	Arbol de aclarado		1	1								
	Q232040	Arandela plana A-6		2	2								
	Q262030	Arandela muelle A-5		2	2								
	Q212031	Tuerca sombrerete M-5		2	2								
28	Z271911	Soporte superior aclarado		1	1								
	Q412004	Remache monobolt Ø4,8		2	2								
29	-	Perno soldado a maquina M-6		1	1								
30	Z273006	Presostato simple nivel alto		1	1								
31	Z602923	Soporte presostato		1	1								
32	Q082032	Tornillo alomado BZ-3,5x9,5		1	1								
33	Q232040	Arandela plana A-6		1	1								
34	Q162040	Tuerca exagonal M-6		1	1								
35	P102154	Brida elastica p/tubo		2	2								
36	3702400	Tubo de goma Ø8xØ4x100		1	1								
37	Z203013	Tornillo presostato		1	1								
38	Q307003	Junta torica Ø16,01xØ10,77xØ2,62		3	3								
39	Z203012	Empalme presostato		1	1								
40	Z203011	Camara presostato		1	1								
41	Z850111	Soporte termostato		1	1								Tanque de lavado
	Q232040	Arandela plana A-6		2	2								Tanque de lavado
	Q162040	Tuerca exagonal M-6		2	2								Tanque de lavado
42	Z203014	Termostato		1	1								Tanque de lavado
	Q242020	Arandela abanico A-4		2	2								Tanque de lavado
	Q152024	Tornillo avellanado M-4x8		2	2								Tanque de lavado

MOD.	LAVAVAJILLAS ARRASTRE COMPACTO	ZONA	SISTEMA DE ACLARADO (ECO)	PLANO	C-1040

ITEM	CODIGO	DENOMINACION	TEXTO	ECO -160	ECO -200								NOTAS
43	Z273602	Sujecion resistencia tanque		1	1								Tanque de lavado
	Q232040	Arandela plana A-6		1	1								Tanque de lavado
	Q162040	Tuerca exagonal M-6		1	1								Tanque de lavado
44	Q307044	Junta torica Ø67,18xØ56,52xØ5,30		1	1								Tanque de lavado
45	Z121741	Resistencia 9600 W., 230 V.		1	1								Tanque de lavado
	Q262040	Arandela muelle A-6		3	3								Tanque de lavado
	Q163140	Tuerca exagonal M-6		3	3								Tanque de lavado

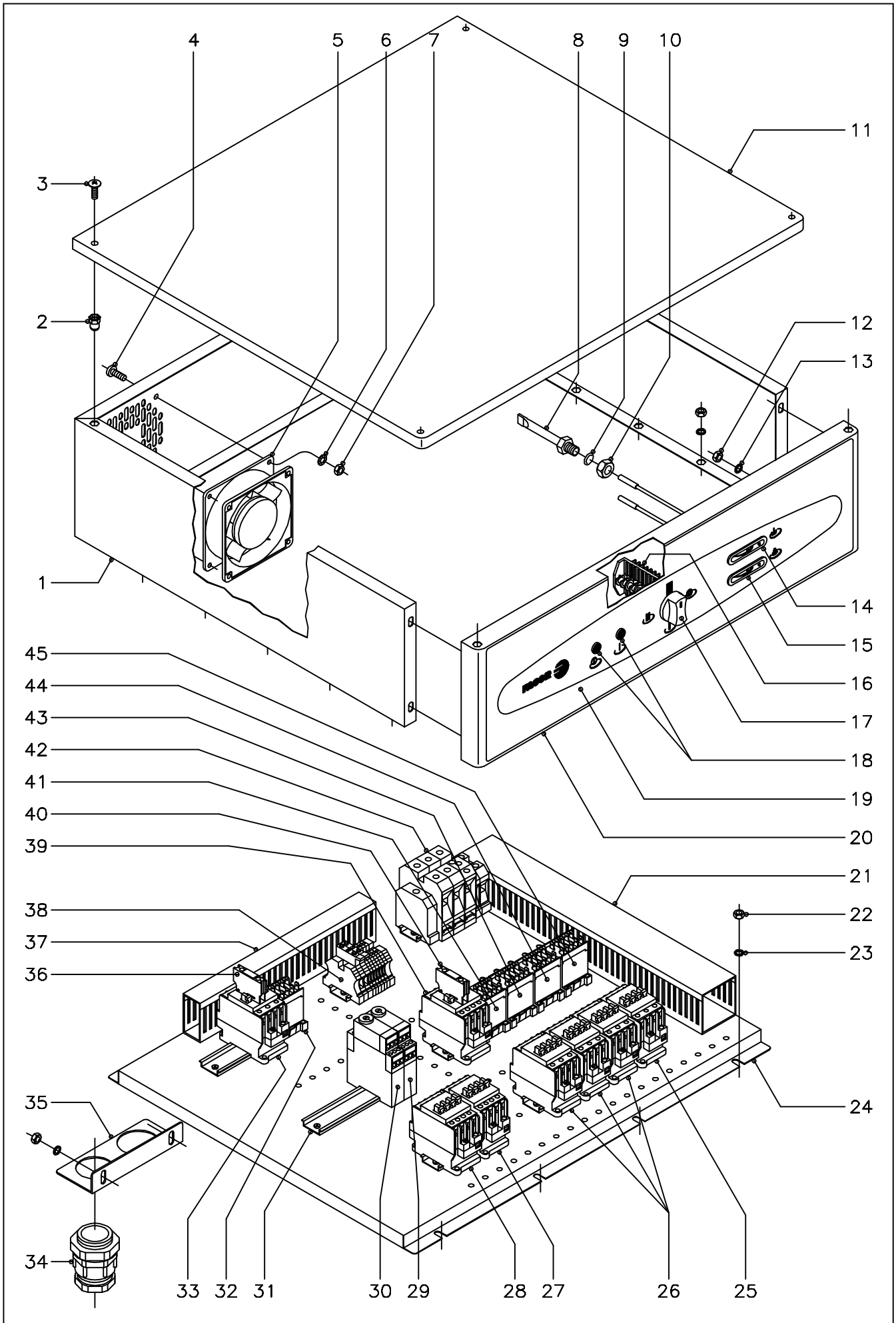

N plano	Firma	Fecha	Aparato	Lamina	
C-1041		5-2001	LAVAVAJILLAS ARRASTRE COMPACTO PARTE ELECTRICA	7	Fagor Industrial S.Coop. Oñate

MOD.	LAVAVAJILLAS ARRASTRE COMPACTO	ZONA	PARTE ELECTRICA	PLANO	C-1041

ITEM	CODIGO	DENOMINACION	TEXTO	FI -160	FI -200	ECO -160	ECO -200						NOTAS
1	Z313043	Cubierta cuadro electrico		1	1	1	1						
	Q262040	Arandela muelle A-6		12	12	12	12						
	Q162040	Tuerca exagonal M-6		12	12	12	12						
2	Q221343	Remache exagonal M-6		4	4	4	4						
3	Q152017	Tornillo amarre M-6x13		4	4	4	4						
4	Q031322	Tornillo alomado M-4x15		4	4	4	4						
5	Z103066	Ventilador 230 V., 50/60 Hz.		1	1	1	1						
6	Q242020	Arandela abanico A-4		4	4	4	4						
7	Q162020	Tuerca exagonal M-4		4	4	4	4						
8	Z263002	Vaina para bulbo en cuba lavado		1	1	1	1						
9	Q307048	Junta torica Ø16,18xØ9,12xØ3,53		1	1	1	1						
10	Q162070	Tuerca exagonal M-12		1	1	1	1						
11	Z313048	Tapa cuadro electrico		1	1	1	1						
12	Q162040	Tuerca exagonal M-6		4	4	4	4						
13	Q262040	Arandela muelle A-6		4	4	4	4						
14	Z263001	Indicador analogico (cuba lavado)		1	1	1	1						
15	Z263001	Indicador analogico (Calderin acl.)		1	1	-	-						
16	Z273005	Conmutador de funciones		1	1	1	1						
	Z602906	Casquillo distanciador		2	2	2	2						
	Q041324	Tornillo avellanado M-4x25		2	2	2	2						
17	R663062	Boton de mando completo		1	1	1	1						
18	Z203005	Piloto ambar		2	2	2	2						
19	Z272931	Embellecedor adhesivo FI-160		1	-	-	-						
19	Z312961	Embellecedor adhesivo FI-200		-	1	-	-						
19	Z282911	Embellecedor adhesivo ECO-160		-	-	1	-						
19	Z322902	Embellecedor adhesivo ECO-200		-	-	-	1						
20	Z313045	Frente cuadro electrico		1	1	1	1						
21	3715510	Canaleta unex 60x60x77 L=430		2	2	2	2						
	3715510	Canaleta unex 60x60x77 L=240		2	2	2	2						

MOD.	LAVAVAJILLAS ARRASTRE COMPACTO	ZONA	PARTE ELECTRICA	PLANO	C-1041

ITEM	CODIGO	DENOMINACION	TEXTO	FI -160	FI -200	ECO -160	ECO -200						NOTAS
22	Q162040	Tuerca exagonal M-6		8	8	8	8						
23	Q262040	Arandela muelle A-6		8	8	8	8						
24	Z313042	Soporte cuadro electrico		1	1	1	1						
25	X183011	Contactor (resistencia tanque)		1	1	1	1						
26	X183011	Contactor (resistencias calderin)		3	3	-	-						
27	R663031	Contactor (extractor o condensador)		1	1	1	1						
28	R663031	Contactor (secado)		1	1	1	1						
29	Z123022	Temporizador (inicio)		1	1	1	1						
30	Z123022	Temporizador (secado)		1	1	1	1						
31	R693009	Guia contactor L=250		2	2	2	2						
	Z123019	Guia contactor L=175		3	3	3	3						
	R663055	Guia contactor L=120		2	2	2	2						
	Q419005	Remache tubular Ø4x8		14	14	14	14						
32	Z213007	Contactor (puerta)		1	1	1	1						
33	X183011	Contactor (resistencias secado)		1	1	1	1						
34	R033002	Prensaestopas		1	1	1	1						
35	Z312966	Soporte prensaestopas		1	1	1	1						
	Q262040	Arandela muelle A-6		2	2	2	2						
	Q162040	Tuerca exagonal M-6		2	2	2	2						
36	Z103070	Contacto auxiliar		1	1	1	1						
37	3715520	Canaleta unex 60x30x77 L=280		1	1	1	1						
	3715520	Canaleta unex 60x30x77 L=520		1	1	1	1						
	3715520	Canaleta unex 60x30x77 L=150		2	2	2	2						
38	R073005	Bornas portafusibles		2	2	2	2						
	P184011	Cartucho fusible 4 A.		2	2	2	2						
	Z103029	Bornes (detergente y tensoactivo)		6	6	6	6						
	Z263303	Tope final		2	2	2	2						
39	R663031	Contactor (llenado y aclarado)		1	1	1	1						
40	Z316328	Contacto auxiliar		1	1	1	1						

MOD.	LAVAVAJILLAS ARRASTRE COMPACTO	ZONA	PARTE ELECTRICA	PLANO	C-1041

ITEM	CODIGO	DENOMINACION	TEXTO	FI -160	FI -200	ECO -160	ECO -200						NOTAS
41	Z213007	Contactor (bomba lavado)		1	1	1	1						
42	R143011	Borne fases 70 gris		3	3	-	-						
	R263003	Borne fases 35 gris		-	-	3	3						
	R673010	Borne neutro 35 azul		1	1	1	1						
	Z103035	Borne tierra 35 Verde - amarillo		1	1	1	1						
	Z683096	Tope final		1	1	1	1						
43	Z683087	Contactor (aclarado)		1	1	1	1						
44	Z213007	Contactor (avance 1)		1	1	1	1						
45	Z213007	Contactor (avance 2)		-	1	-	1						
s/n	Z273016	Micro fin de carrera		1	1	1	1						
	Z276111	Folleto de instrucciones FI		1	1	-	-						
	Z286110	Folleto de instrucciones ECO		-	-	1	1						
	Z273018	Esquema electrico adhesivo FI		1	1	-	-						Plano HC-17294
	Z283020	Esquema electrico adhesivo ECO		-	-	1	1						Plano HC-17304
	Z313070	Leyenda esquemas electricos		1	1	1	1						Plano HC-17259
	Z273030	Instalacion electrica base		1	1	1	1						
	Z273031	Instalacion electrica calderin		1	1	-	-						
	Z273032	Instalacion electrica velocidad II		-	1	-	1						

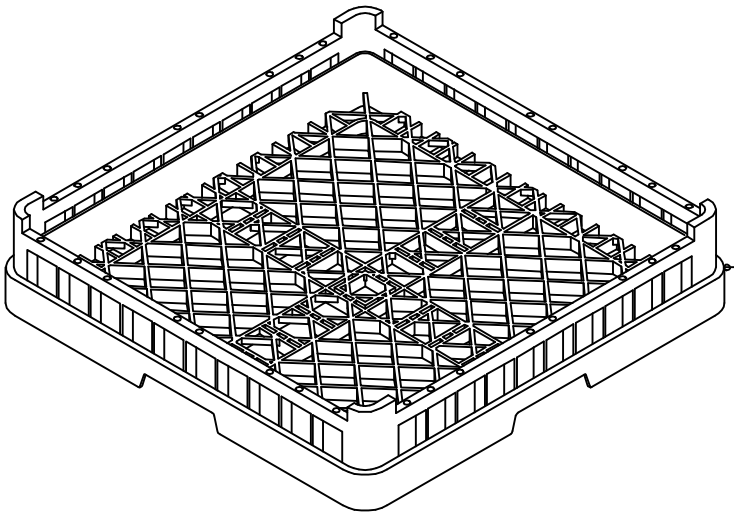

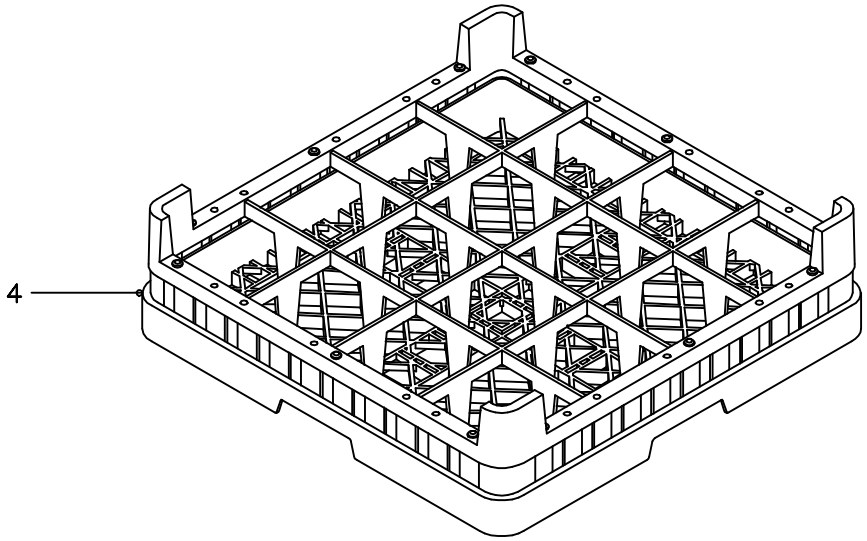

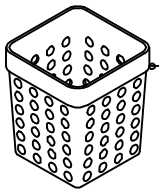

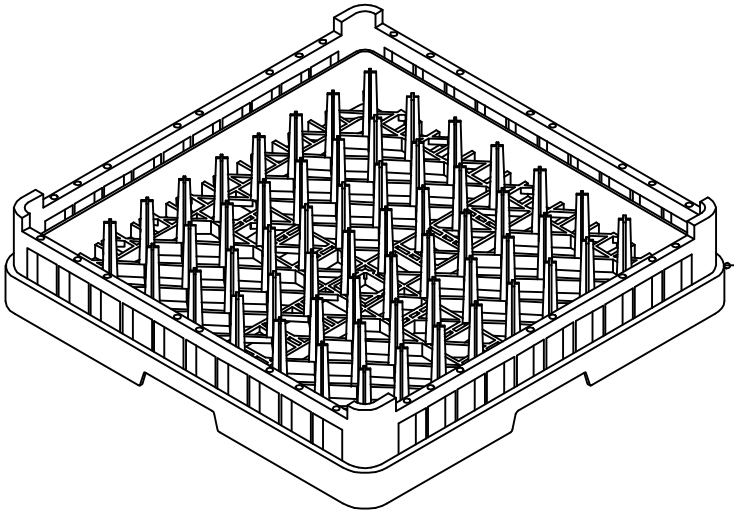

N plano	Firma	Fecha	Aparato	Lamina	
C-1042		5-2001	LAVAVAJILLAS ARRASTRE COMPACTO CESTILLOS	8	Fagor Industrial S.Coop. FAGOR Oñate

MOD.	LAVAVAJILLAS ARRASTRE COMPACTO	ZONA	CESTILLOS	PLANO	C-1042

ITEM	CODIGO	DENOMINACION	TEXTO	FI -160	FI -200	ECO -160	ECO -200						NOTAS
1	Z655301	Cestillo base CT-10		2	2	2	2						
2	Z655314	Cestillo cubiertos		10	10	10	10						
3	Z655302	Cestillo platos CP-16-18		2	2	2	2						
4	Z655316	Cestillo vasos CV-16-105		1	1	1	1						

N plano	Firma	Fecha	Aparato	Lamina	Fagor Industrial S.Coop. Oñate
C-1043		5-2001	LAVAVAJILLAS ARRASTRE COMPACTO TUNEL ASPIRADOR VAHOS	9	FAGOR

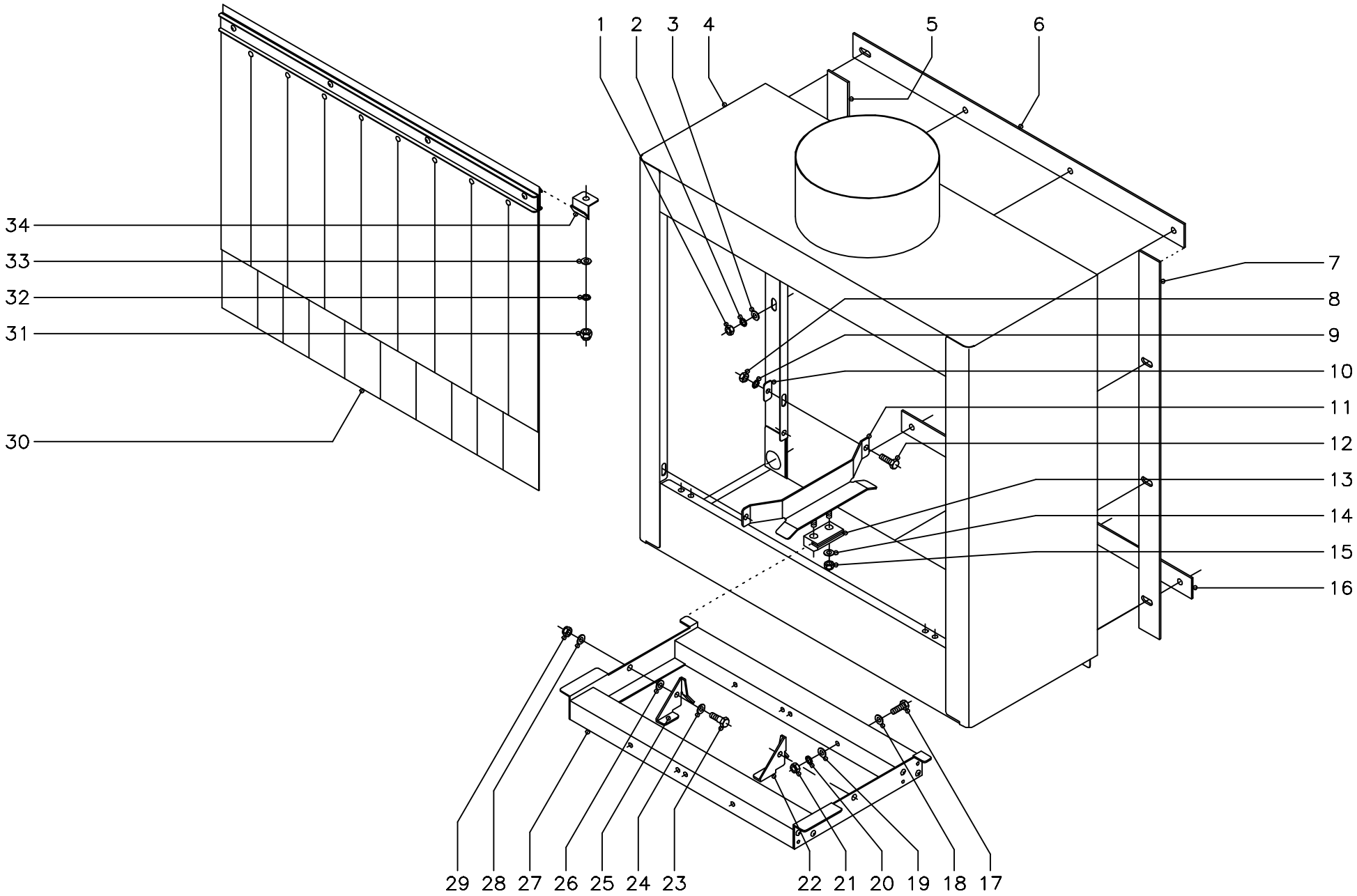

MOD.	LAVAVAJILLAS ARRASTRE COMPACTO	ZONA	TUNEL ASPIRADOR VAHOS	PLANO	C-1043

ITEM	CODIGO	DENOMINACION	TEXTO	FI y ECO -160	FI y ECO -200								NOTAS
1	Q162040	Tuerca exagonal M-6		12	12								
2	Q262040	Arandela muelle A-6		12	12								
3	Q302022	Arandela plana Ø 16xØ 6x1,2		12	12								
4	Z276501	Tunel aspirador de vahos		1	1								
5	Z330442	Perfil junta posterior		1	1								
6	Z330443	Perfil junta superior		1	1								
7	Z330441	Perfil junta anterior		1	1								
8	Q162040	Tuerca exagonal M-6		4	4								
9	Q262040	Arandela muelle A-6		4	4								
10	Z310341	Arandela rectangular		4	4								
11	Z276211	Guia entrada-salida		2	2								
12	Q012042	Tornillo exagonal M-6x15		4	4								
13	Z275075	Deslizamiento guias		2	2								
14	Q232040	Arandela plana A-6		4	4								
15	Q222012	Tuerca autoblocante M-6		4	4								
16	Z330444	Perfil junta inferior		1	1								
17	Q012042	Tornillo exagonal M-6x15		2	2								
18	Q232050	Arandela plana A-8		2	2								
19	Q232050	Arandela plana A-8		2	2								
20	Q262040	Arandela muelle A-6		2	2								
21	Q222012	Tuerca autoblocante M-6		2	2								
22	Z275056	Uña arrastre izquierdo		1	1								
23	Q152046	Tornillo exagonal con cuello M-6		2	2								
24	Q232050	Arandela plana A-8		2	2								
25	Z275057	Uña arrastre derecha		1	1								
26	Q232050	Arandela plana A-8		2	2								
27	Z276221	Soporte uñas entrada		1	1								
28	Q232040	Arandela plana A-6		2	2								
29	Q222012	Tuerca autoblocante M-6		2	2								

MOD.	LAVAVAJILLAS ARRASTRE COMPACTO	ZONA	TUNEL ASPIRADOR VAHOS	PLANO	C-1043

ITEM	CODIGO	DENOMINACION	TEXTO	FI y ECO -160	FI y ECO -200								NOTAS
30	Z276401	Cortina exterior completa		1	1								
31	Q212031	Tuerca sombrerete M-5		2	2								
32	Q262030	Arandela muelle A-5		2	2								
33	Q232040	Arandela plana A-6		2	2								
34	Z270326	Sujecion cortina		2	2								

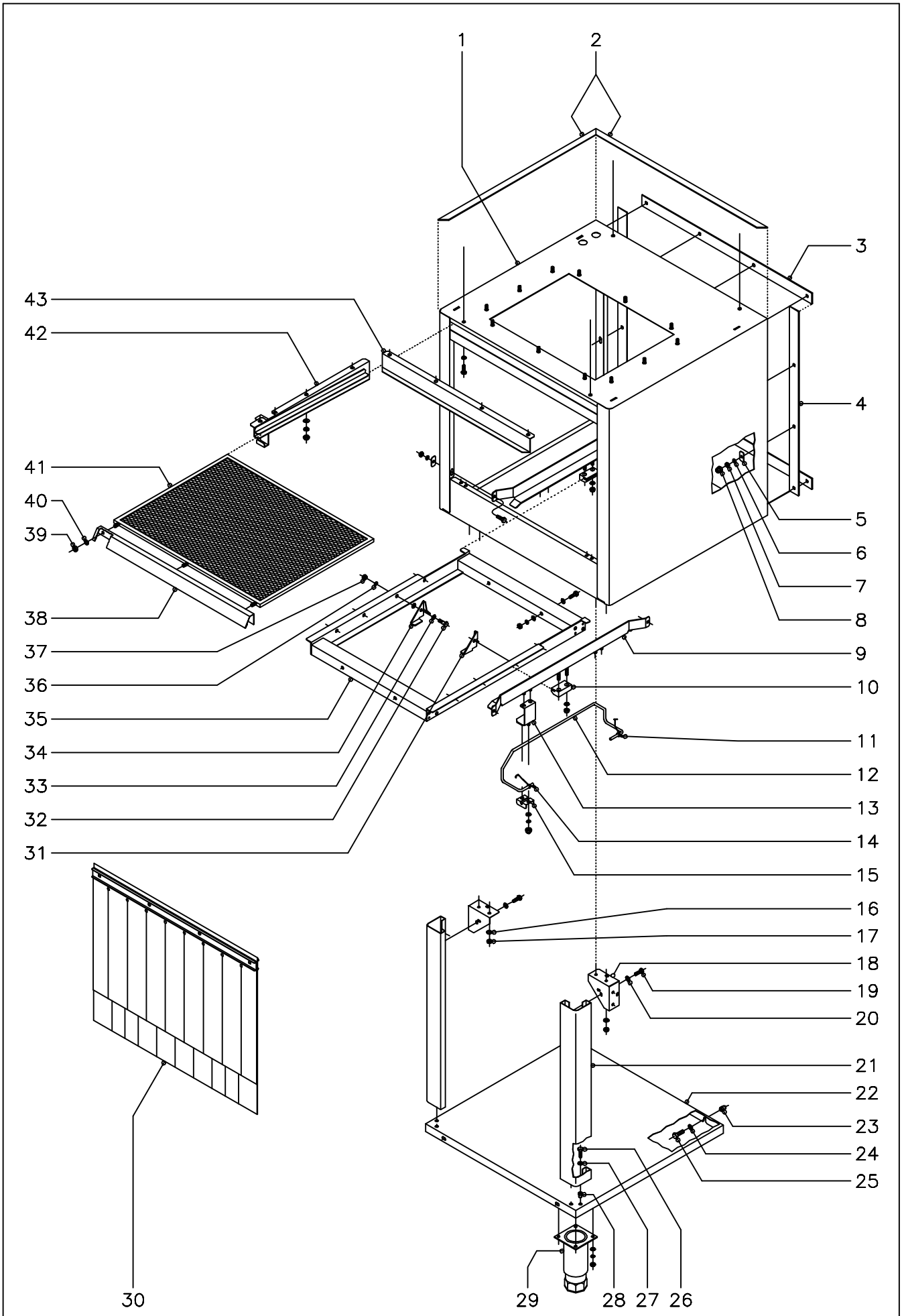

N plano	Firma	Fecha	Aparato	Lamina	
C–1044		5–2001	LAVAVAJILLAS ARRASTRE COMPACTO TUNEL CONDENSADOR DE VAHOS	10	Fagor Industrial S.Coop. FAGOR Oñate

MOD.	LAVAVAJILLAS ARRASTRE COMPACTO	ZONA	TUNEL CONDENSADOR DE VAHOS	PLANO	C-1044

ITEM	CODIGO	DENOMINACION	TEXTO	TUNEL CONDENSADOR									NOTAS
1	Z276701	Tunel condensador vahos		1									
	Q262040	Arandela muelle A-6		4									
	Q012042	Tornillo exagonal M-6x15		4									
2	Z270334	Perfil junta autoadhesiva		4									
3	Z276204	Junta superior e inferior		2									
4	Z276205	Junta lateral		2									
5	Z310341	Arandela rectangular		14									
6	Q262040	Arandela muelle A-6		14									
7	Q162040	Tuerca exagonal M-6		14									
8	Q212040	Tuerca sombrerete M-6		14									
9	Z276704	Guia condensador		2									
	Q012042	Tornillo exagonal M-6x15		4									
	Z310341	Arandela rectangular		4									
	Q262040	Arandela muelle A-6		4									
	Q162040	Tuerca exagonal M-6		4									
10	Z275075	Deslizamiento guias		2									
	Q232040	Arandela plana A-6		4									
	Q222012	Tuerca autoblocante M-6		4									
11	Z271203	Muelle torsion izquierdo		1						Cuando la entrada es por la derecha			
12	Z276711	Pulsador lavado-condensador		1							Soldado a pulsador lavado		
13	Z271211	'U" Soporte pulsadores		1									
	Q232040	Arandela plana A-6		2									
	Q262030	Arandela muelle A-5		2									
	Q212031	Tuerca sombrerete M-5		2									
14	Z271204	Muelle torsion derecho		1						Cuando la entrada es por la izquierda			
15	Z271201	Soporte pulsador		1									
	Q232040	Arandela plana A-6		2									
	Q262030	Arandela muelle A-5		2									
	Q222017	Tuerca sombrerete M-5		2									

MOD.	LAVAVAJILLAS ARRASTRE COMPACTO	ZONA	TUNEL CONDENSADOR DE VAHOS	PLANO	C-1044

ITEM	CODIGO	DENOMINACION	TEXTO	TUNEL CONDENSADOR										NOTAS
16	Q262040	Arandela muelle A-6		4										
17	Q162040	Tuerca exagonal M-6		4										
18	Z276354	Amarre pata		2										
19	Q012031	Tornillo exagonal M-5x10		4										
20	Q262030	Arandela muelle A-5		4										
21	Z276395	Pata tunel secado y condensador		2										
22	Z276398	Bandeja tunel secado y condensad.		1										
23	Q221342	Remache exagonal M-5		2										
24	Q232040	Arandela plana A-6		2										
25	Q012031	Tornillo exagonal M-5x10		2										
26	Q012031	Tornillo exagonal M-5x10		4										
27	Q262030	Arandela muelle A-5		4										
28	Q221342	Remache exagonal M-5		4										
29	X260150	Pata regulable		2										
	Q232030	Arandela plana A-5		8										
	Q262030	Arandela muelle A-5		8										
	Q162030	Tuerca exagonal M-5		8										
30	Z276410	Cortina interior completa		1										
31	Z275056	Uña arrastre izquierda		4										
32	Q152046	Tornillo exagonal con cuello M-6x15		8										
33	Q232050	Arandela plana A-8		16										
34	Z275057	Uña arrastre derecha		4										
35	Z276311	Soporte uñas		1										
	Q012042	Tornillo exagonal M-6x15		2							Amarre soportes de uñas entre si			
	Q232050	Arandela plana A-8		4							Amarre soportes de uñas entre si			
	Q262040	Arandela muelle A-6		2							Amarre soportes de uñas entre si			
	Q222012	Tuerca autoblocante M-6		2							Amarre soportes de uñas entre si			
36	Q262040	Arandela muelle A-6		8										
37	Q222012	Tuerca autoblocante M-6		8										

MOD.	LAVAVAJILLAS ARRASTRE COMPACTO	ZONA	TUNEL CONDENSADOR DE VAHOS	PLANO	C-1044

ITEM	CODIGO	DENOMINACION	TEXTO	TUNEL CONDENSADOR									NOTAS
38	Z276731	Asa filtro		1									
39	Q162040	Tuerca exagonal M-6		3									
40	Q262040	Arandela muelle A-6		3									
41	Z276722	Filtro condensacion completo		1									
42	Z276792	Soporte izquierdo de filtro		1									
s/n	Z276791	Soporte derecho de filtro		1									
43	Z276721	Soporte frontal		1									
	Q232040	Arandela plana A-6		10									Amarre soportes
	Q262040	Arandela muelle A-6		10									Amarre soportes
	Q162040	Tuerca exagonal M-6		10									Amarre soportes

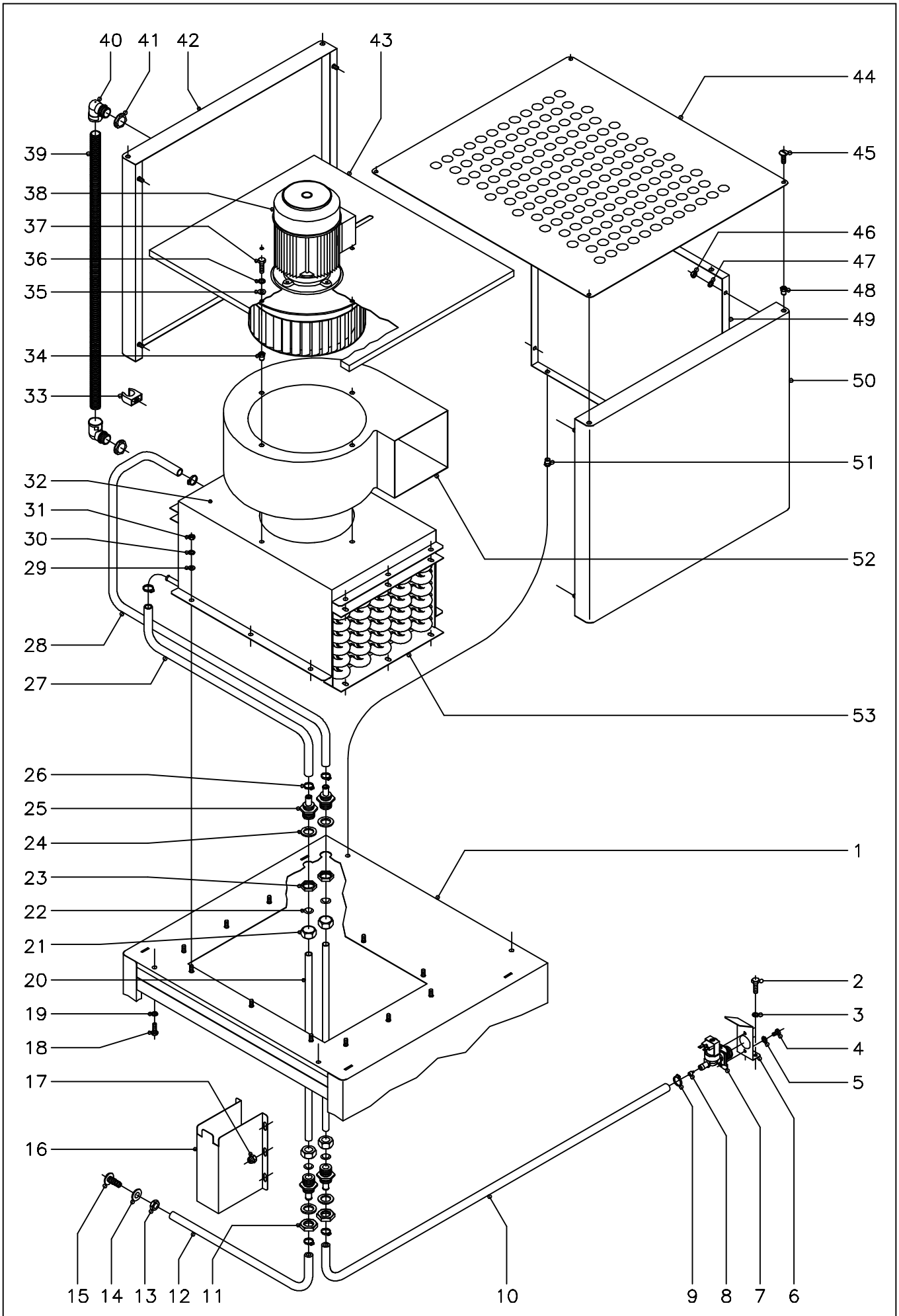

N plano	Firma	Fecha	Aparato	Lamina	
C–1045		5–2001	LAVAVAJILLAS ARRASTRE COMPACTO CONDENSADOR DE VAHOS	11	Fagor Industrial S.Coop. Oñate

MOD.	LAVAVAJILLAS ARRASTRE COMPACTO	ZONA	CONDENSADOR DE VAHOS	PLANO	C-1045

ITEM	CODIGO	DENOMINACION	TEXTO	CONDENSADOR DE VAHOS									NOTAS
1	Z276701	Tunel condensador vahos		1									
2	Q012042	Tornillo exagonal M-6x15		2									
3	Q262040	Arandela muelle A-6		2									
4	Q032021	Tornillo alomado M-4x10		2									
5	Q242020	Arandela abanico A-4		2									
6	Z201101	Escuadra amarre electrovalvula		1									
7	Z701135	Electrovalvula simple		1									
8	P443042	Regulador caudal 3 l./min.		1									
9	Q881302	Abrazadera 12 - 20		3									
10	3676900	Tubo de goma Ø 17xØ 10x3000		1									Toma de agua
11	Q223023	Tuerca exagonal 5/8"		2									
12	3676900	Tubo de goma Ø 17xØ 10x3000		1								Empalme a manguera desagüe	
13	Q223013	Tuerca exagonal M-12		1								Empalme a manguera desagüe	
14	Z600908	Arandela plana Ø26xØ12,5x2		1								Empalme a manguera desagüe	
15	Z600907	Toma de presion		1								Empalme a manguera desagüe	
16	Z276772	Cubierta		1									
17	Q212031	Tuerca sombrerete M-5		6									
18	Q012042	Tornillo exagonal M-6x15		4									
19	Q262040	Arandela muelle A-6		4									
20	Z276761	Tubo empalme		2									
21	Q223108	Tuerca M-24x2,5		4									
22	Q307063	Junta torica Ø19,35xØ12,29xØ3,53		4									
23	Q223031	Tuerca exagonal M-24x2,5		2									
24	Q307032	Arandela junta Ø 32xØ 21x3		4									
25	Z271901	Pasamuros		4									
26	Q881302	Abrazadera 12 - 20		4									
27	3676900	Tubo salida serpen.Ø17xØ10x300		1									
28	3676900	Tubo entrad.serpen.Ø17xØ10x560		1									
29	Q232040	Arandela plana A-6		12									

MOD.	LAVAVAJILLAS ARRASTRE COMPACTO	ZONA	CONDENSADOR DE VAHOS	PLANO	C-1045

ITEM	CODIGO	DENOMINACION	TEXTO	CONDENSADOR DE VAHOS									NOTAS
30	Q262040	Arandela muelle A-6		12									
31	Q162040	Tuerca exagonal M-6		12									
32	Z106764	Cubierta bateria serpentin		1									
33	Z316354	Abrazadera de presion		2									
34	Q221343	Remache exagonal M-6		8									
35	Q232040	Arandela plana A-6		8									
36	Q262040	Arandela muelle A-6		8									
37	Q012042	Tornillo exagonal M-6x15		8									
38	Z316412	Ventilador centrifugo		1									
39	3712300	Tubo plastico Ø 29xØ 23x950		1									
40	Z703006	Racord 90º		2									
41	R023025	Contratuerca		2									
42	Z276752	Posterior cubierta		1									
43	Z276379	Barrera vahos		1									
44	Z276754	Superior de cubierta		1									
45	Q152017	Tornillo amarre M-6x13		4									
46	Q162040	Tuerca exagonal M-6		8									
47	Q262040	Arandela muelle A-6		8									
48	Q221343	Remache exagonal M-6		4									
49	Z276751	Lateral de cubierta		2									
50	Z276342	Anterior de cubierta		1									
51	Q221343	Remache exagonal M-6		4									
52	Z106721	Cubierta ventola		1									
53	Z276762	Bateria -serpentin completo		1									
s/n	Z276781	Instalacion electrica condensador		1									
s/n	Z276392	Instalacion electrica auxiliar conden.		1									
s/n	Z316702	Cableado condensador		1									
s/n	Z316382	Cableado auxiliar condensador		1									

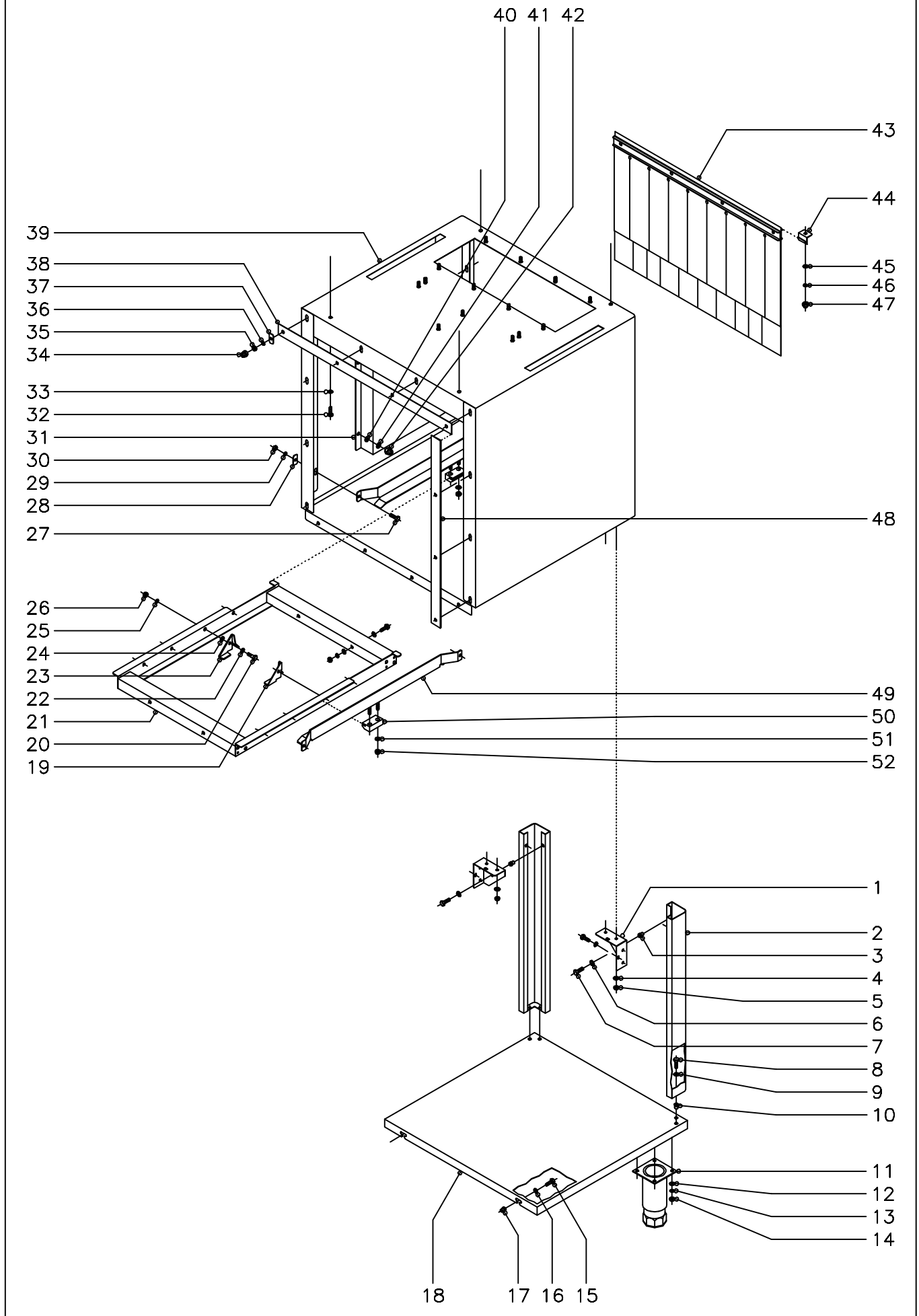

N plano	Firma	Fecha	Aparato	Lamina	
C-1046		5-2001	LAVAVAJILLAS ARRASTRE COMPACTO TUNEL DE SECADO (600)	12	Fagor Industrial S.Coop. FAGOR Oñate

MOD.	LAVAVAJILLAS ARRASTRE COMPACTO	ZONA	TUNEL DE SECADO (600)	PLANO	C-1046

ITEM	CODIGO	DENOMINACION	TEXTO	TUNEL DE SECADO 600									NOTAS
1	Z276354	Amarre pata		2									
2	Z276395	Pata tunel secado y condensador		2									
3	Q221342	Remache exagonal M-5		4									
4	Q262040	Arandela muelle A-6		4									
5	Q162040	Tuerca exagonal M-6		4									
6	Q242030	Arandela abanico A-5		4									
7	Q012031	Tornillo exagonal M-5x10		4									
8	Q012031	Tornillo exagonal M-5x10		4									
9	Q242030	Arandela abanico A-5		4									
10	Q221342	Remache exagonal M-5		4									
11	X260150	Pata regulable		2									
12	Q232030	Arandela plana A-5		8									
13	Q262030	Arandela muelle A-5		8									
14	Q162030	Tuerca exagonal M-5		8									
15	Q012031	Tornillo exagonal M-5x10		2									
16	Q232040	Arandela plana A-6		2									
17	Q221342	Remache exagonal M-5		2									
18	Z276398	Bandeja tunel secado y condensad.		1									
19	Z275056	Uña arrastre izquierda		4									
20	Q152046	Tornillo exag. con cuello M-6x15		8									
21	Z276311	Soporte uñas		1									
	Q012042	Tornillo exagonal M-6x15		2						Amarre soportes de uñas entre si			
	Q232050	Arandela plana A-8		4						Amarre soportes de uñas entre si			
	Q262040	Arandela muelle A-6		2						Amarre soportes de uñas entre si			
	Q222012	Tuerca autoblocante M-6		2						Amarre soportes de uñas entre si			
22	Q232050	Arandela plana A-8		8									
23	Z275057	Uña arrastre derecha		4									
24	Q232050	Arandela plana A-8		8									
25	Q262040	Arandela muelle A-6		8									

MOD.	LAVAVAJILLAS ARRASTRE COMPACTO	ZONA	TUNEL DE SECADO (600)	PLANO	C-1046

ITEM	CODIGO	DENOMINACION	TEXTO	TUNEL DE SECADO 600									NOTAS
26	Q222012	Tuerca autoblocante M-6		8									
27	Q012042	Tornillo exagonal M-6x15		4									
28	Z310341	Arandela rectangular		4									
29	Q262040	Arandela muelle A-6		4									
30	Q162040	Tuerca exagonal M-6		4									
31	Z276321	Ventana aspiracion		2									
32	Q012042	Tornillo exagonal M-6x15		4									
33	Q262040	Arandela muelle A-6		4									
34	Q212040	Tuerca sombrerete M-6		14									
35	Q162040	Tuerca exagonal M-6		14									
36	Q262040	Arandela muelle A-6		14									
37	Z310341	Arandela rectangular		14									
38	Z276204	Junta superior e inferior		2									
39	Z276301	Tunel de secado		1									
40	Q232040	Arandela plana A-6		12									
41	Q262040	Arandela muelle A-6		12									
42	Q212040	Tuerca sombrerete M-6		12									
43	Z276410	Cortina interior completa		1									
44	Z270326	Sujecion cortina		2									
45	Q232040	Arandela plana A-6		2									
46	Q262030	Arandela muelle A-5		2									
47	Q212031	Tuerca sombrerete M-5		2									
48	Z276205	Junta lateral		2									
49	Z276304	Guia secado		2									
50	Z275075	Deslizamiento guias		2									
51	Q232040	Arandela plana A-6		4									
52	Q222012	Tuerca autoblocante M-6		4									

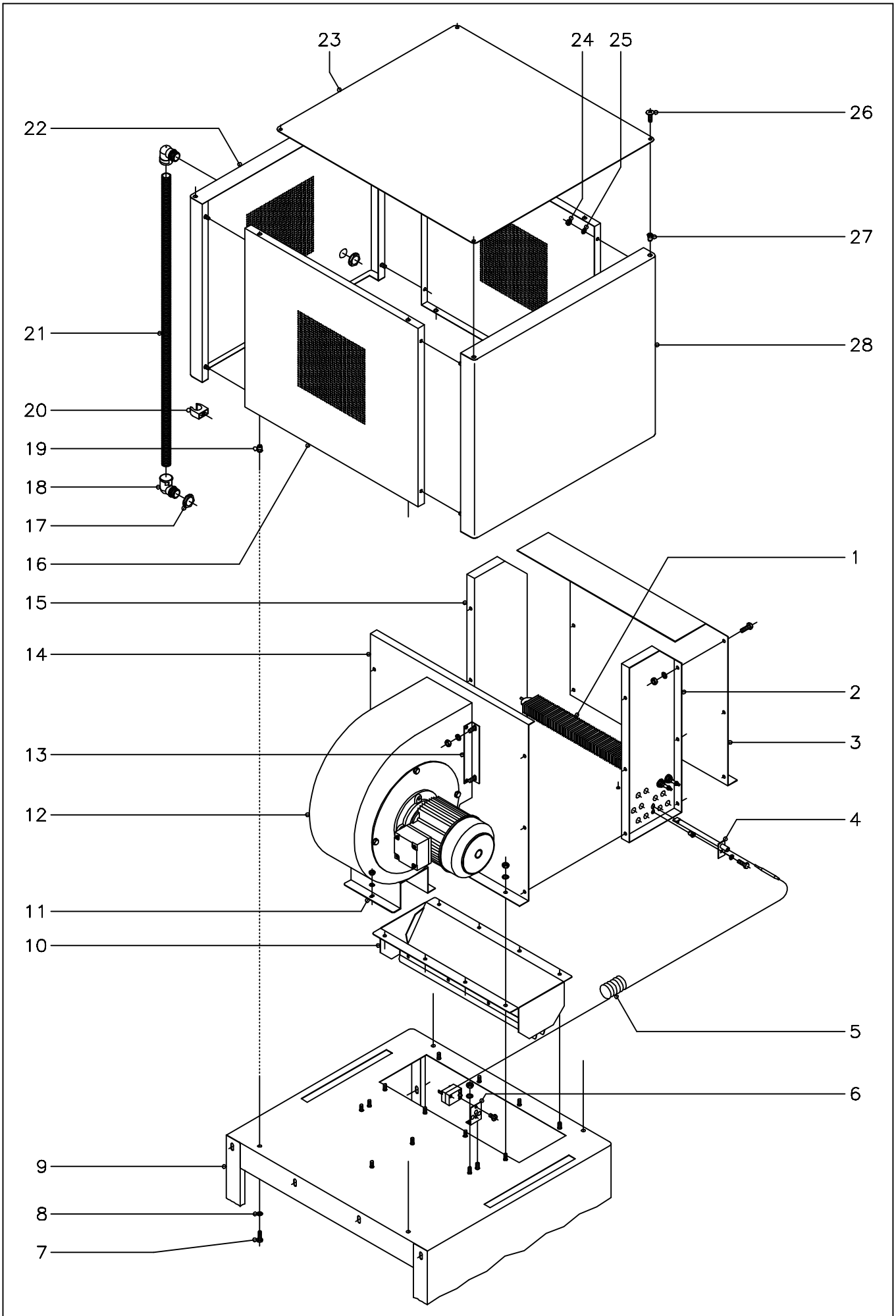

N plano	Firma	Fecha	Aparato	Lamina	
C–1047		5–2001	LAVAVAJILLAS ARRASTRE COMPACTO SECADO (600)	13	Fagor Industrial S.Coop. FAGOR Oñate

MOD.	LAVAVAJILLAS ARRASTRE COMPACTO	ZONA	SECADO (600)	PLANO	C-1047

ITEM	CODIGO	DENOMINACION	TEXTO	SECADO 600									NOTAS
1	Z276391	Resistencia aletas 1500 W. 230 V.		6									
2	Z276329	Frontal caja resistencias		1									
3	Z276326	Lateral izquierdo caja resistencias		1									
	Q012042	Tornillo exagonal M-6x15		14									
	Q262040	Arandela muelle A-6		14									
	Q162040	Tuerca exagonal M-6		14									
4	Z276331	Vaina para bulbo termostato		1									
	Q012042	Tornillo exagonal M-6x15		1									
	Q262040	Arandela muelle A-6		1									
	Q221343	Remache exagonal M-6		1									
5	Z213014	Termostato limitador		1									
	Q081330	Tornillo alomado BZ-3,5x6,5		2									
6	Z850111	Soporte termostato		1									
	Q232040	Arandela plana A-6		2									
	Q162040	Tuerca exagonal M-6		2									
7	Q012042	Tornillo exagonal M-6x15		4									
8	Q262040	Arandela muelle A-6		4									
9	Z276301	Tunel de secado		1									
10	Z276322	Salida secado completa		1									
11	Z276394	Soporte ventilador		1									
	Q262040	Arandela muelle A-6		2									
	Q162040	Tuerca exagonal M-6		2									
12	Z316412	Ventilador centrifugo		1									
13	Z276375	Amarre ventilador escuadra		2									
	Q262040	Arandela muelle A-6		4									
	Q162040	Tuerca exagonal M-6		4									
14	Z276376	Lateral derecho caja resistencias		1									
	Q262040	Arandela muelle A-6		8									
	Q162040	Tuerca exagonal M-6		8									

MOD.	LAVAVAJILLAS ARRASTRE COMPACTO	ZONA	SECADO (600)	PLANO	C-1047

ITEM	CODIGO	DENOMINACION	TEXTO	SECADO 600									NOTAS
15	Z276330	Posterior caja resistencias		1									
	Q012042	Tornillo exagonal M-6x15		14									
	Q262040	Arandela muelle A-6		14									
	Q162040	Tuerca exagonal M-6		14									
16	Z276345	Lateral cubierta		2									
17	R023025	Contratuerca		2									
18	Z703006	Racord 90º		2									
19	Q221343	Remache exagonal M-6		4									
20	Z316354	Abrazadera de presion		2									
21	3712300	Tubo plastico Ø 29xØ 23x950		1									
22	Z276361	Posterior cubierta		1									
23	Z276346	Superior de cubierta		1									
24	Q162040	Tuerca exagonal M-6		8									
25	Q262040	Arandela muelle A-6		8									
26	Q152017	Tornillo amarre M-6x13		4									
27	Q221343	Remache exagonal M-6		4									
28	Z276342	Anterior de cubierta		1									
s/n	Z276341	Instalacion electrica secado		1									
s/n	Z276392	Instalacion electrica auxiliar secado		1									
s/n	Z316381	Cableado secado		1									
s/n	Z316382	Cableado auxiliar secado		1									

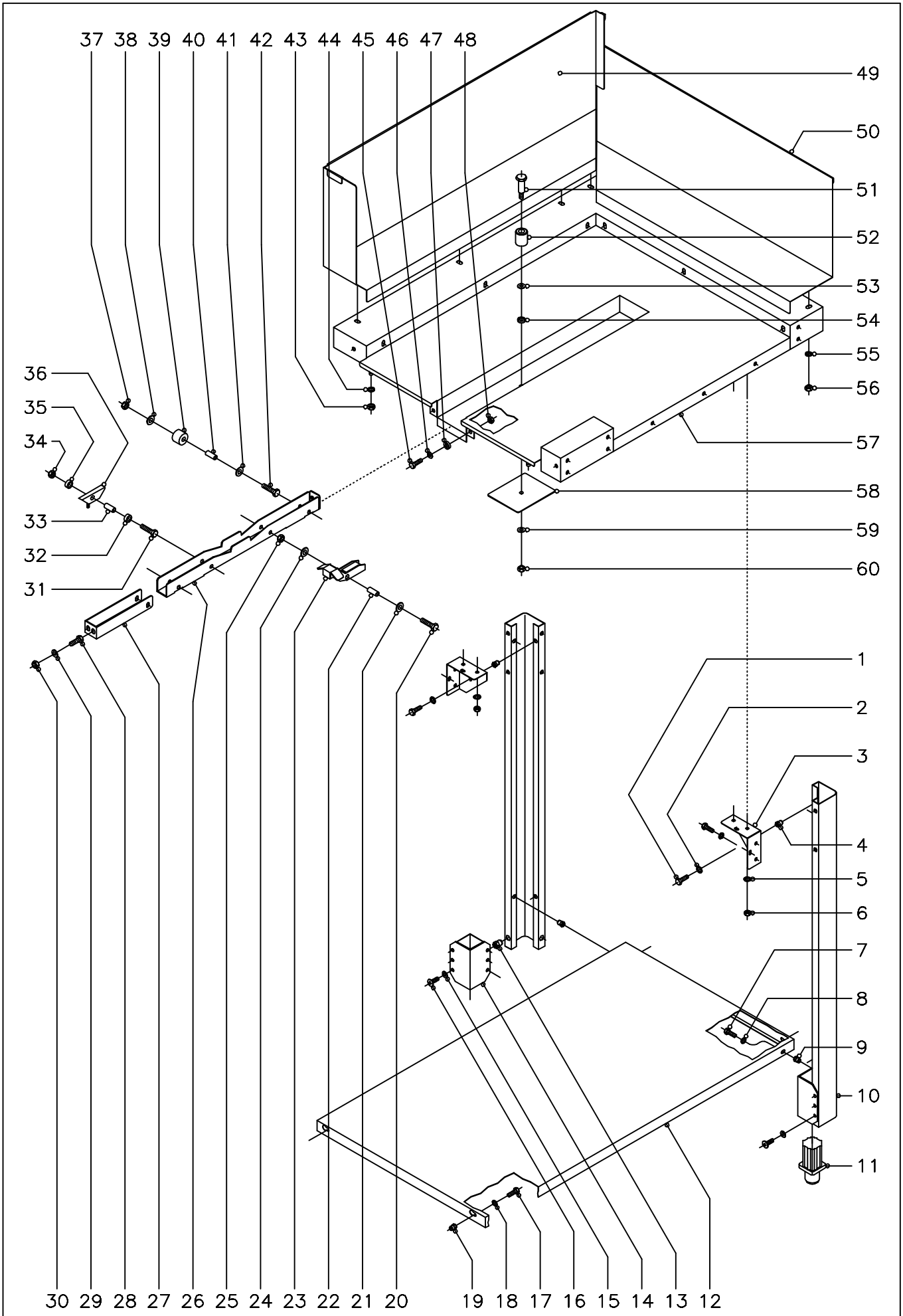

N plano	Firma	Fecha	Aparato	Lamina	
C-1048		5-2001	LAVAVAJILLAS DE ARRASTRE CARGADOR ENTRADA EN ANGULO	14	Fagor Industrial S.Coop. Oñate FAGOR

MOD.	LAVAVAJILLAS DE ARRASTRE	ZONA	CARGADOR ENTRADA EN ANGULO 90º	PLANO	C-1048

ITEM	CODIGO	DENOMINACION	TEXTO	CARGADOR ENTRADA 90º DERECHA	CARGADOR ENTRADA 90º IZQUIERDA								NOTAS
1	Q012031	Tornillo exagonal M-5x10		4	4								
2	Q242030	Arandela abanico A-5		4	4								
3	Z276354	Amarre pata		2	2								
4	Q221342	Remache exagonal M-5		4	4								
5	Q242040	Arandela abanico A-6		4	4								
6	Q162040	Tuerca exagonal M-6		4	4								
7	Q012031	Tornillo exagonal M-5x10		4	4								
8	Q242030	Arandela abanico A-5		4	4								
9	Q221342	Remache exagonal M-5		4	4								
10	Z272505	Pata		2	2								
11	R675610	Pata regulable		2	2								
12	Z272506	Bandeja inferior		1	1						Con modulo de entrada		
12	Z296301	Bandeja inferior		1	1						Con condensador de vahos		
13	Q221343	Remache exagonal M-6		4	4								
14	Z282516	Regulador pata		2	2								
15	Q232040	Arandela plana A-6		4	4								
16	Q152017	Tornillo amarre M-6x13		4	4								
17	Q012031	Tornillo exagonal M-5x10		2	2								
18	Q242030	Arandela abanico A-5		2	2								
19	Q221342	Remache exagonal M-5		2	2								
20	Q012046	Tornillo exagonal M-6x40		1	1								
21	Q232050	Arandela plana A-8		1	1								
22	Z105058	Eje separador		1	1								
23	Z102537	Uña 90º		1	1								
24	Q232050	Arandela plana A-8		1	1								
25	Q221301	Tuerca autoblocante M-6		1	1								
26	Z102536	Carro arrastre		1	1								
27	Z272528	Horquilla		1	1								
28	Q012042	Tornillo exagonal M-6x15		2	2								

MOD.	LAVAVAJILLAS DE ARRASTRE	ZONA	CARGADOR ENTRADA EN ANGULO 90º	PLANO	C-1048

ITEM	CODIGO	DENOMINACION	TEXTO	CARGADOR ENTRADA 90º DERECHA	CARGADOR ENTRADA 90º IZQUIERDA								NOTAS
29	Q232040	Arandela plana A-6		2	2								
30	Q222012	Tuerca autoblocante M-6		2	2								
31	Q012046	Tornillo exagonal M-6x40		1	1								
32	Z105059	Casquillo separador		1	1								
33	Z105058	Eje separador		1	1								
34	Q222012	Tuerca autoblocante M-6		1	1								
35	Z105059	Casquillo separador		1	1								
36	Z105060	Uña arrastre		1	1								
37	Q222012	Tuerca autoblocante M-6		2	2								
38	Q232050	Arandela plana A-8		2	2								
39	Z105057	Rodillo		2	2								
40	Z105058	Eje separador		2	2								
41	Q232050	Arandela plana A-8		2	2								
42	Q012046	Tornillo exagonal M-6x40		2	2								
43	Q162040	Tuerca exagonal M-6		2	2								
44	Q242040	Arandela abanico A-6		2	2								
45	Q012042	Tornillo exagonal M-6x15		4	4								
46	Q232040	Arandela plana A-6		4	4								
47	Q308002	Arandela dubo A-6		4	4								
48	Q222012	Tuerca autoblocante M-6		4	4								
49	Z282542	Peto 90º derecha posterior		1	-								
s/n	Z282532	Peto 90º izquierda posterior		-	1								
50	Z282544	Peto 90º derecha lateral		1	-								
s/n	Z282534	Peto 90º izquierda lateral		-	1								
51	Q102548	Tornillo coginete		1	1								
52	Z102549	Rodillo		1	1								
53	Q232050	Arandela plana A-8		1	1								
54	Q308000	Arandela dubo A-8		1	1								

MOD.	LAVAVAJILLAS DE ARRASTRE	ZONA	CARGADOR ENTRADA EN ANGULO 90º	PLANO	C-1048

ITEM	CODIGO	DENOMINACION	TEXTO	CARGADOR ENTRADA 90º DERECHA	CARGADOR ENTRADA 90º IZQUIERDA								NOTAS
55	Q242040	Arandela abanico A-6		13	13								
56	Q162040	Tuerca exagonal M-6		13	13								
57	Z282540	Mesa entrada 90º derecha		1	-								
s/n	Z282530	Mesa entrada 90º izquierda		-	1								
58	Z102534	Placa refuerzo (caldeado a mesa)		1	1								
59	Q232050	Arandela plana A-8		1	1								
60	Q162050	Tuerca exagonal M-8		2	2								

FI-160 FI-160T FI-200 FI-200H

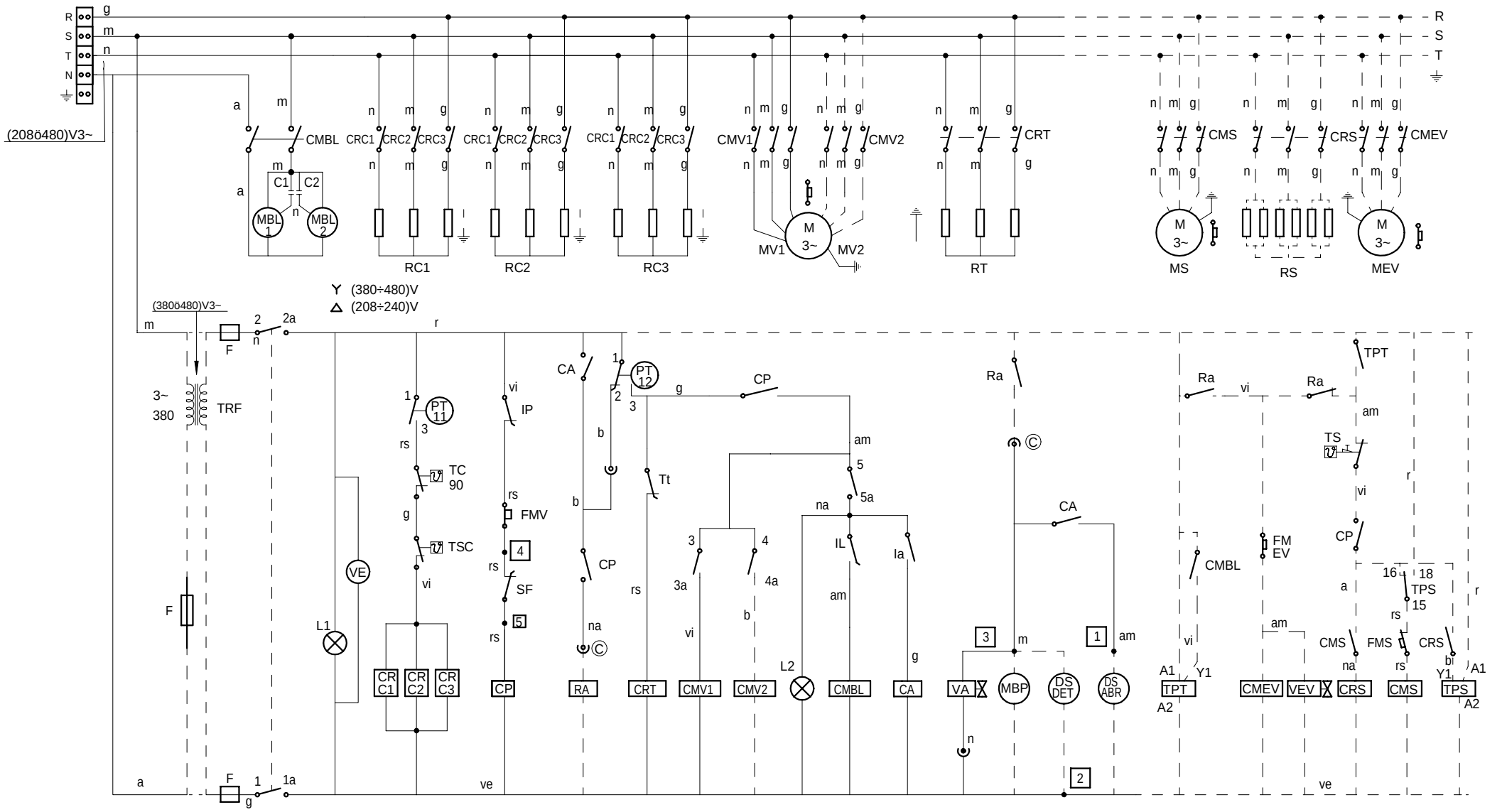

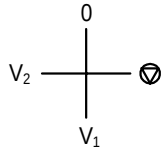

IG	1 1a	2 2a	3 3a	4 4a	5 5a	6 6a
0						
⊽	X	X				
V_1	X	X	X		X	X
V_2	X	X		X	X	X

CODIGO COLORES - CODE DES COULEURS - COLOUR CODE - FARBE CODE - CODICE DI COLORE

n = Negro-Noir-Black-Schwarz-Nero
a = Azul-Bleu-Blue-Blau-Blu
r = Rojo-Rouge-Red-Rot-Rosso
b = Blanco-Blanc-White-Blank-Bianco
g = Gris-Gris-Grey-Gran-Grigio
m = Marron-Marron-Brown-Braun-Marrone
na = Naranja-Orange-Orange-Orange-Arancio
vi = Violeta-Violette-Violet-Viole-Violetta
ve = Verde-Vert-Green-Grün-Verde
rs = Rosa-Rose-Pink-Rose-Roseo
am = Amarillo-Jaune-Yellow-Gelb-Giallo
am/ve = Amarillo-Verde/Jaune-Vert/Yellow-Green/Gelb-Grün/Giallo-Verde

	Esquema teórico FI-160, FI-160T, FI-200, FI-200H		Z-273018		
Nº	Pieza		Nº Clasificacion	Acabado	
Nº	Modificacion	Propuesta de	Fecha	Tolerancias generales	
1	Introducir Ⓒ	Maillo	31-1-02	<5±	50–100± :
				5–25± :	>100±
				25–50± :	∝±

	Firma	Fecha
Dibujado	S. N.	2-2-01
Proyectado		
Comprobado		
Escala		

FAGOR
Fagor Industrial,Koop.Elk, Mugatua

Mecanizado superficial

LAVAVAJILLAS

Plano numero HC-17294 -1

Sustituye al N° HD-16214

Sustituido por

Plano hau ez daiteke erabil ez berrizta gure baimenitz gabe

ECO-160 ECO-160T ECO-200 ECO-200H

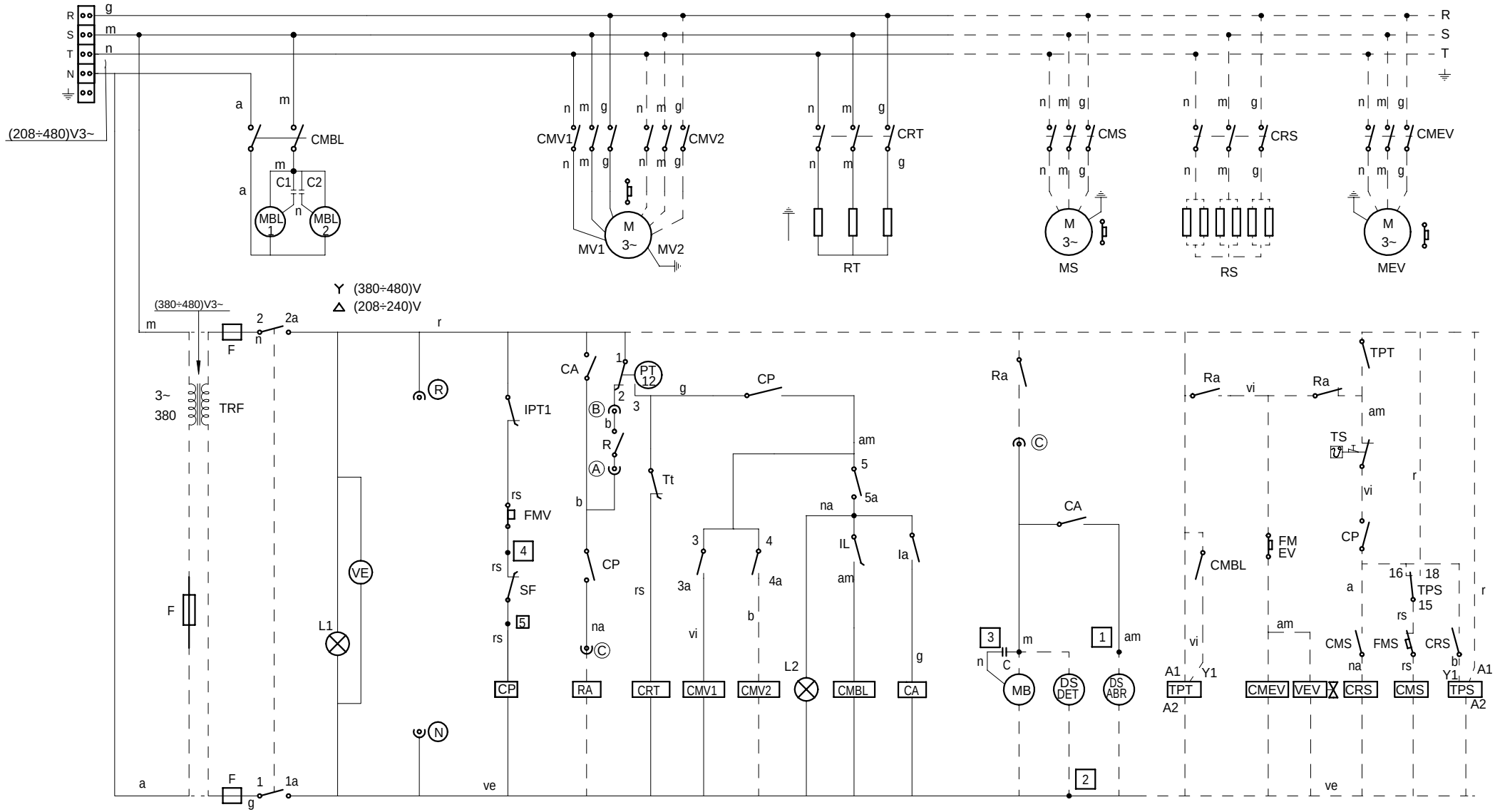

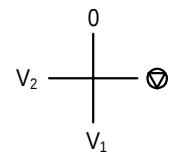

IG	1 1a	2 2a	3 3a	4 4a	5 5a	6 6a
0						
▽	X	X				
V_1	X	X	X		X	X
V_2	X	X		X	X	X

CODIGO COLORES - CODE DES COULEURS - COLOUR CODE - FARBE CODE - CODICE DI COLORE

n = Negro-Noir-Black-Schwarz-Nero
a = Azul-Bleu-Blue-Blau-Blu
r = Rojo-Rouge-Red-Rot-Rosso
b = Blanco-Blanc-White-Blank-Bianco
g = Gris-Gris-Grey-Gran-Grigio
m = Marron-Marron-Brown-Braun-Marrone
na = Naranja-Orange-Orange-Orange-Arancio
vi = Violeta-Violette-Violet-Viole-Violetta
ve = Verde-Vert-Green-Grün-Verde
rs = Rosa-Rose-Pink-Rose-Roseo
am = Amarillo-Jaune-Yellow-Gelb-Giallo
am/ve = Amarillo-Verde/Jaune-Vert/Yellow-Green/Gelb-Grün/Giallo-Verde

	Esquema teórico ECO-160, ECO-160T, ECO-200, ECO-200H	Z-283020	
Nº	Pieza	Nº Clasificacion	Acabado
Nº	Modificacion	Propuesta de / Fecha	Tolerancias generales
1	Introducir A B C	Maillo / 1-2-2002	<5± / 5–25± : / 25–50± : / 50–100± : / >100± / ∝±

	Firma	Fecha
Dibujado	S. N.	28-2-01
Proyectado		
Comprobado		
Escala		

FAGOR

Fagor Industrial,Koop.Elk, Mugatua

Mecanizado superficial

LAVAVAJILLAS

Plano numero HC-17304 -1

Sustituye al Nº HD-16215

Sustituido por

Plano hau ez daiteke erabili ez berrizta gure baimenitz gabe

LEYENDA COMPACTO Y MODULAR

ESPANOL	FRANÇAIS	ENGLISH	DEUTSCH	ITALIANO
Ⓐ Ⓑ = Puntos de conexion con R	Points de conexion R	Conecction point with R	Anschlusspunkte mit R	Punti di collegamento con R
Ⓒ = Puntos de conex.160/200 sin secado ni condensador	Points de conexion 160/200 sans sechege ni condensateur	Connection points 160/200 without drying nor condenser	Anschlusspunkte 160/200 weder ohne Trocknung noch Kondensator	Punti di collegamento 160/200 senza asciugatura né condensatore
C,C1,C2 = Condensador	Condensateur	Condenser	Kondensator	Condensatore
CA = Rele auxiliar aclarado	Relais auxilier rinçage	Rinse auxiliary relay	Hilfsrelais Spülen	Rele ausiliario risciacquo
CMBL 1/2 = Contactor bomba lavado 1/2	Contacteur pompe lavage 1/2	Wash pump contactor 1/2	Kontaktschütz Waschpumpe 1/2	Contattore pompa lavaggio 1/2
CMBPL = Contactor bomba prelavado	Contacteur pompe prelavage	Pre-Wash pump contactor	Kontaktschütz Vorwaschpumpe	Contattore pompa prelavaggio
CMEV = Contactor motor extractor	Contacteur moteur extracteur	Exhaust motor contactor	Kontaktschütz Abzugsmotor	Contattore motore estrattore
CMS = Contactor motor secado	Contacteur moteur sechage	Drying motor contactor	Kontaktschütz Trocknungsmotor	Contattore motore asciugatura
CMV 1/2 = Contactor avance 1/2	Contacteur avance 1/2	Advance contactor 1/2	Kontaktschütz Vorlauf 1/2	Contattore avanzamento 1/2
CMREC = Contactor motor recuperador	Contacteur moteur recuperateur	Motor recover contactor	Kontaktschütz Rekuperatormotor	Contattore motore recuperatore
CRC 1/2/3 = Contactor calentamiento calderin	Contacteur chauf. surchauffeur	Boiler heating contactor	Kontaktschütz Boilerheizung	Contattore riscaldamento boiler
CRS = Contactor resistencia secado	Contacteur resistances sechage	Drying heating element contactor	Kontaktschütz Trocknungsheizwiderstand	Contattore resistenza asciugatura
CRTA = Contactor calentamiento aclarado	Contacteur chaufage rinçage	Rinse heating contactor	Kontaktschütz Spülheizung	Contattore riscaldamento risciacquo
CRT2 = Contactor calentamiento tanque 2	Contacteur chaufage cuve 2	Tank heating contactor 2	Kontaktschütz Heizung Tank 2	Contattore riscaldamento serbatoio 2
CRT11/12 = Contactor calentamiento tanque 1	Contacteur chaufage cuve 1	Tank heating contactor 1	Kontaktschütz Heizung Tank 1	Contattore riscaldamento serbatoio 1
CP = Rele puerta	Relais porte	Door relay	Türrelais	Rele porta
DS.ABR = Dosificador abrillantador	Dosseur de tensoactif	Rinse doser	Dosierer Glanzmittel	Dosatore brillantante
DS.DET.= Dosificador detergente	Dosseur de detergent	Detergent doser	Dosierer Spülmittel	Dosatore detersivo
F = Fusible	Fusible	Fuse	Sicherung	Fusibile
FMEV = Rele termico motor extractor	Relais termique moteur extracteur	Thermic switch exhaust motor relay	Thermorelais Abzugsmotor	Rele termico motore estrattore
FML1/2 = S. Termico bomba lavado 1/2	S. Termique pompe lavage 1/2	Thermic switch pump 1/2	Thermoschalter Waschpumpe 1/2	Rele termico pompa lavaggio 1/2
FMS = Rele termico motor secado	Relais termique moteur sechage	Drying motor thermic relay	Thermorelais Trocknungsmotor	Rele termico motore asciugatura
FMREC = Rele termico motor recuperador	Relais termique moteur recuperateur	Thermic switch recover motor	Thermorelais Rekuperatormotor	Contattore motore recuperatore
FMV = S. Termica moteur avance	S. Termica moteur avance	Thermic switch rack pulling motor	Thermoschalter Vorlaufmotor	Rele termico motore avanzamento
Ia = Micro aclarado	Micro rinçage	Rinse microswitch	Mikroschalter Spülen	Microinterruttore risciacquo
IG = Interruptor general	Interrupteur general	Main switch	Hauptschalter	Interruttore generale
IL = Micro lavado	Micro lavage	Wash microswitch	Mikroschalter Waschen	Microinterruttore lavaggio
IPA = Micro puerta aclarado	Micro porte rinçage	Rinse door microswitch	Mikroschalter Tür Spülen	Microinterruttore porta risciacquo
IPPL = Micro puerta prelavado	Micro porte prelavage	Pre-wash door microswitch	Mikroschalter Tür Vorwaschen	Microinterruttore porta prelavaggio
IPT1/2 = Micro puerta tanque 1/2	Micro porte cuve 1/2	Tank door microswitch 1/2	Mikroschalter Tür Tank 1/2	Microinterruttore porta serbatoio 1/2
L1 = Piloto de encendido	Voyant funcionement	Operation light	Betriebsanzeigelampe	Spia accensione
L2 = Piloto marcha	Voyant demarrage	Start light	Startanzeigelampe	Spia avvio
MB = Bomba de llenado y aclarado	Pompe remplissage rinçage	Fill and rinse pump	Füll-und Spülpumpe	Pompa di riempimento e risciacquo
MBA = Bomba aclarado	Pompe rinçage	Rinse pump	Spülpumpe	Pompa risciacquo
MBL1/2 = Bomba lavado 1/2	Pompe lavage 1/2	Wash pump 1/2	Waschpumpe 1/2	Pompa lavaggio 1/2
MBP = Bomba de presion	Pompe de pression	Pressure pump	Druckpumpe	Pompa a pressione
MBPL = Bomba prelavado	Pompe prelavage	Pre-wash pump	Vorwaschpumpe	Pompa prelavaggio
MEV = Motor extractor vahos	Moteur extracteur vapeur	Exhaust steam motor	Motor Dampfabzug	Motore estrazione vapore
MREC = Motor recuperador	Moteur recuperateur	Recover motor	Rekuperatormotor	Motore recuperatore
MS = Motor secado	Moteur sechage	Drying motor	Trocknungsmotor	Motore asciugatura
MV = Motor avance	Moteur avance	Motor advance	Vorlaufmotor	Motore avanzamento
Pa = Presostato aclarado	Pressostat rinçage	Rinse level switch	Druckregler Spülen	Pressostato risciacquo
PPL = Presostato prelavado	Pressostat prelavage	Pre-wash level switch	Druckregler Vorwaschen	Pressostato prelavaggio
PT2/PT22 = Presostato lavado 2 llenado	Pressostat lavage 2 remplissage	Wash level 2 and fill switch	Druckregler Waschstufe 2 Füllen	Pressostato lavaggio 2 riempimento
PT11 = Presostato lavado 1 calentamiento	Pressostat lavage 1 chauffage	Wash level 1 and heating switch	Druckregler Waschstufe 1 Heizen	Pressostato lavaggio 1 riscaldamento
PT12 = Presostato lavado 1 llenado	Pressostat lavage 1 remplissage	Wash level 1 and fill switch	Druckregler Waschstufe 1 Füllen	Pressostato lavaggio 1 riempimento
PT21 = Presostato lavado 2 calentamiento	Pressostat lavage 2 chauffage	Wash level 2 and heating switch	Druckregler Waschstufe 2 Heizen	Pressostato lavaggio 2 riscaldamento
R = Rele de Generador A.C.	Relais du Generateur	Generator rele	Relais Generator	Rele Generator
Ⓡ Ⓝ = Toma de alimentacion Generador A.C.	Alimentation generateur	Water heater feeding	Stromversorgungsanschluss Generator	Alimentazione generatore
Ra = Rele auxiliar aclarado y llenado	Relais auxilier rinçage remplissage	Rinse and fill auxiliary relay	Hilfsrelais Spülen und Füllen	Rele ausiliario risciacquo e riempimento
RC1/2/3 = Resistencia calderin	Resistance surchauffeur	Boiler heating element	Boilerheizwiderstand	Resistenza boiler
RS = Resistencia secado	Resistance sechage	Drying heating element	Heizwiderstand Trocknen	Resistenza asciugatura
RTA = Resistencia calentamiento aclarado	Resistance chauffage rinçage	Rinse heating heater	Heizwiderstand Spülen	Resistenza riscaldamento risciacquo
RT2 = Resistencia tanque 2	Resistance cuve 2	Tank heater 2	Heizwiderstand Tank 2	Resistenza serbatoio 2
RT11/12 = Resistencia tanque 1	Resistance cuve 1	Tank heater 1	Heizwiderstand Tank 1	Resistenza serbatoio 1
SF = Micro fin recorrido	Micro fin de coourse	Safety end switch	Mikroschalter Zyklusende	Microinterruttore finecorsa
TA = Termostato aclarado	Thermostat de rinçage	Rinse thermostat	Thermostat zum Spülen	Termostato risciacquo
TC = Termostato calderin	Thermostat surchauffeur	Boiler thermostat	Thermostat kessel	Termostato boiler
TPT = Temporizador inicio	Temporisateur demarrage	Start timer	Start-Timer	Timer avvio
TPS = Temporizador secado	Temporisateur sechage	Drying timer	Trocknungs-Timer	Timer asciugatura
TREC = Termostato recuperador	Thermostate recuperateur	Recover thermostat	Rekuperator-Timer	Termostato recuperatore
TRF = Transformador	Transformateur	Trasformer	Transformator	Trasformatore
TS = Termostato secado	Thermostat sechage	Drying thermostat	Trocknungsthermostat	Termostato asciugatura
TSC = Limitador calderin	Thermostat limiteur surchauffeur	Boiler Hi-limit thermostat	Grenzthermostat Boiler	Termostato limitatore boiler
Tt1/2 = Termostato tanque 1/2	Thermostat cuve 1/2	Tank thermostat 1/2	Thermostat Tank 1/2	Termostato serbatoio 1/2
VA = Electrovalvula llenado y aclarado	Electrovanne remplissage rinçage	Fill and rinse valve	Elektroventil Füllen und Spülen	Elettrovalvola riempimento e risciacquo
VE = Ventilador cuadro electrico	Ventilateur tableau electrique	Switchboard fan	Schalttafelventilator	Ventilatore quadro elettrico
VEV = Electrovalvula condensacion vahos	Electrovanne condenseur vapeur	Exhaust condenser solenoide valve	Elektroventil Dampfkondensation	Elettrovalvola condensazione vapore
VL1/2 = Electrovalvula llenado tanque	Electrovanne remplissage cuve	Tank fill valve	Elektroventil Tankfüllung	Elettrovalvola riempimento serbatoio
VG = Electrovalvula general	Electrovanne general	Main valve	Hauptelektroventil	Elettrovalvola generale
VREC = Electrovalvula salida	Electrovanne demarrage	Outlet solenoide valve	Ausgangselectroventil	Elettrovalvola uscita