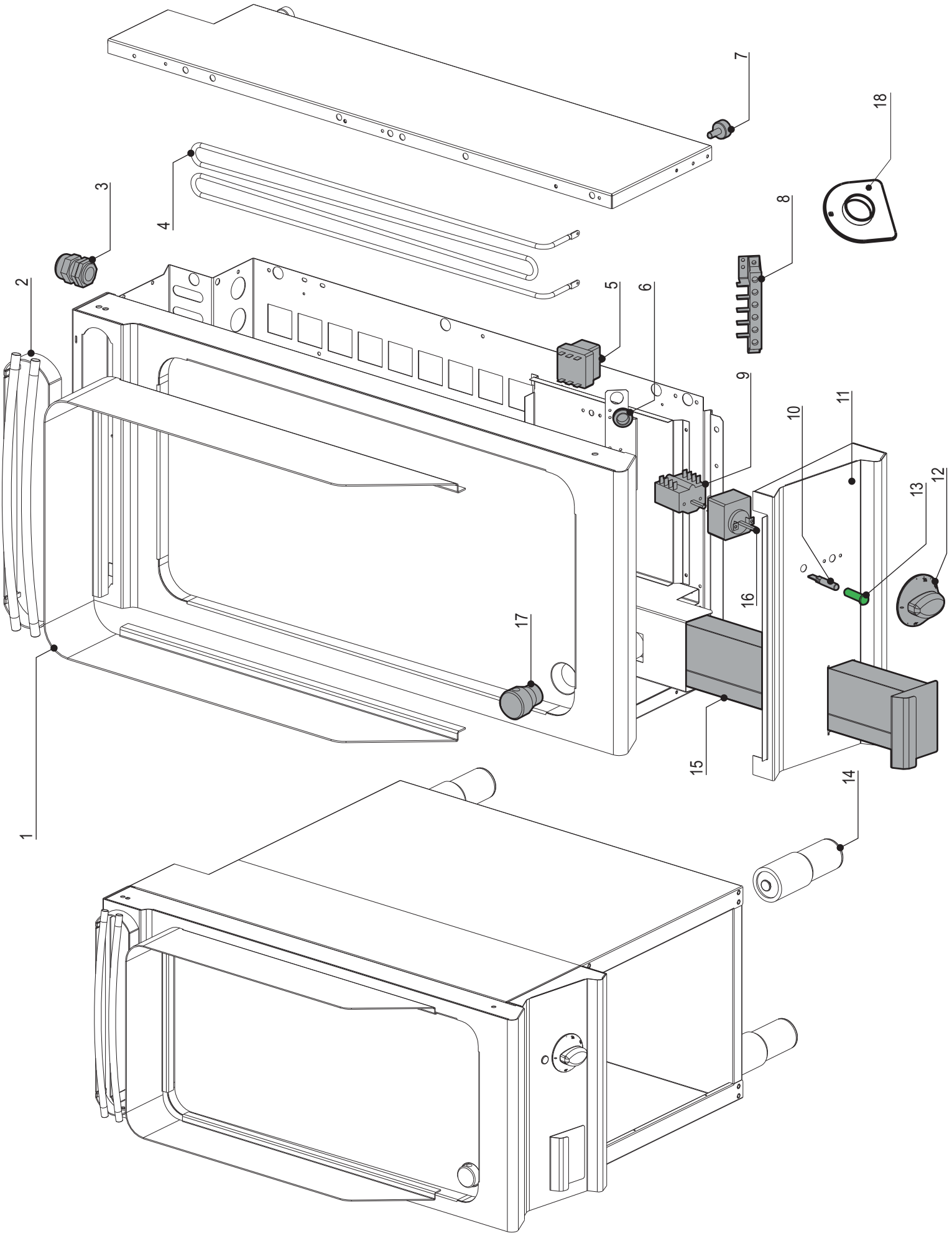
1
2
3
4
5
6
7
8
9
10
11
12
13
14
15
16
17
18

CODICI RICAMBIO PER FINITO / SPARE PARTS FOR THE FINISHED PRODUCT

Aggiornato al/Updated to 27/11/17

Artic./Item	Descrizione/Description	Modello/Model
316075	**FRY TOP ELETTRICO PIASTRA LISCIA CROMATA SU VANO APERTO** **FREESTANDING ELECTRIC FRY-TOP WITH SMOOTH CHROMIUM-PLATED PLATE**	**FTC8FE9**

Cons./Recom.	Pos./Posit.	Ricambio/Replacement			Prezzo/Price List
	00304000	RC00304000	MORSETTO EQUIPOTENZIALE COMPLETO	EQUIPOTENTIAL CONNECTING BLOCK	6,62
	01	RC01446000	ALZATINA FRYTOP FT8L9	SHELF SPLASHBACK FT8L9	118,28
	02	RC01361000	CAMINO H25 L9	FLUE H25 L9	103,39
	03	RC01055000	PRESSACAVO PG21 CON DADO	CABLE GLAND WITH NUT	9,16
*	04	RC01439000	RESISTENZA 230V - 2000W	HEATING ELEMENT	49,32
*	05	RC00305000	TERMOSTATO DI SICUREZZA	SAFETY THERMOSTAT	85,19
	06	RC00018000	PASSACAVO OVA 304	CABLE GLAND OVA 304	3,97
	08	RC00194000	MORSETTIERA FV 122 B	CONNECTING BLOCK	9,16
*	09	RC00070000	COMMUTATORE TRIFASE	SWITCH	20,52
*	10	RC01782000	LAMPADA SEGN.NEON FASTON VERDE 230V	GREEN NEON LAMP 230V	6,09
	11	RC02057000	CRUSCOTTO FT8E7/9	CONTROL PANEL	66,01
	12	RC02033000	MANOPOLA FRYTOP ELETTRICO NERA	BLACK KNOB	9,76
	12	RC02034000	MANOPOLA FRYTOP ELETTRICO GRIGIA	GREY KNOB	9,05
*	13	RC01783000	PORTALAMPADA TRASPARENTE D10	TRANSPARENT LAMP HOLDER D10	5,30
	14	RC01386000	PIEDE 2" C/VITE	FOOT WITH SCREW	20,63
	15	RC01365000	CASSETTO RECUPERO OLIO FT L9	OIL COLLECTING DRAWER FT L9	40,28
*	16	RC00285000	TERMOSTATO DI LAVORO	WORKING THERMOSTAT FT	61,89
	17	RC00573000	TAPPO PER FRYTOP	OIL DRAIN PLUG	16,21
	18	RC01905000	SOTTOMANOPOLA EL 1L NERO	BLACK UNDERKNOB	7,70
	18	RC02024000	SOTTOMANOPOLA EL 1L GRIGIO	GREY UNDERKNOB	7,18

L'azienda si riserva il diritto di apportare ulteriori aggiornamenti senza preavviso. / The data may be updated without prior warning