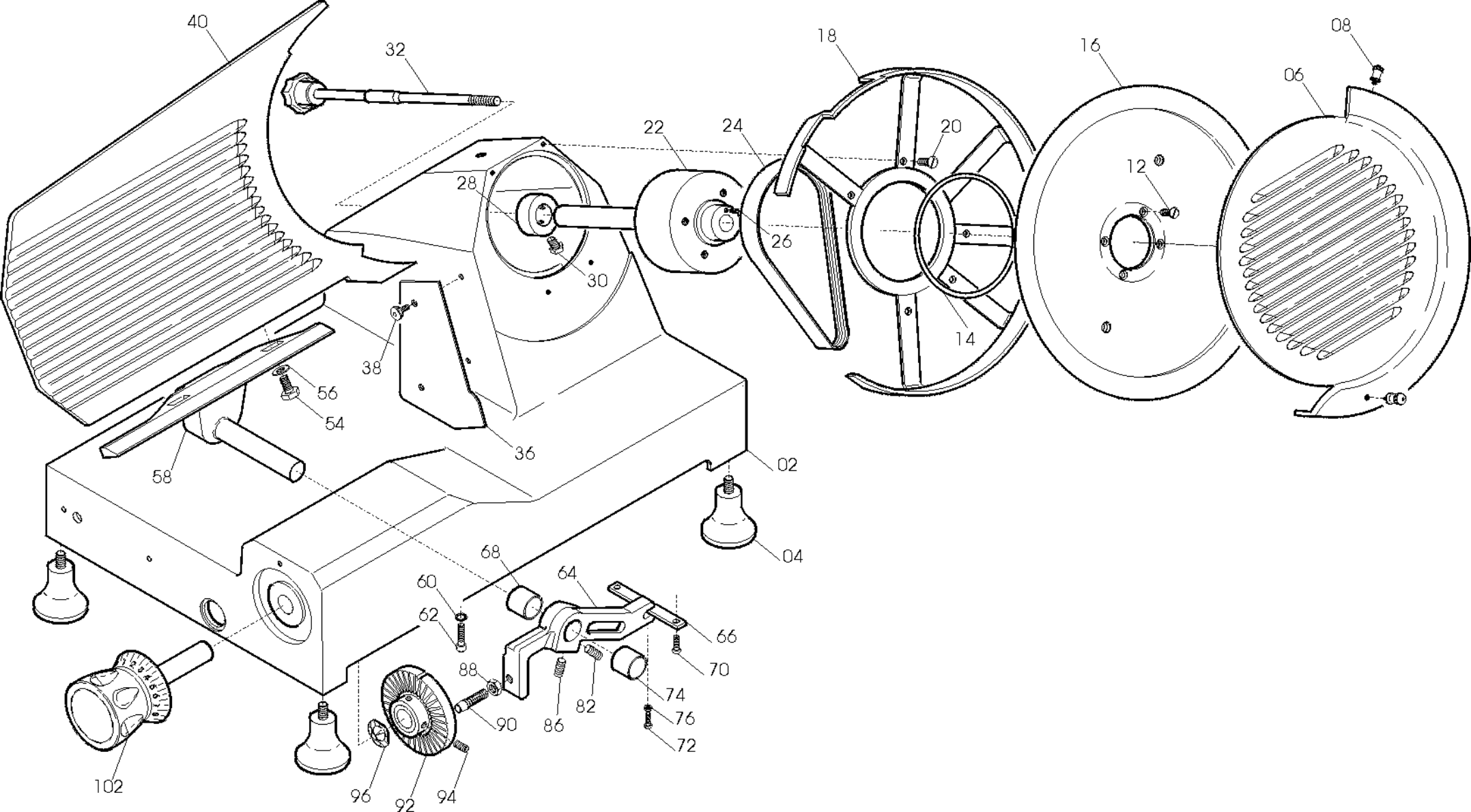
40
32
18
16
08
06
22
24
20
12
28
26
30
14
38
56
54
36
58
02
04
68
64
60
62
66
70
88
74
76
90
86
82
72
102
96
92
94

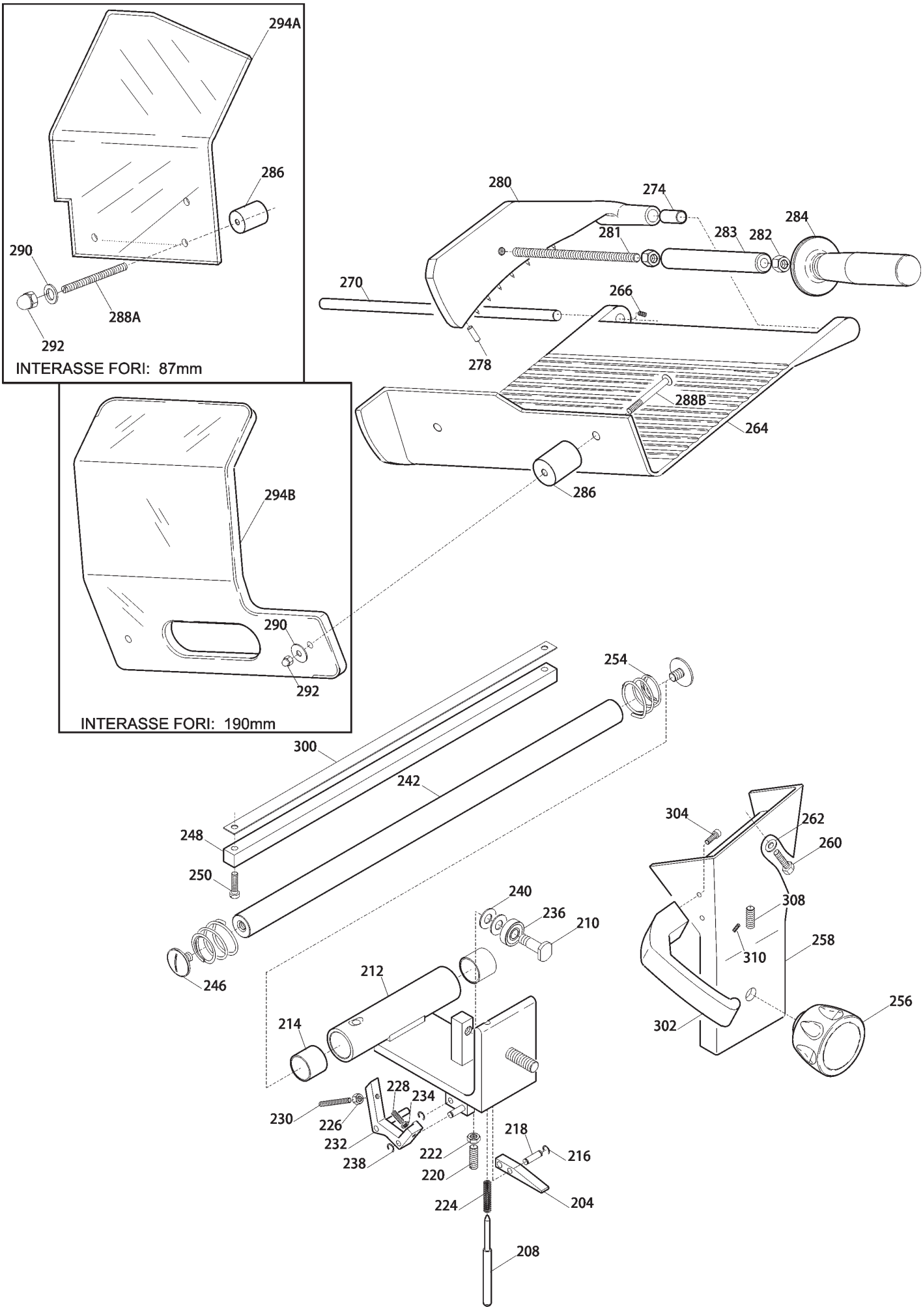
294A
286
290
288A
292
INTERASSE FORI: 87mm
280
274
284
281
283
282
270
266
278
288B
264
286
294B
290
292
INTERASSE FORI: 190mm
254
300
242
248
250
246
240
236
210
212
214
228
234
230
226
232
238
218
216
222
220
224
204
208
304
262
260
308
310
258
256
302

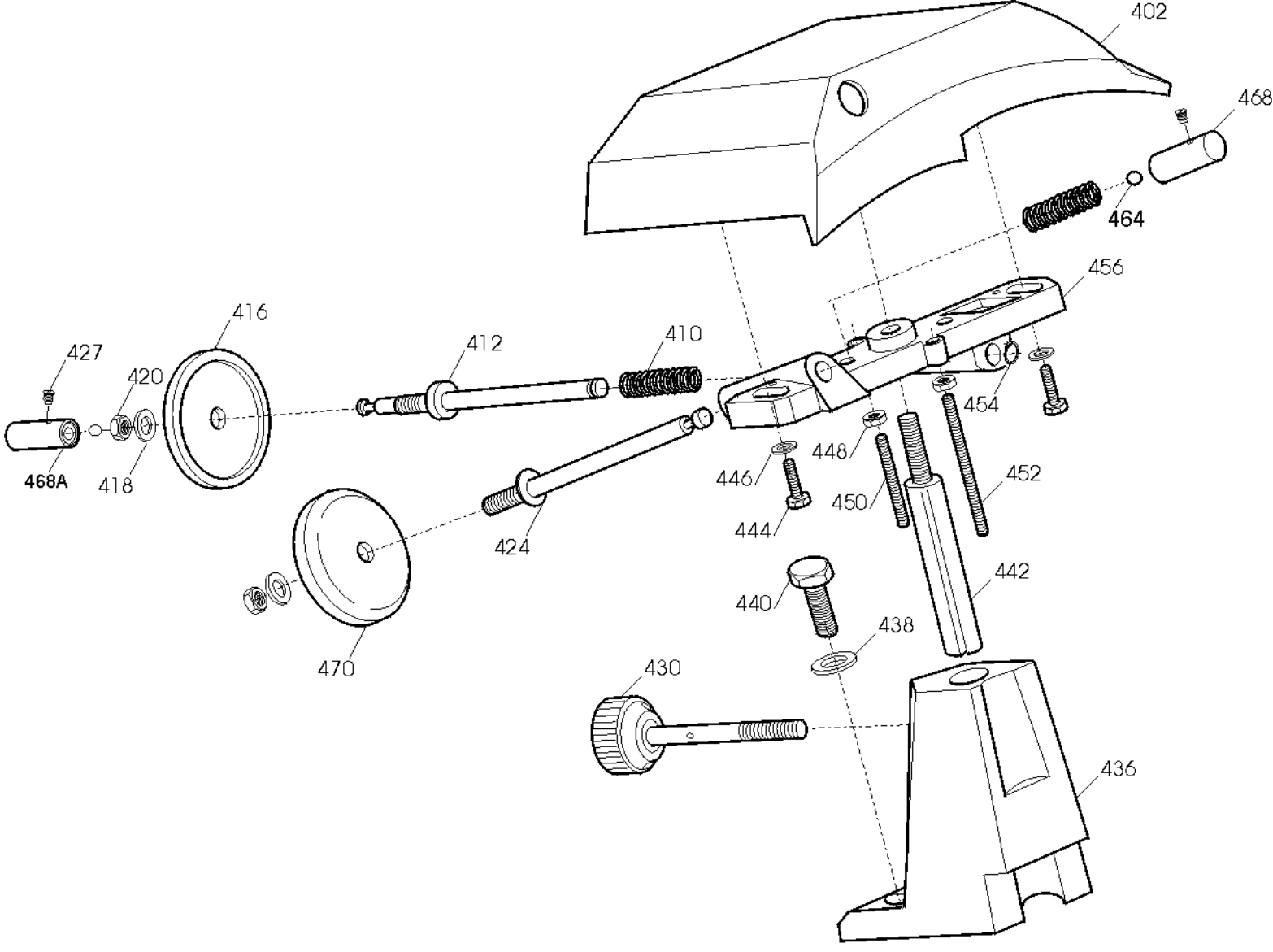
402
468
464
456
416
427
420
412
410
454
468A
418
446
448
452
444
450
424
442
440
438
470
430
436

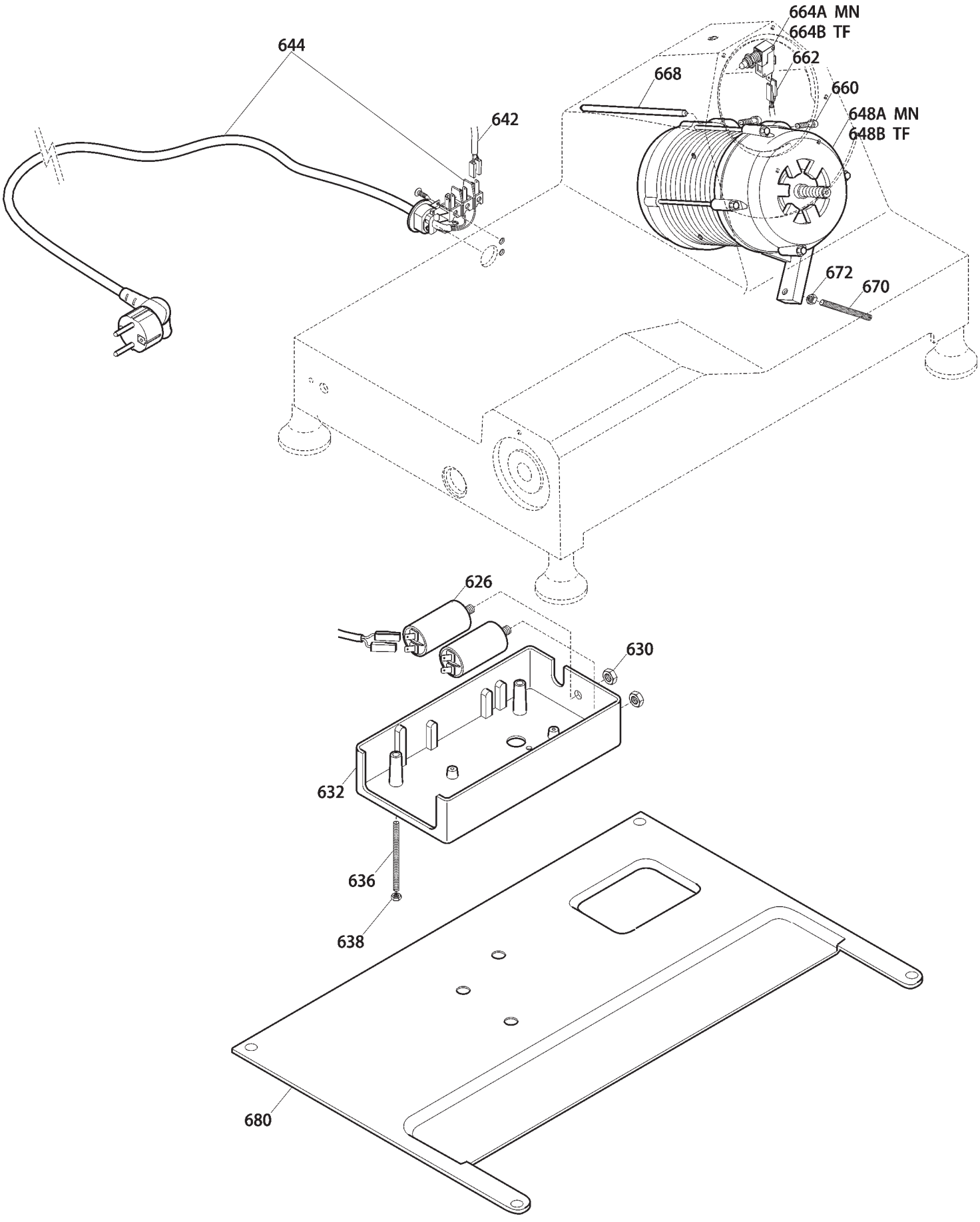
644
642
664A MN
664B TF
662
668
660
648A MN
648B TF
672
670
626
630
632
636
638
680

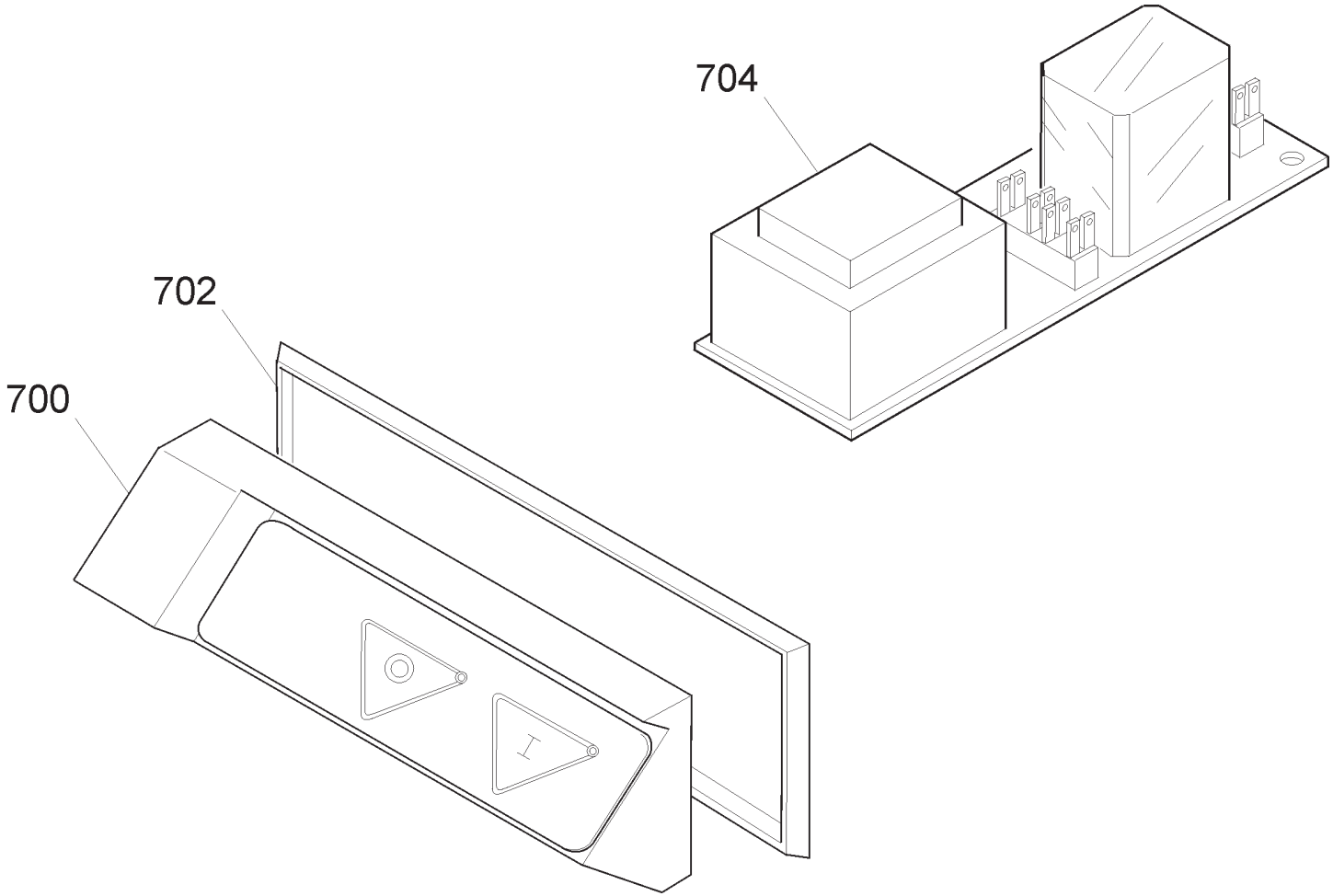
704
702
700

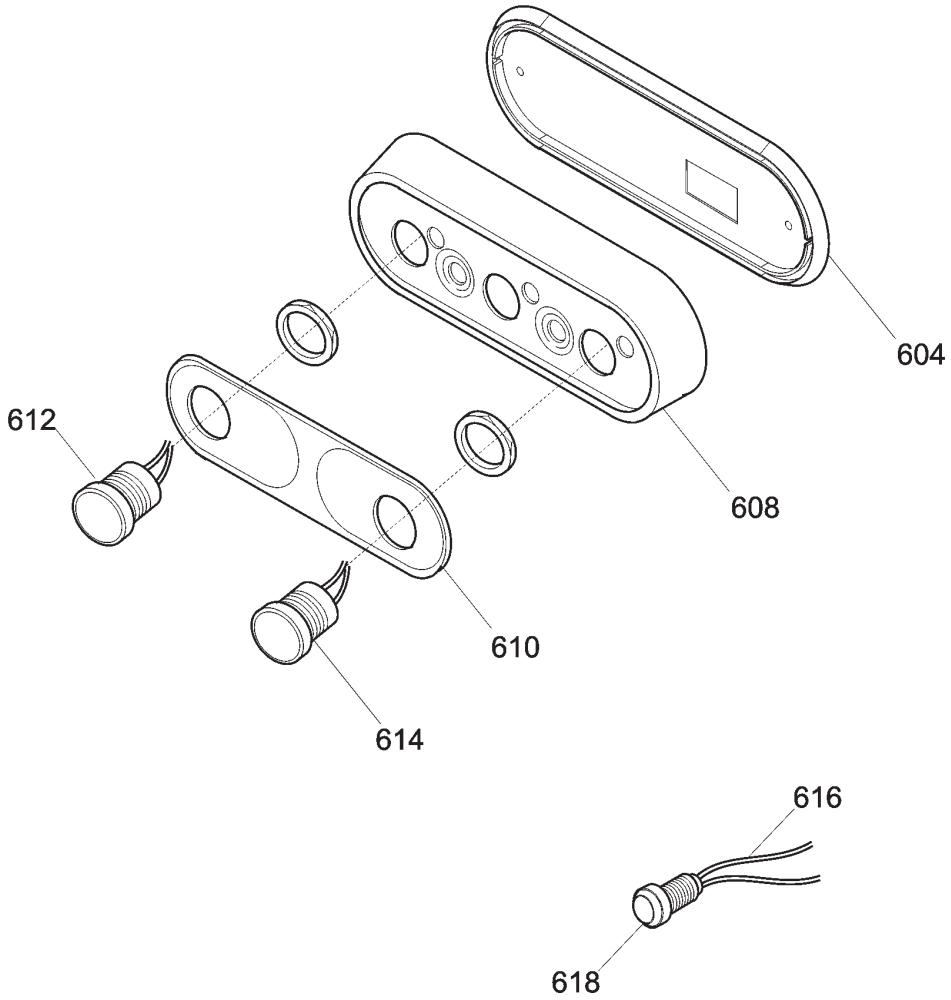
604
608
612
610
614
616
618

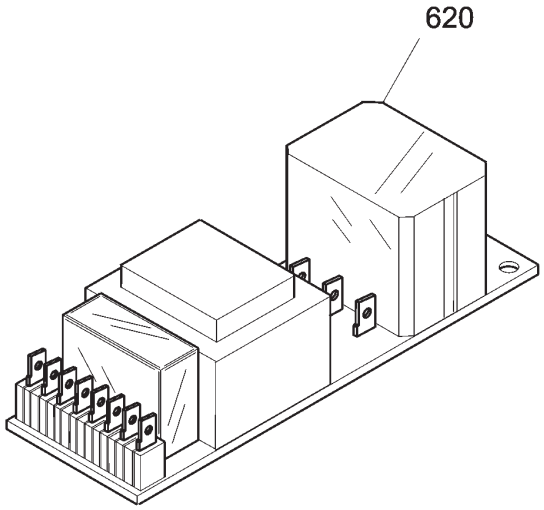
620

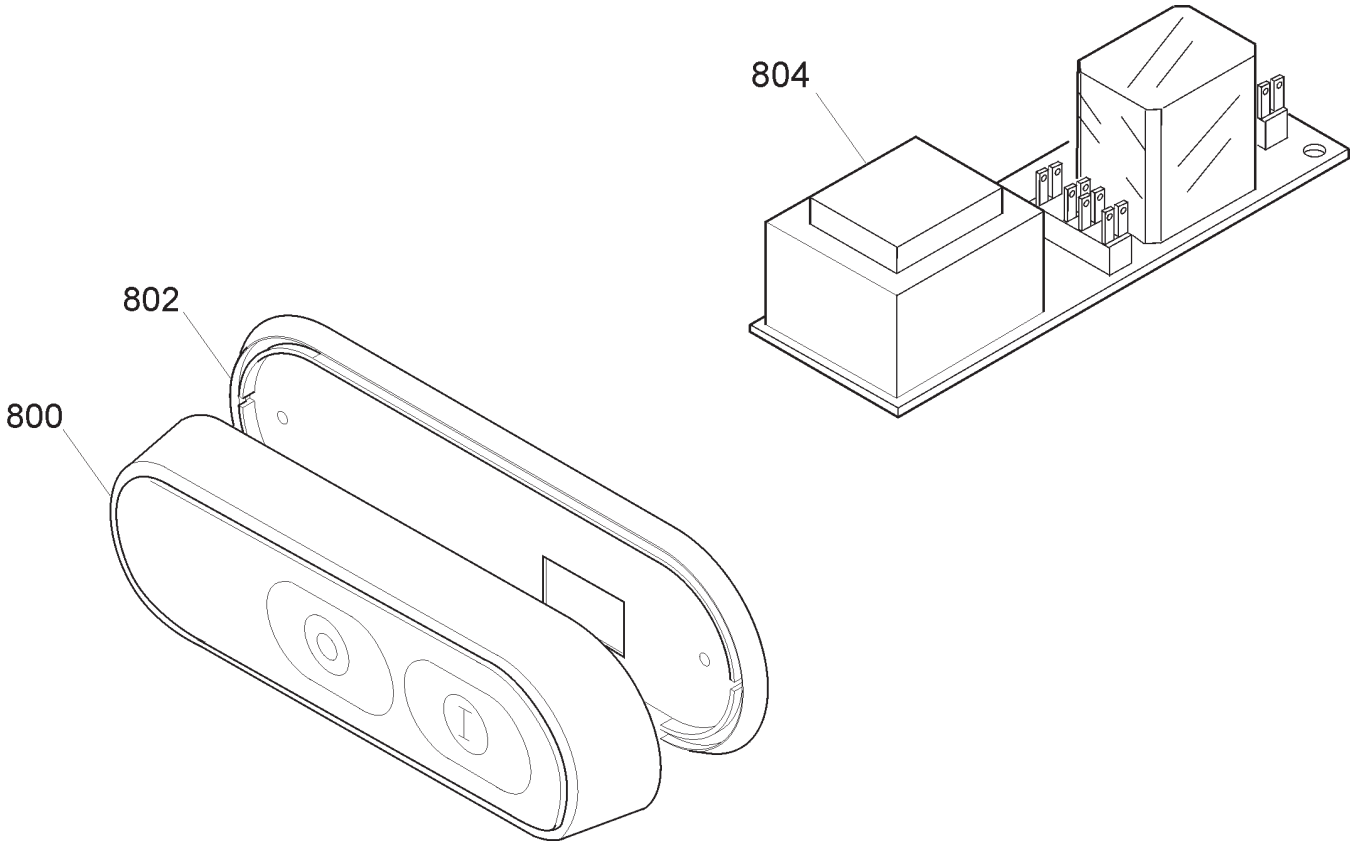
804
802
800

Pulsantiera AGATA 350 CE TAV. UNICA

Riferiment	Nome prodotto	Codice
800C	CORPO PUL.BIANCA NEUTRA MONTATA	19702022
800B	CORPO PUL.BLU NEUT.MONT.NO GUAR	19702021
800A	CORPO PUL.NEUTRA MONT.NO GUARNIZIO	19702004
802	GUARNIZIONE PULSANT.NEUTRA TONDA	19563034
804B	CIRCUITO DI POT.RIP.220-380 TF	19411008
804A	CIRCUITO DI POTENZA TUV 220 MN	19411007
700	CORPO PUL.PICCOLA MONT.NO GUARNIZIO	19702000
702	GUARNIZIONE PULSANT.PICCOLA SRM	19563030
704B	CIRCUITO DI POT.RIP.220-380 TF	19411008
704A	CIRCUITO DI POTENZA TUV 220 MN	19411007
NR	CORPO PUL.NEUTRA IT MONTATA NO GUAR	19702036
RS	CORPO PUL.NEUTRA RS IT MON.NO GUAR	19702040
604	GUARNIZIONE PULSANT.NEUTRA TONDA	19563034
608 RS	SCATOLA PER PULS.ROSSA NEUTRA	19563120
608 NR	SCATOLA PER PULSANTI NEUTRA	19563118
610	MASCHERINA X PULSANTIERA OP/NEUT.IT	19420164
612	PULSANTE NERO NO	19410140
614	PULSANTE BIANCO NO	19410142
616	CAVETTO PROLUNGA LAMPADA SPIA	19410750
618	SPIA UNIFICATA 220-380 VOLT	19410406
620A	SCHEDA POT.LED SID 110-230 OM.UL CB	19411102
620B	SCHEDA POT.LED SID 400 OM. CB	19411103
2	BASAMENTO GTA 330:350	AVG002
4	PIEDINO 275:370 M8	19560202
6	PARALAMA CE GTA 350	AVH006
8	POMOLO PARALAMA GTA 330:350	AVG008
14	OR ANELLO PROT.LAMA GTA 350 CE	AVH014
16	LAMA 350 - 57/4/280 NAZ. F.ESTR.	18350574280F
16T	LAMA 350 - 57/4/280 TEFLON F.ESTR.	18350574280TF
18A	ANELLO PROT.LAMA ALL. GTA 350	AVH018A
18	ANELLO PROT.LAMA INOX GTA 350	AVH018
22	PULEGGIA MONTATA GTA 330:350	AVG022
24	CINGHIA TB2 430X10 LMP GTA 330-350	IB7003412
28	ANELLO PORTAMIC. GTA 330:350	AVG028
32	TIRANTE P.LAMA GTA 330:350	AVG032
36	PARAFETTA GTA 330:350	AVG036
38	VITE FISS.PARAFETTA GTA 330:350	AVG038
40	VELA CE GTA 350	AVH040
58	SUPPORTO VELA GTA 330:350	AVG058
64	MOVIMENTO GTA 330:350	AVG064
66	PIASTRINA MOVIMENTO GTA 330:350	AVG066
68	BOCCOLA 20 X 15 GTA 330:350	AVG068
74	BOCCOLA 20 X 20 GTA 330:350	AVG074
90	RULLINO MOVIMENTO GTA 330:350	AVG090
92	CAMMA CE GTA	AVA092
96	RONDELLA ONDULATA GTA 330:350	AVG096
102	MANOPOLA NUMERATA CE GTA	AVA102

120	DISCO ESTRATTORE LAMA PER 350	19702512
204	SALTAR. DRITTO GTA 330:350	AVG204
208	ASTA PER SGANCIO GTA 330:350	AVG208
210	VITE FISS. GTA 330:350	AVG210
212	CARRELLO GTA 330:350	AVG212
214	BOCCOLA 20 X 25 GTA 330:350	AVG214
218	PERNO GTA 330:350	AVG218
220	GRANO GTA 330:350	AVG220
224	MOLLA 1X7,5X42X15 GTA 330:350	AVG224
232	SGANCIO GTA 330:350	AVG232
236	CUSCINETTO CARR. 6000 2RS R11	19320154
242	BARRA TONDA GTA 330:350	AVG242
246	VITE CROMATA GTA 330:350	AVG246
248	BARRA QUADRA GTA 330:350	AVG248
254	MOLLA B. TONDA GTA 330:350	AVG254
256	MANOPOLA GAMBO GTA 330-350	AVG256
258	GAMBO GTA 330:350	AVG258
264	PIATTO CE GTA 330:350	AVG264
266	GRANO GTA	AVA266
270	ASTINA PRESSA MERCE GTA 300	AVE270
274	BOCCOLE AUTOLUBRIF. GTA 300	AVE274
278	PARACOL. P.MERCE GTA 250-275-300	AVA278
280	PRESSAMERCE CE GTA 300	AVE280
281	PRIG.MAN.P.MERCE CE GTA 250/350	AVA281
283	BUSS.MAN.P.MERCE CE C40/3 250/350	AVA283
284	MANOPOLA PRES.MERC.CON FLANG.X CE	19562904
286	DISTANZIALI PARAMANO 300-385	19521609
288A	PRIG.MED.AFFIL.PARAMAN.M5 X 47	19336006
288B	PRIGIONIERO DIST.PARAM.M6X62 VCS-CG	19336103
290	RONDELLA 6 X 24	19340165
292	DADO CIECO M 06	19362008
294	P.MANO PIATTO GTA 330-350	19562335
300	PIATTINA SCORR. GTA 330:350	AVG300
302	MANIGLIA X GAMBO SAG. GTA	AVA302
402	CAPPOTTINA GTA 330:350	AVG402
410	MOLLA P.SBAV. GTA 250:300	AVA410
412	PERNO SBAVATURA GTA 250:300	AVA412
416	MOLA SB GTA 330-350 CE	AVG416
418	RONDELLA GTA	AVA418
420	DADO GTA	AVA420
424	PERNO AFFILATOIO GTA 250:300	AVA424
427	GRANO GTA	AVA427
430	VOLANTINO AFFILATOIO GTA	AVA430
436	COLONNINA GTA 300	AVE436
438	RONDELLA GTA	AVA438
440	VITE FISS. COLONNINA GTA	AVA440
442	COLONNINA FRESATA GTA 300	AVE442
444	VITE GTA	AVA444
446	RONDELLA GTA	AVA446
448	DADO GTA	AVA448

450	PRIGIONIERO CORTO GTA 300	AVE450
452	PRIGIONIERO LUNGO GTA 300	AVE452
454	SEGER GTA	AVA454
456	CORPO AFF. GTA 300	AVE456
464	SFERA GTA	AVA464
468	PULSANTE AFFIL. GTA 250:300	AVA468
470	MOLA AF GTA 330-350 CE	AVG470
626	CONDENSATORE SG330 6,3UF CODOLO M8	19410308
632	SCATOLA RELAIS GTA	AVA632
642	CAVETTO ALIM. PULS. GTA	AVA642
644A	CAVO ALIM.COMP. SUKO CON PA 205	19410530
644B	CAVO ALIM.COMP. TF ITALIANA PA 205	19410536
648A	MOTORE 230V/50MN GTA 330:350	AVG648A
648B	MOTORE 380V/50TF GTA 330:350	AVG648B
662	CAVETTO MICRO GTA	AVA662
664A	MICROINTERRUTTORE MN GTA	AVA664A
664B	MICROINTERRUTTORE TF GTA	AVA664B
668	PERNO MOTORE GTA 330:350	AVG668
670	TIRANTE MOTORE GTA 330:350	AVG670
680	COPERTURA INFERIORE GTA 330:350	AVG680