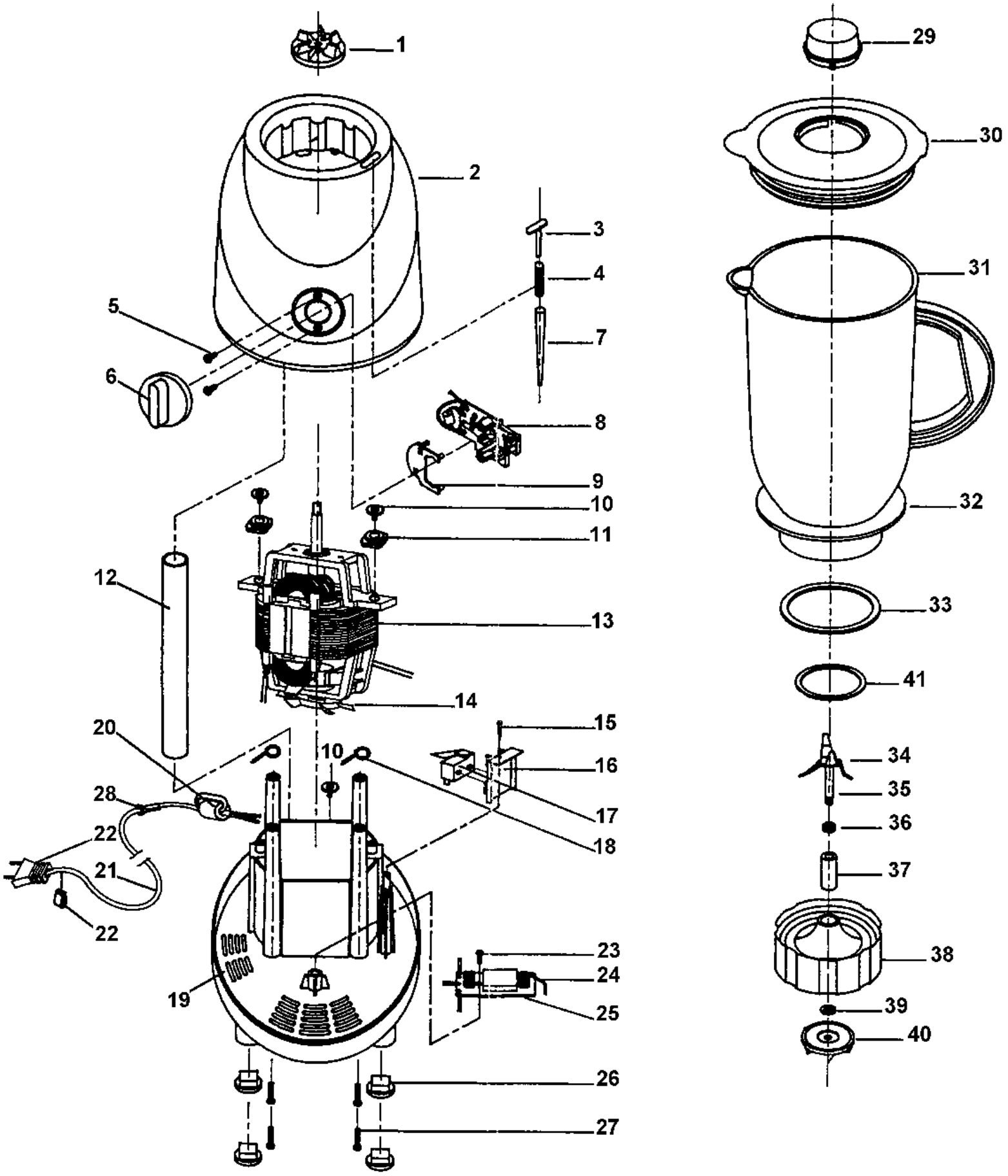
1
2
3
4
5
6
7
8
9
10
11
12
13
14
15
16
17
18
19
20
21
22
22
23
24
25
26
27
28
29
30
31
32
33
41
34
35
36
37
38
39
40

PEGASO CE DOM. TAV. UNICA

Riferime	Nome prodotto	Codice
1	GIUNTO TRASCINAM. SUP. PEGASO	KOPE001
2	CORPO PEGASO	KOPE002
3	AZIONATORE MICRO PEGASO	KOPE003
4	MOLLA AZION. MICRO PEGASO	KOPE004
6	MANOPOLA PEGASO	KOPE006
7	ASTINA AZION. MICRO PEGASO	KOPE007
08-set	SELETTORE VELOCITA PEGASO	KOPE008
12	SCARICO PEGASO	KOPE012
13	MOTORE PEGASO	KOPE013
14	VENTOLA MOTORE PEGASO	KOPE014
16	SUPPORTO MICRO PEGASO	KOPE016
17	MICRO PEGASO	KOPE017
19	COPERTURA INF. PEGASO	KOPE019
20	FILTRO PEGASO	KOPE020
21-22	CAVO ALIMENTAZ. COMPL. PEGASO	KOPE021
25	SCHEDA PEGASO	KOPE025
26	PIEDINI PEGASO	KOPE026
28	PASSACAVO PEGASO	KOPE028
29	TAPPO COPERCHIO PEGASO	KOPE029
30	COPERCHIO PEGASO	KOPE030
31	BICCHIERE PEGASO	KOPE031
32	SUPPORTO BICCHIERE PEGASO	KOPE032
33	GUARNIZIONE PEGASO	KOPE033
34-35	COLTELLI PEGASO	KOPE035
37	DISTANZIALE PEGASO	KOPE037
38	BASE BICCHIERE PEGASO	KOPE038
40	GIUNTO TRASC. INF. PEGASO	KOPE040
41	GUARNIZIONE PICCOLA PEGASO	KOPE041