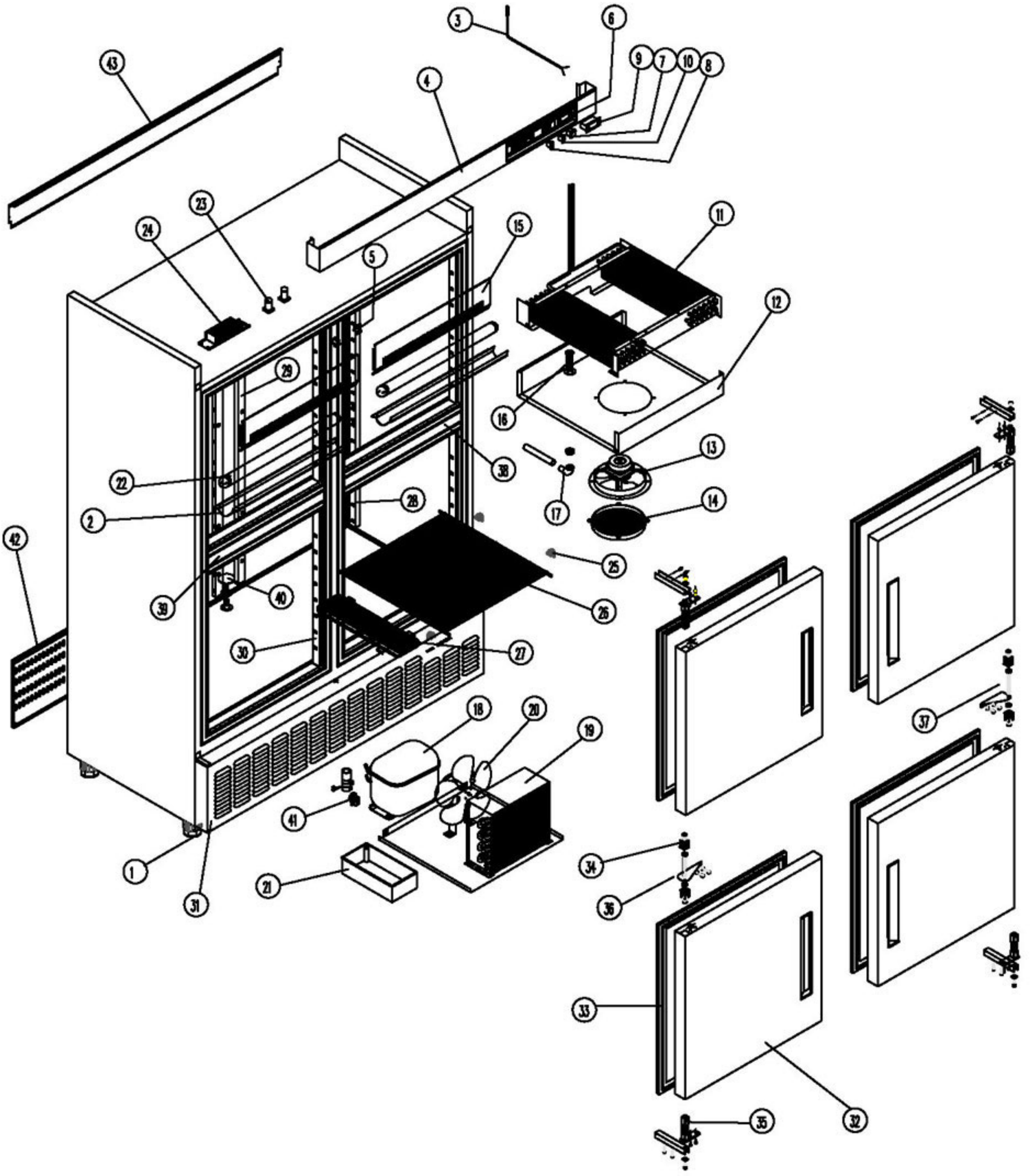

A1 ARMARIOS SNACK

COD. PIEZA:

SUSTITUYE A:

SUSTITUIDO POR:

COTAS SIN TOLERANCIA DIN 7168-f

	GRADO TOLERANCIA	FINO	MEDIO	GRUESO
ANGULAR	HASTA 10 mm	±1°		±1° 30'
	MAS DE 10 A 50 mm	±30'		±50'
	MAS DE 50 A 120 mm	±20'		±25'
	MAS DE 120 A 400 mm	±10'		±15'
	MAS DE 400 mm	±5'		±10'
LINEAL	GRADO TOLERANCIA	FINO	MEDIO	GRUESO
	HASTA 3 mm	±0,05	±0,10	±0,15
	MAS DE 3 A 6 mm	±0,05	±0,10	±0,20
	MAS DE 6 A 30 mm	±0,10	±0,20	±0,50
	MAS DE 30 A 120 mm	±0,15	±0,30	±0,80
	MAS DE 120 A 400 mm	±0,20	±0,50	±1,20
	MAS DE 400 A 1000 mm	±0,30	±0,80	±2,00
	MAS DE 1000 A 2000 mm	±0,50	±1,20	±3,00

Material:

Acabado:

COMÚN A

MODELO	Ud.	MODELO	Ud.	MODELO	Ud.	MODELO	Ud.	MODELO
AFP-1404-U.S.M.C.								

A4	Nombre	Fecha	FAGOR FAGOFRI s.a.
Dibujado	G.CH	10-3-03	
Modificado	MJGG	26-3-03	
Escala 1:25	RECAMBIOS AFP-1404-U.S.M.C.		Código máquina:

RECAMBIOS ARMARIOS

revisión 26-03-2003

FAGOR

Fagofri s.a.

MODELOS

Nº	CÓDIGO	DESCRIPCIÓN	RECAMBIOS AFP-1404 U.S.M.C.
1	6007050016	PATA REGUL. 63X90 ARMARIOS SNACK	4
2	6007170105	PERFIL POLICARBONATO 538 MM	2
3	6021350013	SONDA TERMOST.REF NTC 15KOhm	1
4	A109010126	CABEZA AFP-1400 R-7	1
5	6021130008	MICRORRUPTOR RECTANGULAR LUCE.	2
6	A177010007	CUADRO PANEL ABS APP	1
7	6021130001	INTERRUPTOR BIPOLAR AMB. ON/OFF	1
8	6021130002	INTERRUPTOR UNIPOL.LUMINOS. AMB.	1
9	6021350015	TERMOSTATO TERM. REFRIG. ID 961F	1
10	6021130010	PILOTO RECTANG.AMBAR SEÑAL LUMIN.	1
11	6029010039	BAT.AFP-1600 B12T3R420A4S(PINTADO)	1
12	A109050064	SUJECCIÓN VENTILADOR 1600	1
13	6021050001	VENTIL.EVAP.5W ARO/TIRO FORZAD.	1
14	6003010035	REJILLA PROTECCIÓN VENTILADOR	1
15	A109050049	EMBELLECEDOR FRONT. INT.	2
16	6003010033	DESAGÜE 1/2 PULG.CUELLO CORTO	1
17	6003010175	CODO PVC MIXTO 90º 20X1/2	1
18	6021010008	COMPRES.SC-12-G R 134A	1
19	6029020011	CONDENSADOR 9X3 NEUTRO IZD-DCHA	1
20	6021050002	VENTILADOR 10W PATA PALA 220V	1
21	6003010023	BANDEJA EVAPORACIÓN AUTOMÁTICA	1
22	6021290001	TUBO FLUORESCENTE DE 15W	2
23	6021290009	CEBADOR 1-22W 220W	2
24	6021290022	REACTANCIA 40W 220V 60HZ	1
25	6003010020	SOPORTE PARRILLA	18
26	6027010016	PARRILLA ARMARIO SNACK 524X565	6
27	6027010017	PARRILLA SUPLEM. SNACK 160X430	3
28	A109050160	CREMALL.COST.SNACK	2
29	A109050009	CREMALL.CENTRAL SNACK	2
30	A109050069	CREMALL.MARCO PUERTA PEQ.	8
31	A179050015	REJILLA MOTOR AFP-1404-U.S.M.C.	1
32	A169010013	PUERTA PEQ.AFP TIRADOR ABS	4
33	6045010013	BURLETE 636X736 ARM. PUERTA PEQ	4
34	6003010136	CAJA ALOJAM.MUELLE GRIS	4
35	6033010003	BISAGRA TRS1D DOBLE MUELLE	4
36	A169090005	BISAGRA PUERTA PEQ.AFP.1404 USMC IZDA	1
37	A169090006	BISAGRA PUERTA PEQ.AFP.1404 USMC DCHA	1
38	A161130003	FRONTI HORIZ.POSTIZO DCHA	1
39	A161130002	FRONTI HORIZ.POSTIZO IZDA	1
40	A185010001	CIERRE DESAGÜE AFP-1404 USMC	1
41	6021010019	RELE COMPRESOR SC-12G	1
42	A109170063	REJ.INF.TRASERA AFP-1400GALVAN	1
43	A109170066	REJ.SUP.TRASERA AFP-1400GALVAN	1