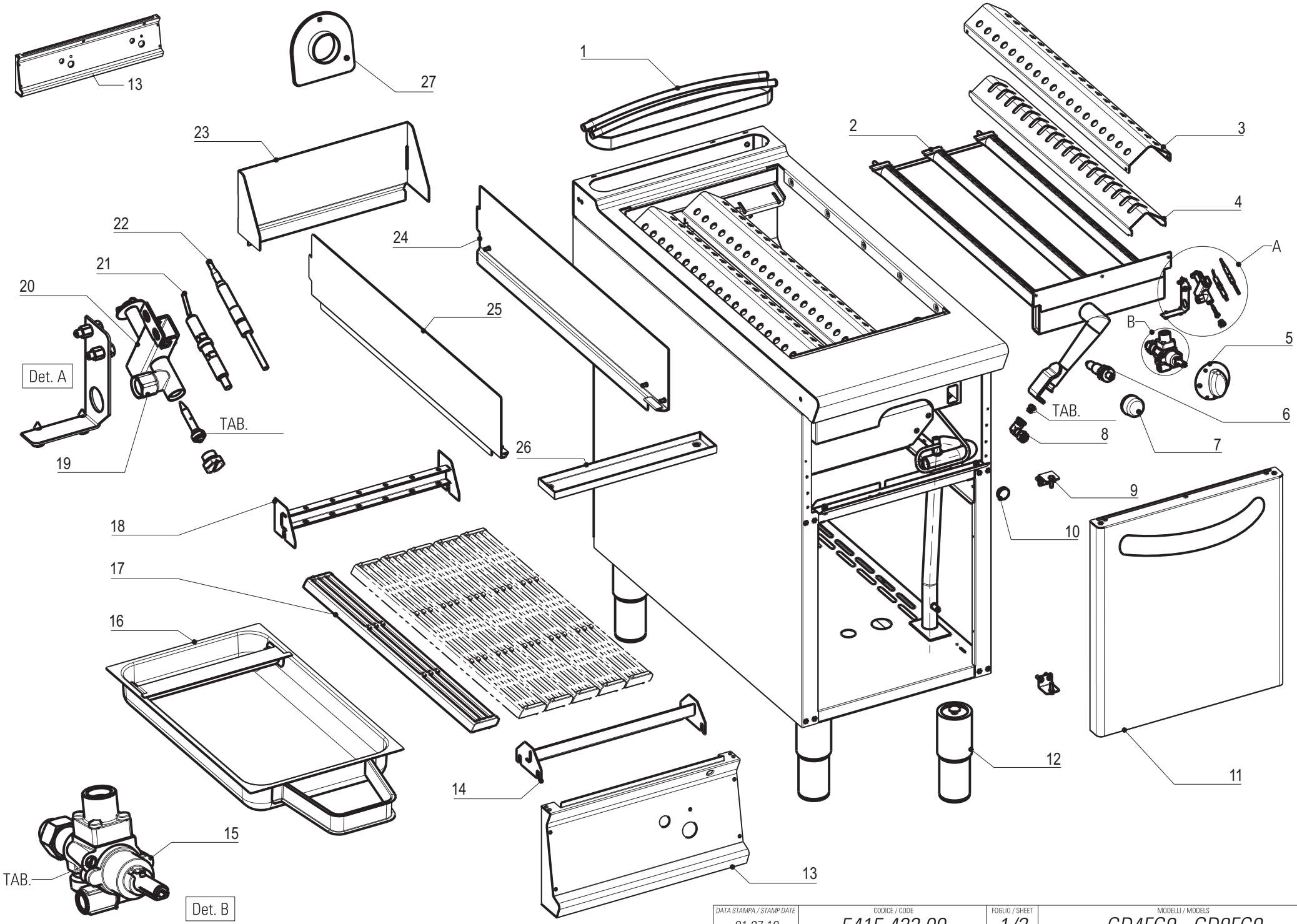

DATA STAMPA / STAMP DATE	CODICE / CODE	FOGLIO / SHEET	MODELLI / MODELS
01.07.10	5415.433.00	1/2	GD4FG9 - GD8FG9

CODICI RICAMBIO PER FINITO / SPARE PARTS FOR THE FINISHED PRODUCT

Aggiornato al/Updated to 27/11/17

Artic./Item	Descrizione/Description	Modello/Model
333112	**GRIGLIA GAS CON GRIGLIA IN GHISA** **GAS GRILL WITH CAST IRON GRID**	**GD4FG9**

Cons./Recom.	Pos./Posit.	Ricambio/Replacement			Prezzo/Price List
	00119000	RC00119000	PILOTA ACCENDITORE 3 VIE	PILOT IGNITER	23,17
	01784000	RC01784000	MANIGLIA VANO PROFI3520	HANDLE	39,47
	01812000	RC01812000	FIANCO DX FREESTANDING L9	FREESTANDING RIGHT SIDE TECNO90	158,88
	01813000	RC01813000	FIANCO SX FREESTANDING L9	FREESTANDING LEFT SIDE TECNO90	158,88
	01900000	RC01900000	ANELLO CAPPUCCIO PIEZO	PIEZO IGNITER NIPPLE RING	8,99
	01	RC01361000	CAMINO H25 L9	FLUE H25 L9	103,39
	02	RC01696000	BRUCIATORE GD_FG9	BURNER GD_FG9	202,69
	03	RC02332000	TEGOLO SUPERIORE GD_FG9		58,71
	04	RC02331000	TEGOLO INFERIORE GD_FG9		48,40
	05	RC02110000	MANOPOLA PENTOLA/GRIGLIA GAS GRIGIA	GREY KNOB	8,79
*	06	RC00128000	ACCENDITORE PIEZO CON DADO	PIEZO IGNITER	16,99
	07	RC01685000	CAPPUCCIO IN GOMMA PER PIEZO	GUMMY CAP FOR PIEZO IGNITER	9,71
	08	RC01400000	PORTAUGELLO A L BRUCIATORI TOP	NOZZLE HOLDER	15,11
	09	RC01392000	CERNIERA PORTA VANO L9	DOOR HINGE	16,88
	10	RC01135000	MAGNETE PER PORTE VANI	MAGNET FOR COMPARTMENT DOORS	5,96
	11	RC02084000	PORTA VANO TECNO74/90	DOOR	203,84
	12	RC01386000	PIEDE 2" C/VITE	FOOT WITH SCREW	20,63
	15	RC00126000	RUBINETTO GAS CON DADI	GAS COCK	136,04
	16	RC01697000	VASCA ACQUA GD9		
	17	RC01694000	ELEMENTO GRIGLIA GHISA GD_G9	CAST IRON GRID ELEMENT TECNO90	47,27
	19	RC01140000	GRUPPO PILOTA	TOP BURNER PILOT GROUP	21,40
	20	RC00121000	SUPPORTO PILOTA CON VITI	PILOT SUPPORT WITH SCREWS	6,29
*	21	RC00120000	CANDELETTA D'ACCENSIONE	SPARK PLUG	13,47

L'azienda si riserva il diritto di apportare ulteriori aggiornamenti senza preavviso. / The data may be updated without prior warning

Artic./Item	Descrizione/Description	Modello/Model
333112	**GRIGLIA GAS CON GRIGLIA IN GHISA** **GAS GRILL WITH CAST IRON GRID**	**GD4FG9**

Cons./Recom.	Pos./Posit.	Ricambio/Replacement			Prezzo/Price List
*	22	RC00118000	TERMOCOPPIA M9X1 L600	TERMOCOUPLE	15,56
	23	RC01689000	PARASPRUZZI POSTERIORE GD4FG7/9		
	24	RC01690000	PARASPRUZZI DX GD9		
	25	RC01691000	PARASPRUZZI SX GD9		
	27	RC02078000	SOTTOMANOPOLA GAS NEUTRO NERO	BLACK UNDERKNOB	7,70
	27	RC02081000	SOTTOMANOPOLA GAS NEUTRO GRIGIO	GREY UNDERKNOB	7,18

L'azienda si riserva il diritto di apportare ulteriori aggiornamenti senza preavviso. / The data may be updated without prior warning