DESPIECE TECNICO

Cocinas a Gas
Fourneaux a Gaz
Gas Cookers
Gas Herde
Cucine a Gas

GAMA 900

Modelos:

CG 9-20
CG 9-40
CG 9-60
CG 9-41
CG 9-61
CG 9-82

Abril 2006 April

FAGOR

Fagor Industrial

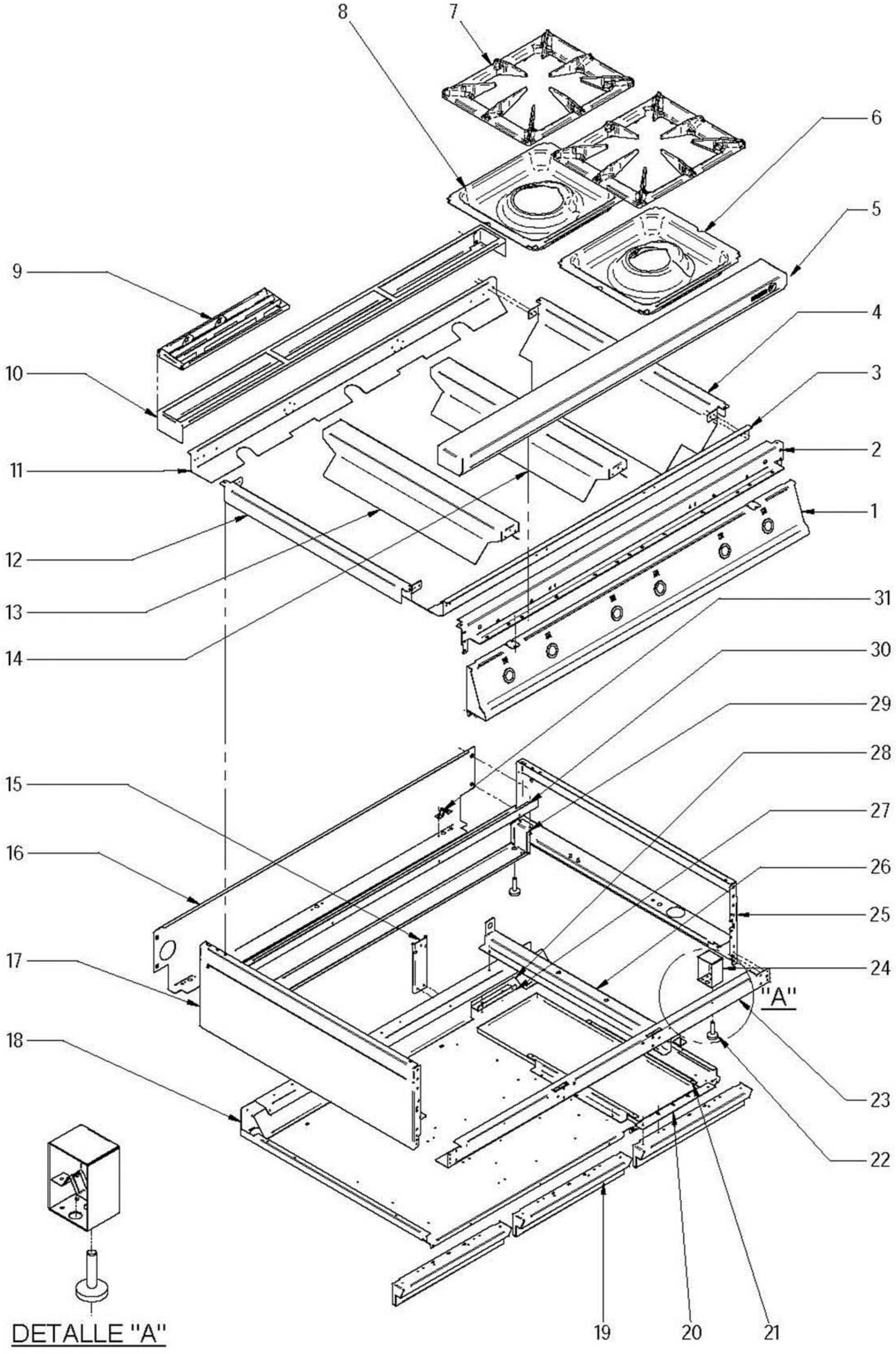

DETALLE "A"

N plano	Firma	Fecha	Aparato		Lamina	
C-1663		2006-04	MUEBLE COCINAS CG9-20, 40, 60		1	Fagor Industrial S.Coop. Oñate

MOD.	COCINAS	ZONA	MUEBLE	PLANO	C-1663

ITEM	CODIGO	DENOMINACION	TEXTO	CG9-20	CG9-40	CG9-60					NOTAS
1	U012801000	PORTAM. COMPL CG9-2		1	_	_					
1	U022801000	PORTAM. COMPL CG9-4		_	1	_					
1	U032801000	PORTAM. COMPL CG9-6		_	_	1					
	Q152004000	TORNIL, APLASTADO M5x13 A304		2	2	2					
2	X502666000	ESCUA INTER AMAR ANTE 1/2M		1	_	_					
2	U022601000	ESCUA INTER AMAR ANTE 1 M		_	1	_					
2	U032601000	ESCUA INTER AMAR ANTE 1 1/2M		_	_	1					
	Q221342000	REMACHE EXAGONAL M5		2	2	2					
	Q152004000	TORNIL, APLASTADO M5x13 A304		6	6	6					
	Q221343000	REMACHE EXAGONAL M6		2	2	3					
	Q302022000	ARANDELA 16x6x1,2 A304		4	4	6					
3	U015401000	ANTER, INTER MESA 1/2M		1	_	_					
3	U025410000	ANTER, INTER MESA 1M		_	1	_					
3	U035401000	ANTER INTER MESA 1 1/2M		_	_	1					
	Q419005000	REMACHE 4x8 ALMG3 / ALUMINIO		8	8	10					
4	U565450000	LATERAL DERECHO DE MESA		1	1	1					
	Q152004000	TORNIL, APLASTADO M5x13 A304		2	2	2					
5	X505401000	ANTERIOR MESA 1/2M		1	_	_					
5	U025401000	ANTERIOR MESA 1 M		_	1	_					
5	U035402000	ANTERIOR MESA 1 1/2M		_	_	1					
	Q152004000	TORNIL, APLASTADO M5x13 A304		2	2	3					
	Q302022000	ARANDELA 16x6x1,2 A304		2	2	3					
6	U025404000	VERTEDERO QUEMADOR 4000		1	2	3					
7	U025411000	PARRILLA GAMA 900		2	4	6					
8	U025405000	VERTEDERO QUEMADOR 8000		1	2	3					
9	R205425000	EMBELLECEDOR ESMALTE		1	2	3					
10	R205429000	SOPORTE EMBELLECEDOR 1/2M		1	_	_					
	R205428000	SOPORTE EMBELLECEDOR 1 M		_	1	_					
10	R205430000	SOPORTE EMBELLECEDOR 1 1/2M		_	_	1					
	Q412000000	REMACHE TUBULAR 4x8		2	2	2					

MOD.	COCINAS	ZONA	MUEBLE	PLANO	C-1663

ITEM	CODIGO	DENOMINACION	TEXTO	CG9-20	CG9-40	CG9-60					NOTAS
11	U015400000	POSTER INTE MESA 1/2M		1	_	_					
11	U025409000	POSTER INTE MESA 1 M		_	1	_					
11	U035400000	POSTER INTE MESA 1 1/2M		_	_	1					
12	U025408000	LATERAL IZQUIERDO DE MESA		1	1	1					
	Q152004000	TORNIL, APLASTADO M5x13 A304		2	2	2					
13	U565454000	CENTRAL DE MESA		_	1	1					
	Q419005000	REMACHE 4x8 ALMG3 / ALUMINIO		_	6	12					
14	U585454000	CENTRAL DE MESA DERECHA		_	_	1					
15	U022604000	SOPORTE CENTRAL MESA		_	1	2					
	Q419005000	REMACHE 4x8 ALMG3 / ALUMINIO		_	4	8					
16	R152811000	PANEL POSTERIOR 0,5 M G9-00		1	_	_					
16	R162813000	PANEL POSTERIOR 1 M G9-00		_	1	_					
16	U572850000	PANEL POSTERIOR 1,5 M G9-00		_	_	1					
	Q419005000	REMACHE 4x8 ALMG3 / ALUMINIO		2	4	8					
17	R162812000	LATERAL COMPLETO IZDO, G9-00		1	1	1					
	Q221342000	REMACHE EXAGONAL M5		1	1	2					
	Q221342000	REMACHE EXAGONAL M5		2	2	3					
	Q221343000	REMACHE EXAGONAL M6		4	4	4					
18	U012600000	BASE BANDEJAS 1/2 M		1	_	_					
18	U022602000	BASE BANDEJAS 1 M			1	_					
18	U032602000	BASE BANDEJAS 1 1/2 M		_	_	1					
	Q152004000	TORNIL, APLASTADO M5x13 A304		2	6	6					
	Q419005000	REMACHE 4x8 ALMG3 / ALUMINIO		2	3	3					
19	H012816000	ASA BANDEJA IZQUIER, DERECHA		1	2	3					
	Q419005000	REMACHE 4x8 ALMG3 / ALUMINIO		3	4	6					
20	H012808000	BANDEJA COMPLETA CG9-00		1	2	3					
21	U562640000	GUIA CENTRAL BANDEJAS		_	4	6					
	Q419005000	REMACHE 4x8 ALMG3 / ALUMINIO		_	12	18					
22	Z200105000	PATA		4	4	4					

MOD.	COCINAS	ZONA	MUEBLE	PLANO	C-1663

ITEM	CODIGO	DENOMINACION	TEXTO	CG9-20	CG9-40	CG9-60					NOTAS
23	U652651000	LISTON AMARRE ZOCALO 1/2M		1	_	_					
23	H022604000	LISTON AMARRE ZOCALO 1 M		_	1	_					
23	U572653000	LISTON AMARRE ZOCALO 1 1/2M		_	_	1					
	Q419005000	REMACHE 4x8 ALMG3 / ALUMINIO		4	4	4					
24	H012805000	ESCUADRA AMARRE PATA		2	2	2					
	Q162030000	TUERCA EXAGONAL M5		4	4	4					
	Q302022000	ARANDELA 16x6x1,2 A304		4	4	4					
	Q221345000	REMACHE EXAGONAL M10		2	2	2					
	Q221345000	REMACHE EXAGONAL M10		4	4	4					
25	R162810000	LATERAL DCHO. COMPLETO		1	1	1					
	Q221342000	REMACHE EXAGONAL M5		2	2	2					
	Q221342000	REMACHE EXAGONAL M5		3	3	3					
	Q221343000	REMACHE EXAGONAL M6		4	4	4					
26	U022603000	LISTON AMARRE QUEMA		1	2	3					
	Q419005000	REMACHE 4x8 ALMG3 / ALUMINIO		4	8	12					
	Q221343000	REMACHE EXAGONAL M6		2	4	6					
27	U325611000	ESC. GUIA SOPORTE BANDEJAS		_	_	3					
	Q419005000	REMACHE 4x8 ALMG3 / ALUMINIO		_	_	6					
28	U542651000	SUPLEMEN. BASE BANDEJA 0,5 M		1	_	_					
28	U562652000	SUPLEMEN. BASE BANDEJA 1 M		_	1	_					
28	U582654000	SUPLEMEN. BASE BANDEJA 1,5 M		_	_	1					
	Q419005000	REMACHE 4x8 ALMG3 / ALUMINIO		_	3	4					
	Q152004000	TORNIL, APLASTADO M5x13 A304		2	2	2					
29	H012606000	REFUERZO POSTER. PATA 0,5 M		1	_	_					
29	H022606000	REFUERZO POSTER. PATA 1 M		_	1	_					
29	U572652000	REFUERZO POSTER. PATA 1,5 M		_	_	1					
	Q162030000	TUERCA EXAGONAL M5		2	2	4					
	Q302022000	ARANDELA 16x6x1,2 A304		2	2	4					
	Q221345000	REMACHE EXAGONAL M10		2	2	2					

MOD.	COCINAS	ZONA	MUEBLE	PLANO	C-1663

ITEM	CODIGO	DENOMINACION	TEXTO	CG9-20	CG9-40	CG9-60					NOTAS
30	H012603000	REFUERZO POS. BASE BANDEJAS		1	_	_					
30	H022603000	REFUERZO POS. BASE BANDEJAS		_	1	_					
30	U082601000	REFUERZO POS. BASE BANDEJAS		_	_	1					
	Q419005000	REMACHE 4x8 ALMG3 / ALUMINIO		_	3	4					
	Q162030000	TUERCA EXAGONAL M5		2	2	_					
	Q302022000	ARANDELA 16x6x1,2 A304		2	2	_					
31	X010503000	CIERRE MUELLE		3	4	5					
	Q419007000	REMACHE TUBULAR C/V Ø2x6		6	8	10					

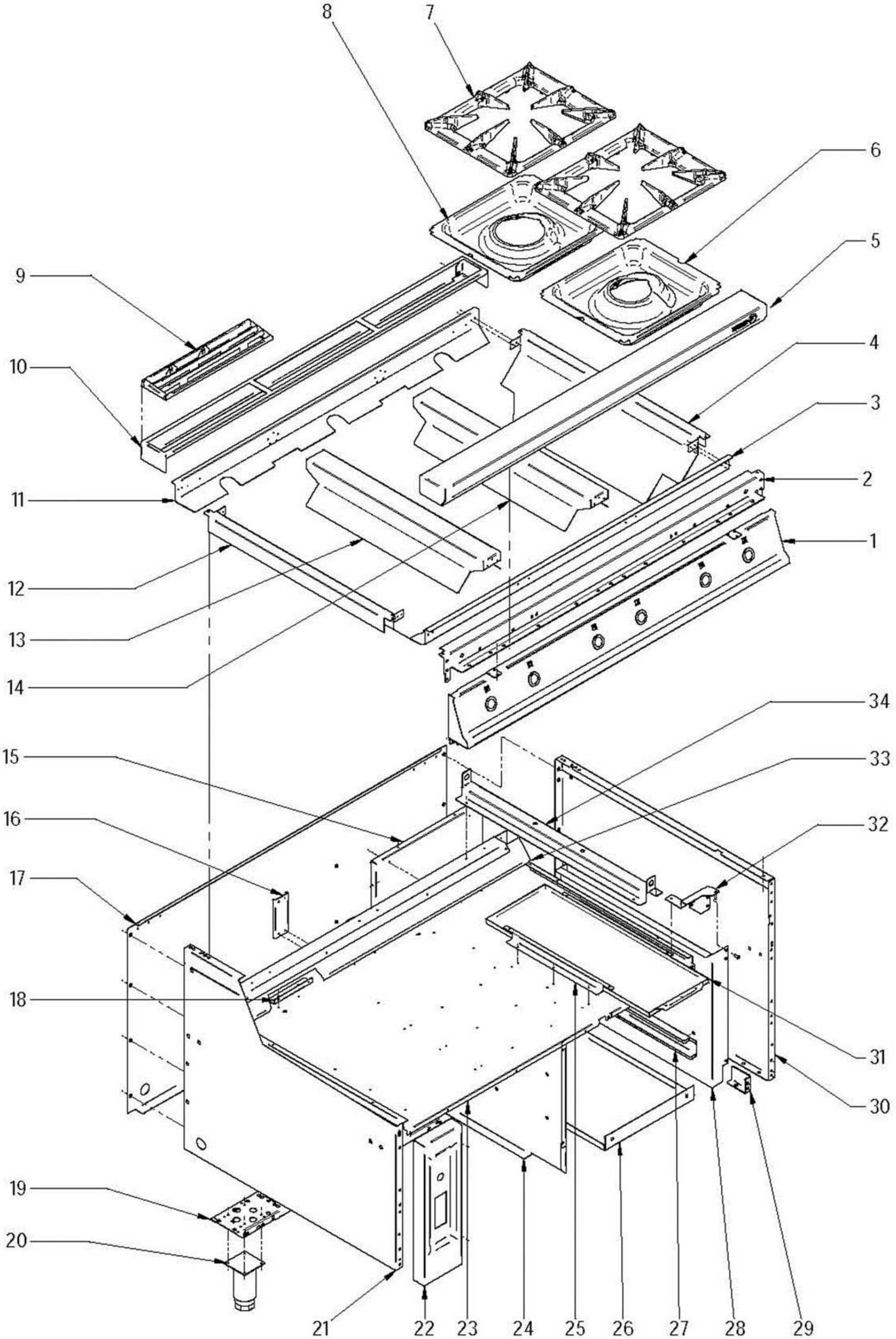

N plano	Firma	Fecha	Aparato	Lamina	
C-1664	Irene Bengoa	2006-04	MUEBLE COCINAS CG9-41, 61, 82	2	Fagor Industrial S.Coop. Onate

MOD.	COCINAS	ZONA	MUEBLE	PLANO	C-1664

ITEM	CODIGO	DENOMINACION	TEXTO	CG9-41	CG9-61	CG9-82					NOTAS
1	U022801000	PORTAM. COMPL CG9-4(REMODE)		1	_	_					
1	U032801000	PORTAM. COMPL CG9-6(REMODE)		_	1	_					
1	U122801000	PORTAM. COMPL CG9-8(REMODE)		_	_	1					
	Q152004000	TORNIL, APLASTADO M5x13 A304		2	2	2					
2	U022601000	ESCUA INTER AMAR ANTE 1 M		1	_	2					
	U032601000	ESCUA INTER AMAR ANTE 1 1/2M		_	1	_					
	Q221342000	REMACHE EXAGONAL M5		2	2	4					
	Q152004000	TORNIL, APLASTADO M5x13 A304		6	6	12					
	Q221343000	REMACHE EXAGONAL M6		2	3	4					
	Q302022000	ARANDELA 16x6x1,2 A304		4	6	8					
3	U025410000	ANTER, INTER MESA 1M(REMODE)		1	_	2					
3	U035401000	ANTER INTER MESA 1 1/2M(REMO)		_	1	_					
	Q419005000	REMACHE 4x8 ALMG3 / ALUMINIO		8	10	16					
4	U565450000	LATERAL DERECHO DE MESA		1	1	1					
	Q152004000	TORNIL, APLASTADO M5x13 A304		2	2	2					
5	U025401000	ANTERIOR MESA 1 M(REMODE)		1	_	_					
5	U035402000	ANTERIOR MESA 1 1/2M(REMODE)		_	1	_					
5	U125400000	ANTERIOR MESA 2 M(REMODE)		_	_	1					
	Q152004000	TORNIL, APLASTADO M5x13 A304		2	3	4					
	Q302022000	ARANDELA 16x6x1,2 A304		2	3	4					
6	U025404000	VERTEDERO QUEMADOR 4000		2	3	4					
7	U025411000	PARRILLA GAMA 900 (REMOD)		4	6	8					
8	U025405000	VERTEDERO QUEMADOR 8000		2	3	4					
S/N	U595461000	UNION CENTRAL DE COCINA		_	_	1					
	Q152004000	TORNIL, APLASTADO M5x13 A304		_	_	4					
9	R205425000	EMBELLECEDOR ESMALTE		2	3	4					
10	R205428000	SOPORTE EMBELLECEDOR 1 M		1	_	2					
10	R205430000	SOPORTE EMBELLECEDOR 1 1/2M		_	1	_					
	Q412000000	REMACHE TUBULAR 4x8		2	2	2					
11	U025409000	POSTER INTE MESA 1 M(REMODE)		1	_	2					
11	U035400000	POSTER INTE MESA 1 1/2M(REMO)		_	1	_					

MOD.	COCINAS	ZONA	MUEBLE	PLANO	C-1664

ITEM	CODIGO	DENOMINACION	TEXTO	CG9-41	CG9-61	CG9-82					NOTAS
12	U025408000	LATERAL IZQDO DE MESA(REMODE		1	1	1					
	Q152004000	TORNIL, APLASTADO M5x13 A304		2	2	2					
13	U565454000	CENTRAL DE MESA		1	1	2					
14	U585454000	CENTRAL DE MESA DERECHA		_	1	_					
	Q419005000	REMACHE 4x8 ALMG3 / ALUMINIO		6	12	12					
15	U032605000	PANEL INTERIOR POSTER (REMO)		_	1	_					
	Q419005000	REMACHE 4x8 ALMG3 / ALUMINIO		_	5	_					
16	U022604000	SOPORTE CENTRAL MESA (REMO)		1	2	2					
	Q419005000	REMACHE 4x8 ALMG3 / ALUMINIO		4	8	8					
17	U562853000	PANEL POSTERIOR 1 M		1	_	_					
17	U582852000	PANEL POSTERIOR 1 1/2M		_	1	_					
17	U592852000	PANEL POSTERIOR 2 M		_	_	1					
	Q419005000	REMACHE 4x8 ALMG3 / ALUMINIO		8	8	16					
18	U325611000	ESC. GUIA SOPORT BANDE(REM.)		2	3	4					
	Q419005000	REMACHE 4x8 ALMG3 / ALUMINIO		4	6	8					
	Q151336000	TORNILO SOPORTE GUIAS		4	6	8					
19	X172630000	LISTON SOPORTE PATAS 1 M		2	_	_					
19	U032600000	LISTON SOPORTE PATAS 1 1/2M		_	2	_					
19	U122600000	LISTON SOPORTE PATAS 2 M		_	_	2					
	Q221342000	REMACHE EXAGONAL M5		_	1	_					
	Q012043000	TORNILLO EXAGONAL M6x20 A304		4	4	8					
	Q302022000	ARANDELA 16x6x1,2 A304		4	4	8					
20	X260151000	PATA REGULABLE		4	4	4					
	Q411304000	REMACHE AVIBULBO Ø 4,8		16	16	16					
21	X162810000	PANEL LATERAL IZQUIERDO G900		1	1	2					
	Q221343000	REMACHE EXAGONAL M6		9	9	14					
	Q221342000	REMACHE EXAGONAL M5		6	6	6					
	Q012043000	TORNILLO EXAGONAL M6x20 A304		4	4	8					
	Q302022000	ARANDELA 16x6x1,2 A304		4	4	8					
	Q152004000	TORNILLO APLASTADO M5x13 A304		2	2	4					

MOD.	COCINAS	ZONA	MUEBLE	PLANO	C-1664

ITEM	CODIGO	DENOMINACION	TEXTO	CG9-41	CG9-61	CG9-82					NOTAS
22	U022808000	PORTAMANDOS LATERAL HORNO		1	1	2					
	Q152004000	TORNIL, APLASTADO M5x13 A304		2	2	4					
23	U022602000	BASE BANDEJAS 1 M (REMO)		1	_						
23	U032602000	BASE BANDEJAS 1 1/2 M (REMO)		_	1	2					
	Q152004000	TORNIL, APLASTADO M5x13 A304		4	6	8					
	Q419005000	REMACHE 4x8 ALMG3 / ALUMINIO		3	3	6					
24	U032603000	PANEL LATER INTER IZQD(REMO)		_	1	_					
	Q419005000	REMACHE 4x8 ALMG3 / ALUMINIO		_	2	_					
	Q221342000	REMACHE EXAGONAL M5		_	2	_					
	Q152004000	TORNIL, APLASTADO M5x13 A304		_	2	_					
25	U562640000	GUIA CENTRAL BANDEJAS		4	6	8					
	Q419005000	REMACHE 4x8 ALMG3 / ALUMINIO		12	16	24					
	Q419005000	REMACHE 4x8 ALMG3 / ALUMINIO		_	1	_					
26	U032606000	BASE INTERIOR LATERAL(REMO)		_	1	_					
	Q419005000	REMACHE 4x8 ALMG3 / ALUMINIO		_	4	_					
27	U582665000	CONJUNTO GUIAS CG9-61		_	4	_					
	Q152004000	TORNIL, APLASTADO M5x13 A304		_	6	_					
28	U032604000	LATERAL INTER DECHO(REMO)		_	1	_					
	Q419005000	REMACHE 4x8 ALMG3 / ALUMINIO		_	2	_					
	Q221342000	REMACHE EXAGONAL M5		_	2	_					
	Q221342000	REMACHE EXAGONAL M5		_	6	_					
	Q152004000	TORNIL, APLASTADO M5x13 A304		_	2	_					
29	U020512000	ESCUADRA REFUERZO BISAG DER		_	1	_					
	Q152004000	TORNIL, APLASTADO M5x13 A304		_	2	_					
30	X162811000	PANEL LATERAL DERECHO G9-00		1	1	2					
	Q221343000	REMACHE EXAGONAL M6		9	9	13					
	Q221342000	REMACHE EXAGONAL M5		6	10	6					
	Q012043000	TORNILLO EXAGONAL M6x20 A304		4	4	8					
	Q302022000	ARANDELA 16x6x1,2 A304		4	4	8					
	Q152004000	TORNIL, APLASTADO M5x13 A304		2	2	4					
31	U722604000	BANDEJA RECOGEGRASAS 1/2M		2	3	4					

MOD.	COCINAS	ZONA	MUEBLE	PLANO	C-1664

ITEM	CODIGO	DENOMINACION	TEXTO	CG9-41	CG9-61	CG9-82					NOTAS
32	U032608000	BISAGRA SUP. DECHA COMP(RE.)		_	1	_					
	Q152004000	TORNIL, APLASTADO M5x13 A304		_	2	_					
	Q419005000	REMACHE 4x8 ALMG3 / ALUMINIO		_	3	_					
33	U562652000	SUPLEMENTO BASE BANDEJAS		1	_	2					
33	U582654000	SUPLEMENTO BASE BANDEJAS		_	1	_					
	Q419005000	REMACHE 4x8 ALMG3 / ALUMINIO		3	4	6					
34	U022603000	LISTON AMARRE QUEMA(REMOD,)		2	3	4					
	Q419005000	REMACHE 4x8 ALMG3 / ALUMINIO		4	6	8					
	Q221342000	REMACHE EXAGONAL M5		_	6	_					
	Q221343000	REMACHE EXAGONAL M6		2	6	4					

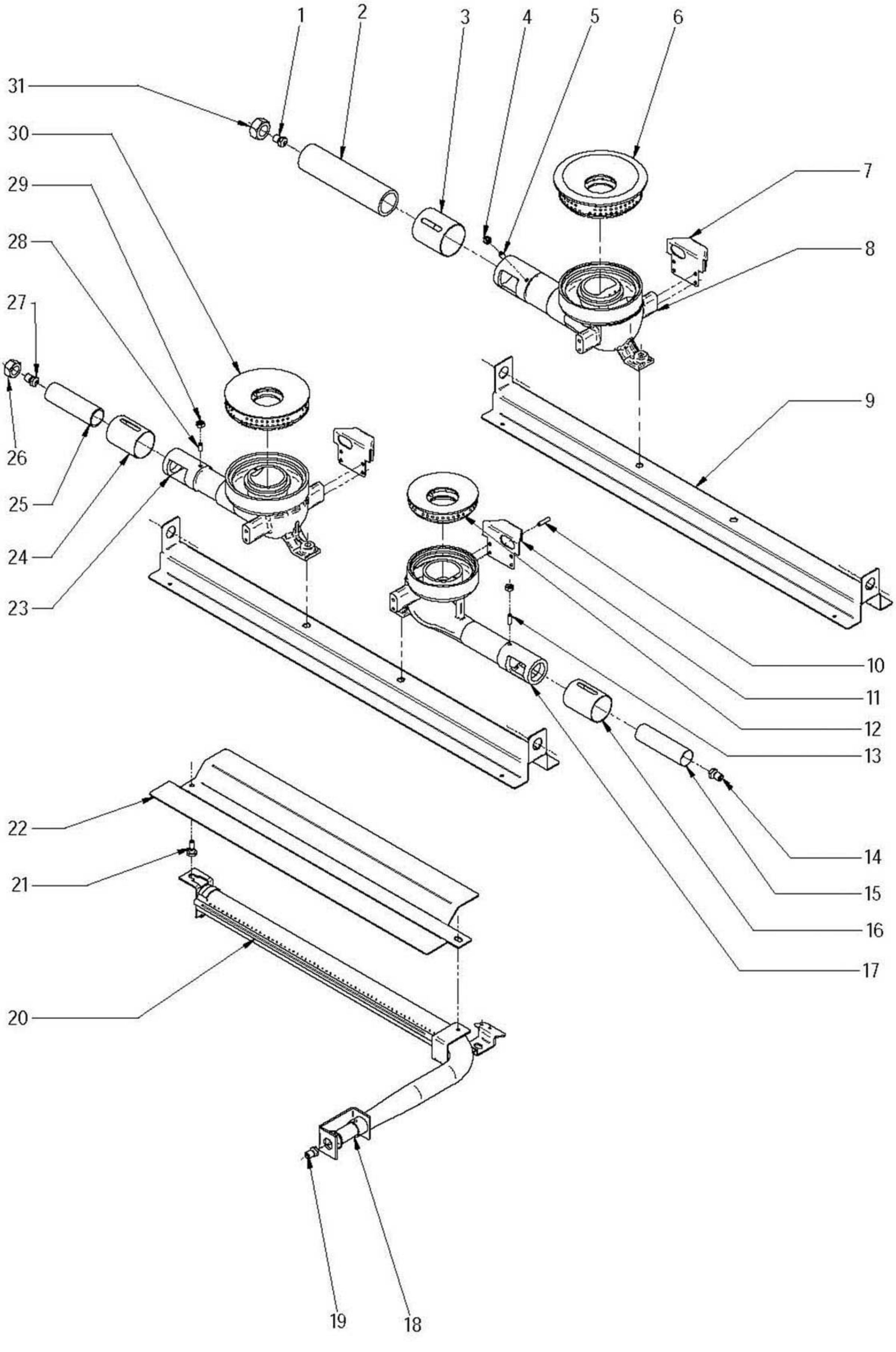

N plano	Firma	Fecha	Aparato		Lamina	
C-1665		2006-04	COCINA CG9-20, 40, 60, 41, 61,82	QUEMADORES	3	Fagor Industrial S.Coop. FAGOR Onate

MOD.	COCINAS	ZONA	QUEMADORES	PLANO	C-1665

ITEM	CODIGO	DENOMINACION	TEXTO	CG9-20	CG9-40	CG9-60	CG9-41	CG9-61	CG9-82		NOTAS
1	U112401000	TOBERA Ø 1,55 BP (10500)		_	1	1	1	1	2		
1	R275050000	TOBERA Ø 2,35 GN (10500)		_	1	1	1	1	2		
1	U192402000	TOBERA Ø 4,90 GV (10500)		_	1	1	1	1	2		C-1665
2	U235702000	VENTURI 10.500		_	1	1	1	1	2		
3	U025706000	REGULADOR AIRE 10.000(REMO)		_	1	1	1	1	2		
4	Q162004000	TUERCA EXAGONAL M6		_	1	1	1	1	2		
	Q012043000	TORNILLO EXAGONAL M6x20 A304		_	1	1	1	1	2		
	Q302022000	ARANDELA 16x6x1,2 A304		_	1	1	1	1	2		
5	Q132054000	VARILLA ROSCADA M6x12		_	1	1	1	1	2		
6	U235701500	DIFUSOR 10.500 Kcal/H		_	1	1	1	1	2		
7	U025708000	PROTEC.PILOTO POS. COMPLETO		1	2	3	2	3	4		
8	U025703000	CUERPO QUEMADOR 10.000Kcal/H		_	1	1	1	1	2		
	Q371028000	MANGUITO DE SUJECION Ø 3x14		_	2	2	2	2	4		
9	U022603000	LISTON AMARRE QUEMA(REMODEL		1	2	3	2	3	4		
10	Q372004000	PASADOR ELASTICO 5x20		2	4	6	4	6	8		
	Q152004000	TORNIL. APLASTADO M5x13 A304		_	_	_	_	6	8		
11	U025707000	PROTEC.PILOTO ANT. COMPLETO		1	2	3	2	3	4		
12	U445731500	QUEMADOR 4000 (00545-010)		1	2	3	2	3	4		
13	Q131542000	VARILLA ROSCADA M6 x 15		1	2	3	2	3	4		
	Q162004000	TUERCA EXAGONAL M6		1	2	3	2	3	4		
	Q012045000	TORNILLO EXAGONAL M6x30 A304		1	2	3	2	3	4		
	Q302022000	ARANDELA 16x6x1,2 A304		1	2	3	2	3	4		
14	U122407000	TOBERA Ø 1,05 BP (4000)		1	2	3	2	3	4		
14	9105100000	TOBERA Ø 1,50 GN (4000)		1	2	3	2	3	4		
14	R302401000	TOBERA Ø 2,90 GV (4000)		1	2	3	2	3	4		C-1665
15	U125720000	VENTURI QUEMADOR 4000 kcl		1	2	3	2	3	4		
16	U265702000	REGULADOR AIRE		1	2	3	2	3	4		
17	U025701000	CUERPO QUEMADOR 4000Kcal/H		1	2	3	2	3	4		
	Q371026000	MANGUITO DE SUJECION Ø 4x14		1	2	3	2	3	4		
18	U325707000	REGULADOR DE AIRE HORNO		_	_	_	1	1	2		
	Q012031000	TORNILLO EXAGONAL M5x10 A304		_	_	_	1	1	2		

MOD.	COCINAS	ZONA	QUEMADORES	PLANO	C-1665

ITEM	CODIGO	DENOMINACION	TEXTO	CG9-20	CG9-40	CG9-60	CG9-41	CG9-61	CG9-82		NOTAS
19	U052401000	TOBERA Ø 1,45 BP(QUEM. HORNO)		_	_	_	1	1	2		C-1665
19	1011600000	TOBERA Ø 2,25 GN(QUEM. HORNO)		_	_	_	1	1	2		C-1665
19	9426000000	TOBERA Ø 4,23 GV(QUEM. HORNO)		_	_	_	1	1	2		C-1665
20	U745700000	QUEMADOR HORNO		_	_	_	1	1	2		
	Q012043000	TORNILLO EXAGONAL M6x20 A304		_	_	_	1	1	2		
	Q302022000	ARANDELA 16x6x1,2 A304		_	_	_	1	1	2		
	Q012031000	TORNILLO EXAGONAL M5x10 A304		_	_	_	1	1	2		
	Q302022000	ARANDELA 16x6x1,2 A304		_	_	_	1	1	2		
21	R252624000	PITON SOPORTE		_	_	_	1	1	2		
	Q162004000	TUERCA EXAGONAL M6		_	_	_	1	1	2		
	Q302022000	ARANDELA 16x6x1,2 A304		_	_	_	2	2	4		
	Q012031000	TORNILLO EXAGONAL M5x10 A304		_	_	_	1	1	2		
22	U745705000	DIFUSOR QUEMADOR HORNO		_	_	_	1	1	2		
	Q302022000	ARANDELA 16x6x1,2 A304		_	_	_	1	1	2		
	Q012041000	TORNILLO EXAGONAL M6x10 A304		_	_	_	1	1	2		
23	U025702000	CUERPO QUEMADOR 8000Kcal/H		1	1	2	1	2	2		
24	U265702000	REGULADOR AIRE		1	1	2	1	2	2		
25	U565700000	VENTURI QUEMADOR 8000		1	1	2	1	2	2		
26	U565011000	TUERCA GUIA		2	3	5	3	5	6		PARA QUEMAD. DE 8.000 Y 4000
27	O631000000	TOBERA Ø 1,40 BP (8000)		1	1	2	1	2	2		
27	R614500000	TOBERA Ø 2 GN (8000)		1	1	2	1	2	2		
27	U262401000	TOBERA Ø 4,10 GV (8000)		1	1	2	1	2	2		C-1665
28	Q132054000	VARILLA ROSCADA M6 x 12		1	1	2	1	2	2		
29	Q162004000	TUERCA EXAGONAL M6		1	1	2	1	2	2		
	Q012043000	TORNILLO EXAGONAL M6x20 A304		1	1	2	1	2	2		
	Q302022000	ARANDELA 16x6x1,2 A304		1	1	2	1	2	2		
30	U135702500	QUEMADOR 8000		1	1	2	1	2	2		
	Q371026000	MANGUITO DE SUJECION Ø 4x14		1	1	2	1	2	2		
31	U235703000	TUERCA GUIA 10.500		_	1	1	1	1	2		PARA QUEMADOR DE 10.500KCL/H

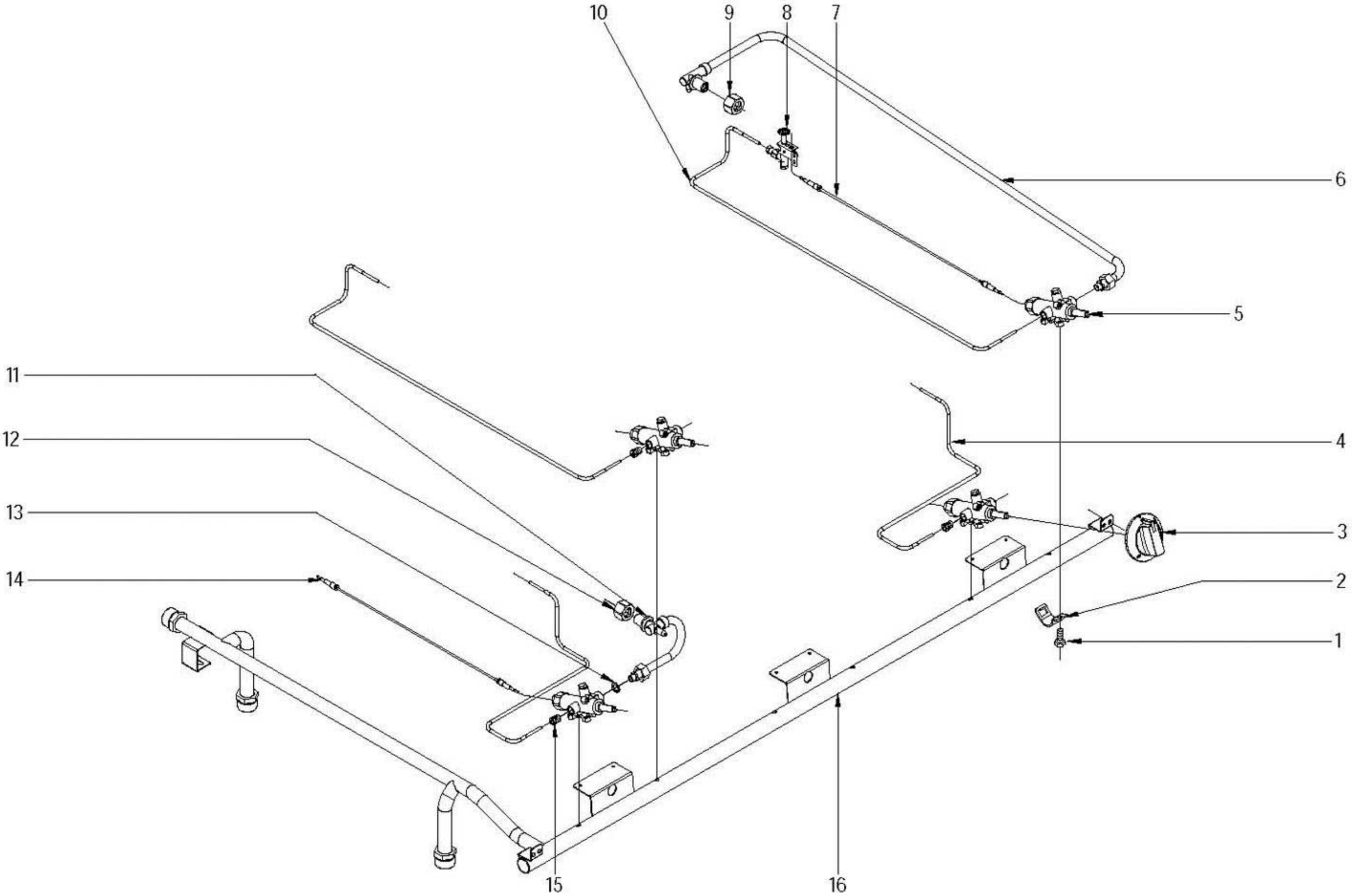

N plano	Firma	Fecha	Aparato	Lamina	
C-1666		2006-04	PARTE FUNCIONAL A GAS COCINAS CG9-20, 40, 60	4	Fagor Industrial S.Coop. Oñate

MOD.	COCINAS	ZONA	PARTE FUNCIONAL GAS	PLANO	C-1666

ITEM	CODIGO	DENOMINACION	TEXTO	CG9-20	CG9-40	CG9-60					NOTAS
1	Q122032000	TORNILLO ALLEN M5x15		2	4	6					
2	U022102000	BRIDA AMARRE GRIFO		2	4	6					
3	U022105000	MANDO MONT. COCINA GAS Ø10		2	4	6					
4	U025012000	TUBO PILOTO ANTERIOR-IZDO		1	2	3					
5	U022101000	GRIFO CAL 3200-MIN 0.55		2	4	6					
	U022111000	BY-PASS 0,90 GRIFO CAL.3200		1	1	2					PARA QUEMADOR DE 8.000KCL/H
	U022113000	BY-PASS 1,30 GRIFO CAL.3200		_	2	3					PARA QUEMADOR DE 10.000KCL/H
6	U025009000	TUBO VALV- QUEMA. POSTERIOR		1	2	3					
	Q153002000	TORNILLO TAPON		1	2	2					
7	U262130000	TERMOPAR L=1000		1	2	3					
8	U442134000	CONJUNTO PILOTO		2	4	6					
	U442138000	INYECTOR Ø 0,25 BP Y GV		2	4	6					
	U442137000	INYECTOR Ø 0,4 GN		2	4	6					
9	U235703000	TUERCA GUIA 10.500		_	1	1					PARA QUEMADOR DE 10.500KCL/H
10	U025013000	TUBO PILOTO POSTERIOR-IZDO		1	2	3					
11	U025011000	TUB VALV-QUEMADOR ANTERIOR		1	2	3					
	Q153002000	TORNILLO TAPON		1	2	3					
12	U565011000	TUERCA GUIA		2	3	5					PARA QUEMAD. DE 8.000 Y 4000
13	Q306055000	ARANDELA Ø16x10,3x1		1	2	3					
14	U222130000	TERMOPAR L=600		1	2	3					
15	U322109000	RACOR 1/8		2	4	6					
	U265026000	BICONO Ø4		2	4	6					
16	U015006000	DISTRIBUIDOR COMPL. CG9-20		1	_	_					
16	U025018000	DISTRIBUIDOR COMPL. CG9-40		_	1	_					
16	U075001000	DISTRIBUIDOR COMPL. CG9-60		_	_	1					
	Q221342000	REMACHE EXAGONAL M5		2	2	2					
	Q152004000	TORNIL. APLASTADO M5x13 A304		2	2	2					

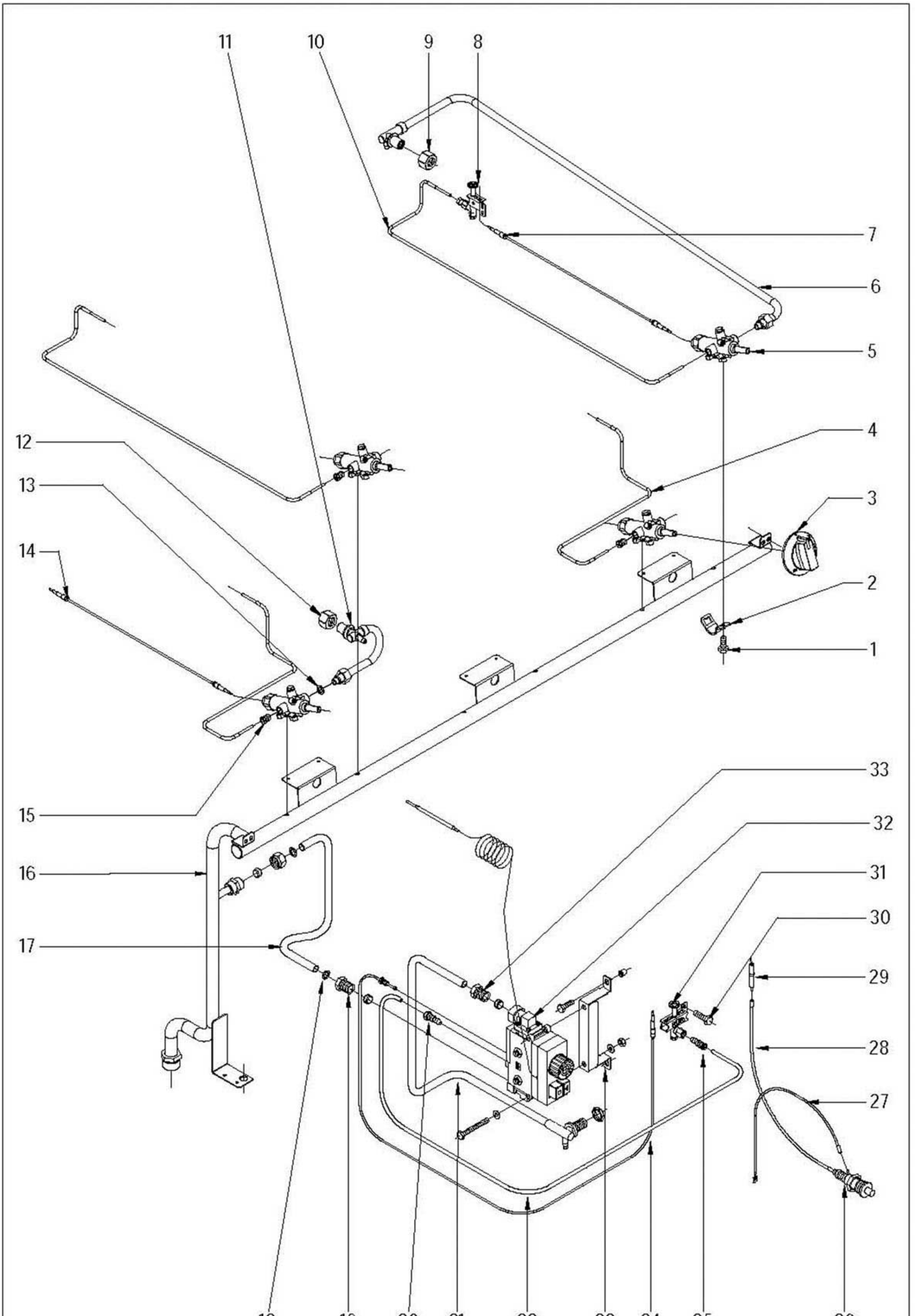

N plano	Firma	Fecha	Aparato		Lamina	
C-1667	Irene Berrojo	2006-04	PARTE FUNCIONAL GAS	COCINAS CG9-41, 61, 82	5	Fagor Industrial S.Coop. FAGOR Onate

MOD.	COCINAS	ZONA	PARTE FUNCIONAL GAS	PLANO	C-1667

ITEM	CODIGO	DENOMINACION	TEXTO	CG9-41	CG9-61	CG9-82					NOTAS
1	Q122032000	TORNILLO ALLEN M5x15		4	6	8					
2	U022102000	BRIDA AMARRE GRIFO		4	6	8					
3	U022105000	MANDO MONT. COCINA GAS Ø10		4	6	8					
4	U025012000	TUBO PILOTO ANTERIOR-IZDO		2	3	4					
5	U022101000	GRIFO CAL 3200-MIN 0.55		4	6	8					
	U022111000	BY-PASS 0,90 GRIFO CAL.3200		1	2	2					PARA QUEMADOR DE 8.000KCL/H
	U022113000	BY-PASS 1,30 GRIFO CAL.3200		1	1	2					PARA QUEMADOR DE 10.000KCL/H
6	U025009000	TUBO VALV- QUEMA. POSTERIOR		2	3	4					
	Q153002000	TORNILLO TAPON		2	2	4					
7	U262130000	TERMOPAR L=1000		2	3	4					
8	U442134000	CONJUNTO PILOTO		2	4	6					
	U442138000	INYECTOR Ø 0,25 BP Y GV		2	4	6					
	U442137000	INYECTOR Ø 0,4 GN		2	4	6					
9	U235703000	TUERCA GUIA 10.500		1	1	2					PARA QUEMADOR DE 10.500KCL/H
10	U025013000	TUBO PILOTO POSTERIOR-IZDO		2	3	4					
11	U025011000	TUB VALV-QUEMADOR ANTERIOR		2	3	4					
	Q153002000	TORNILLO TAPON		2	3	4					
12	U565011000	TUERCA GUIA		3	5	6					PARA QUEMAD. DE 8.000 Y 4000
13	Q306055000	ARANDELA Ø16x10,3x1		2	3	4					
14	U222130000	TERMOPAR L=600		2	3	4					
15	U322109000	RACOR 1/8		4	6	8					
	U265026000	BICONO Ø4		4	6	8					
16	U025001000	DISTRIBUIDOR COMPL. CG9-41		1	_	2					
16	U035001000	DISTRIBUIDOR COMPL. CG9-61		_	1	_					
	Q221342000	REMACHE EXAGONAL M5		2	2	4					
	Q152004000	TORNIL. APLASTADO M5x13 A304		2	2	4					
	Q411304000	REMACHE AVIBULBO Ø4,8		2	2	4					
17	U025014000	ENTRADA MINISIT COMPLETA		1	1	2					
18	Q306057000	ARANDELA Ø18x12,5x1,5		1	2	4					
19	U202103000	MANGUITO REDUCCION 1/2-3/8"		1	1	2					
	Q306058000	ARANDELA 23,5x17,6x1,5		1	1	2					

MOD.	COCINAS	ZONA	PARTE FUNCIONAL GAS	PLANO	C-1667

ITEM	CODIGO	DENOMINACION	TEXTO	CG9-41	CG9-61	CG9-82					NOTAS
20	U134323000	RACORD BICONO 6 958.031		1	2	2					
21	U025017000	TUBO MINISIT QUEMADOR COMP.		1	1	2					
	Q153002000	TORNILLO TAPON		1	1	2					
22	U565036000	TUBO PILOTO HORNO		1	1	2					
23	U565620000	SOPORTE VALVULA MINISIT		1	1	2					
	Q011348000	TOR.EXAGONAL M6x60 H.ZINCADO		2	2	4					
	Q232040000	ARANDELA A6		2	2	4					
	Q221342000	REMACHE EXAGONAL M5		4	4	8					
	Q012032000	TORNILLO EXAGONAL M5x15 A304		2	2	4					
	Q151301000	PHILIPS 8x5/8		2	2	4					
24	U562130000	TERMOPAR L=850		1	1	2					
25	U134323000	RACORD BICONO 6 958.031		1	1	2					
26	S113034000	PIEZOELECTRICO		1	1	2					
27	U333003000	CABLE MASA ENCENDEDOR		1	1	2					
28	U323030000	CABLE BUJIA		1	1	2					
29	X012101000	BUJIA 915.037		1	1	2					
30	Q012031000	TORNILLO EXAGONAL M5x15 A304		1	1	2					
31	U322118000	PILOTO COMPLETO 100.062		1	1	2					
	U442138000	INYECTOR Ø 0,25 BP Y GV		1	1	2					
	U442137000	INYECTOR Ø 0,4 GN		1	1	2					
32	U134324000	VALVULA MINISIT 0710.654		1	1	2					
	Q307041000	JUNTA TORICA 25,4x20,2x2,6		2	2	4					
	U134317000	MANDO NEGRO MINI 916.124		1	1	2					
	U134318000	CUBIERTA MINISIT 903.052		1	1	2					
	Q031322000	TORNILLO ALOMADO M4x15		8	8	16					
	U264300000	RACOR 3/8 906,252		2	2	4					
33	U202103000	MANGUITO REDUCCION 1/2-3/8"		1	1	2					
	Q306058000	ARANDELA 23,5x17,6x1,5		1	1	2					

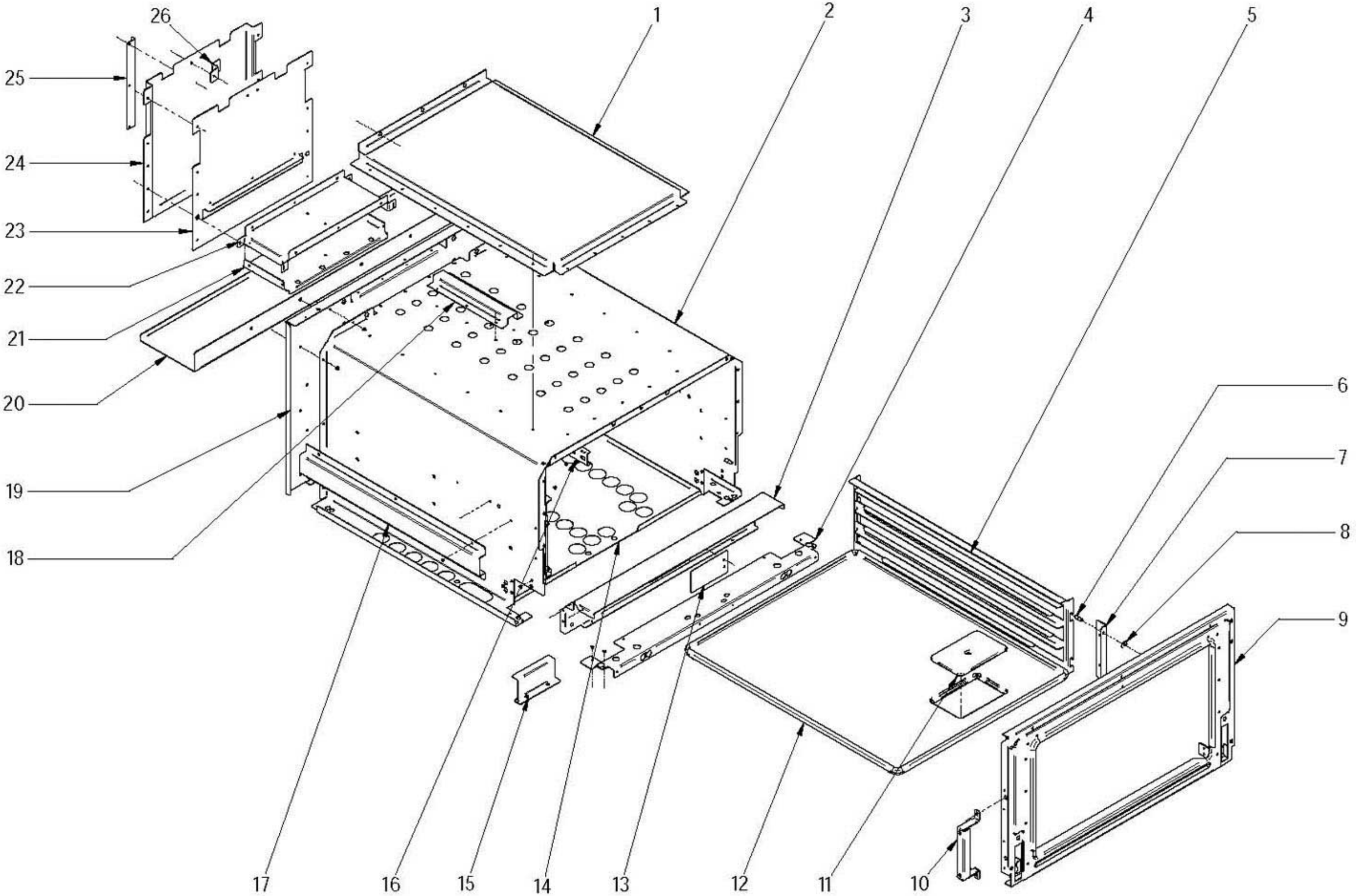

N plano	Firma	Fecha	Aparato		Lamina	
C-1668		2006-04	HORNO COCINAS CG9-41, 61, 82		6	Fagor Industrial S.Coop. Oñate

MOD.	COCINAS	ZONA	HORNO	PLANO	C-1668

ITEM	CODIGO	DENOMINACION	TEXTO	CG9-41	CG9-61	CG9-82					NOTAS
1	U745613000	CAMARA DE HUMOS COMPLETA		1	1	2					
	Q419005000	REMACHE 4x8 ALMG3 / ALUMINIO		17	17	34					
2	U025604000	CUERPO DE HORNO		1	1	2					
S/N	U325621000	AISLANTE 1455x670x20-AL1C		1	1	2					
S/N	U745610000	VITROFIB 390x70x20-AL1C		1	1	2					
S/N	R660530000	AISLANTE 680x95x20-AL1C		2	2	4					
3	U025608000	CIERRE ANTERIOR HORNO		1	1	2					
4	U025609000	REFUERZO ANTER HORNO		1	1	2					
5	U025613000	GUIA BANDEJAS		2	2	4					
6	Q151336000	TORNILLO SOPORTE GUIAS		4	4	8					
7	U325611000	ESC. GUIA SOPORT BANDEJAS		2	2	4					
	Q419005000	REMACHE 4x8 ALMG3 / ALUMINIO		7	7	14					
8	Q302022000	ARANDELA 16X6X1.2 A.304		8	8	16					
	Q162040000	TUERCA EXAGONAL M6		4	4	8					
9	U025629000	MARCO COMPLETO INOX		1	1	2					
S/N	U025623000	JUNTA PUERTA HORNO		1	1	2					
10	U565620000	SOPORTE VALVULA MINISIT		1	1	2					
	Q011348000	TOR.EXAGONAL M6x60 H.ZINCADO		2	2	4					
	Q232040000	ARANDELA A6		2	2	4					
	Q221342000	REMACHE EXAGONAL M5		4	4	8					
	Q012032000	TORNILLO EXAGONAL M5x15 A304		2	2	4					
	Q151301000	PHILIPS 8x5/8		2	2	4					
11	U025611000	TAPA PEQUEÑA PLACA HORNO		1	1	2					
12	U025610000	PLACA HORNO		1	1	2					
S/N	U135642000	PARRILLA DE HORNO		1	1	2					
13	U325618000	CHAPA TAPA SALIDA DE HUMOS		1	1	2					
	Q151301000	PHILIPS 8x5/8		2	2	4					
14	U565608000	BASE DE HORNO		1	1	2					
15	U742610000	PROTECTOR QUEMADOR HORNO		1	1	2					
16	U055644000	CONJUNTO FIJACION BULBO		1	1	2					

MOD.	COCINAS	ZONA	HORNO	PLANO	C-1668

ITEM	CODIGO	DENOMINACION	TEXTO	CG9-41	CG9-61	CG9-82					NOTAS
17	U025630000	REFUERZO CUERPO DE HORNO		2	2	4					
	Q412000000	REMACHE TUBULAR 4x8		12	12	24					
18	U025612000	DISTANCIADOR CAMARA HUMOS		1	1	2					
	Q412000000	REMACHE TUBULAR 4x8		33	33	66					
	Q221321000	REMACHE ROSC. NUTSERT M6		4	4	8					
	Q221304000	REMACHE ROSC. NUTSERT M5		1	1	2					
	Q221304000	REMACHE ROSC. NUTSERT M5		4	4	8					
19	U025605000	POSTERIOR DE HORNO		1	1	2					
20	U562656000	EVACUACION CALOR HUMOS		1	1	2					
	Q081365000	TORN.ALOMADO 4,8x19 H.ZINCADO		2	2	4					
21	U565610000	UNION CHIMENEA INFERIOR		1	1	2					
22	U565609000	UNION CHIMENEA SUPERIOR		1	1	2					
	Q419005000	REMACHE 4x8 ALMG3 / ALUMINIO		3	3	6					
	Q419005000	REMACHE 4x8 ALMG3 / ALUMINIO		3	3	6					
23	U745605000	ANTERIOR DE CHIMENEA		1	1	2					
24	U745606000	POSTERIOR DE CHIMENEA		1	1	2					
	Q419005000	REMACHE 4x8 ALMG3 / ALUMINIO		8	8	16					
25	U565611000	DISTANCIADOR DE CHIMENEA		1	1	2					
	Q419005000	REMACHE 4x8 ALMG3 / ALUMINIO		3	3	6					
26	U745607000	DISTANCIADOR CHIMENEA		1	1	2					
	Q419005000	REMACHE 4x8 ALMG3 / ALUMINIO		2	2	4					

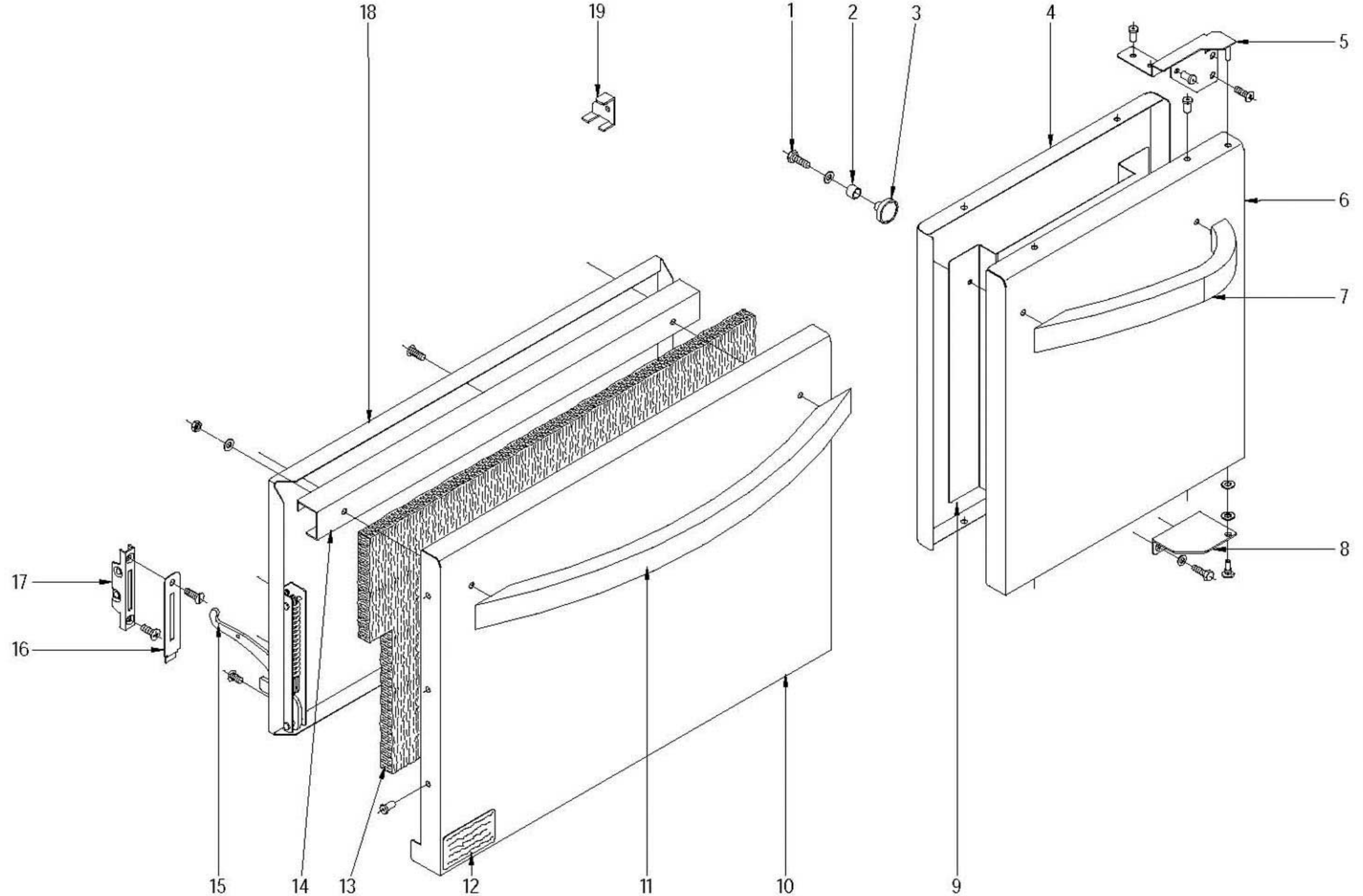

N plano	Firma	Fecha	Aparato	PUERTAS	Lamina	
C-1669		2006-04	COCINAS CG9-41, 61, 82		7	Fagor Industrial S.Coop. FAGOR Oñate

MOD.	COCINAS	ZONA	PUERTAS	PLANO	C-1669

ITEM	CODIGO	DENOMINACION	TEXTO	CG9-41	CG9-61	CG9-82					NOTAS
1	Q012021000	TORNILLO EXAGONAL M4x10 A304		_	2	_					
	Q232020000	ARANDELA PLANA A4		_	2	_					
2	X960502000	FIJACION IMAN		_	2	_					
3	X960501000	IMAN		_	2	_					
4	U020503000	CONTRAPUERTA LATERAL G900		_	1	_					
5	U032608000	BISAGRA SUP. DECHA COMP(REMO		_	1	_					
	Q419005000	REMACHE 4x8 ALMG3 / ALUMINIO		_	4	_					
	Q152004000	TORNIL, APLASTADO M5x13 A304		_	2	_					
6	U020502000	PUERTA LATERAL G900		_	1	_					
	Q419005000	REMACHE 4x8 ALMG3 / ALUMINIO		_	6	_					
7	U020507000	ASA ARMARIO COMPLETO G900		_	1	_					
	Q162040000	TUERCA EXAGONAL M6		_	2	_					
	Q302022000	ARANDELA 16x6x1,2 A304		_	2	_					
8	U020511000	BISAGRA DERECHA INFERIOR		_	1	_					
	Q232040000	ARANDELA A6		_	1	_					
	X960504000	TORNILLO DE GIRO M8		_	1	_					
	Q012042000	TORNILLO EXAGONAL M6x15 A304		_	2	_					
	Q302022000	ARANDELA 16x6x1,2 A304		_	2	_					
9	U020515000	REFUERZO PUERTA		_	1	_					
	Q419005000	REMACHE 4x8 ALMG3 / ALUMINIO		_	2	_					
10	U020519000	PUERTA DE HORNO		1	1	2					
11	U020504000	ASA DE HORNO COMPLETA G900		1	1	2					
	Q162040000	TUERCA EXAGONAL M6		2	2	4					
	Q302022000	ARANDELA 16x6x1,2 A304		2	2	4					
12	S326540000	PAPEL POLYESTER 86x130		1	1	1					
13	U260502000	AISLANTE 680x380x20		1	1	2					
14	U320507000	REFUERZO DE PUERTA		1	1	2					
15	U010511000	BISAGRA IZQUIERDA		1	1	2					
S/N	U010504000	BISAGRA DERECHA		1	1	2					
	Q152022000	TORNILLO M6x8		6	6	12					
16	U010510000	EMBELLECEDOR GUIA BISAGRA		2	2	4					
	Q152017000	TORNILLO AMARRE M6x13 A304		2	2	4					

MOD.	COCINAS	ZONA	PUERTAS	PLANO	C-1669

ITEM	CODIGO	DENOMINACION	TEXTO	CG9-41	CG9-61	CG9-82					NOTAS
17	U010512000	GUIA BISAGRA		2	2	4					
	Q042043000	TORNILLO AVELLANADO M6x20		2	2	4					
18	U020522000	CONTRAPUERTA HORNO		1	1	2					
	Q152017000	TORNILLO AMARRE M6x13 A304		3	3	6					
	Q419005000	REMACHE 4x8 ALMG3 / ALUMINIO		6	6	12					
19	U746501000	ESCUADRA MONTAJE PUERTA		2	2	2					

MOD.	COCINAS	ZONA	VARIOS	PLANO	

ITEM	CODIGO	DENOMINACION	TEXTO	CG9-20	CG9-40	CG9-60	CG9-41	CG9-61	CG9-82		NOTAS
	U566553000	FOLLETO DE INSTRUCION. CG9-00		1	1	1	1	1	1		

ITEM	CODIGO	DENOMINACION	TEXTO	CG9-20	CG9-40	CG9-60	CG9-41	CG9-61	CG9-82		NOTAS
		BUTANO - PROPANO									
1	U112401000	TOBERA Ø 1,55 (10500)		_	1	1	1	1	2		C-1665
7 y 25	U442138000	INYECTOR Ø 0,25		2	4	6	5	7	10		C-1666 / C-1667
14	U122407000	TOBERA Ø 1,05 (4000)		1	2	3	2	3	4		C-1665
19	U052401000	TOBERA Ø 1,45 (QUEM. HORNO)		_	_	_	1	1	2		C-1665
26	O631000000	TOBERA Ø 1,40 (8000)		1	1	2	1	2	2		C-1665
S/N	U136501000	INDICADOR (BUTANO-PROPANO)		1	1	1	1	1	1		
		GAS NATURAL									
1	R275050000	TOBERA Ø 2,35 (10500)		_	1	1	1	1	2		C-1665
7 y 25	U442137000	INYECTOR Ø 0,4		2	4	6	5	7	10		C-1666 / C-1667
14	9105100000	TOBERA Ø 1,50 (4000)		1	2	3	2	3	4		C-1665
19	1011600000	TOBERA Ø 2,25 (QUEM. HORNO)		_	_	_	1	1	2		C-1665
26	R614500000	TOBERA Ø 2 (8000)		1	1	2	1	2	2		C-1665
S/N	U134402000	INDICADOR GAS NATURAL		1	1	1	1	1	1		
		GAS VILLA									
1	U192402000	TOBERA Ø 4,90 (10500)		_	1	1	1	1	2		C-1665
7 y 25	U442138000	INYECTOR Ø 0,25 (REGULAR)		2	4	6	5	7	10		C-1666 / C-1667
14	R302401000	TOBERA Ø 2,90 (4000)		1	2	3	2	3	4		C-1665
19	9426000000	TOBERA Ø 4,23 (QUEM. HORNO)		_	_	_	1	1	2		C-1665
26	U262401000	TOBERA Ø 4,10 (8000)		1	1	2	1	2	2		C-1665
S/N	U134310000	INDICADOR GAS VILLA		1	1	1	1	1	1		