DESPIECES DEL SERVICIO TECNICO

LAVAVAJILLAS - LAVEVAISSELLE
DISHWASHERS - GESCHIRRSPÜLER
LAVASTOVIGLIE

Modelos

FI-48 **FI-48 B**
FI-64 **FI-64 B**

DICIEMBRE 2000

FAGOR

Fagor Industrial

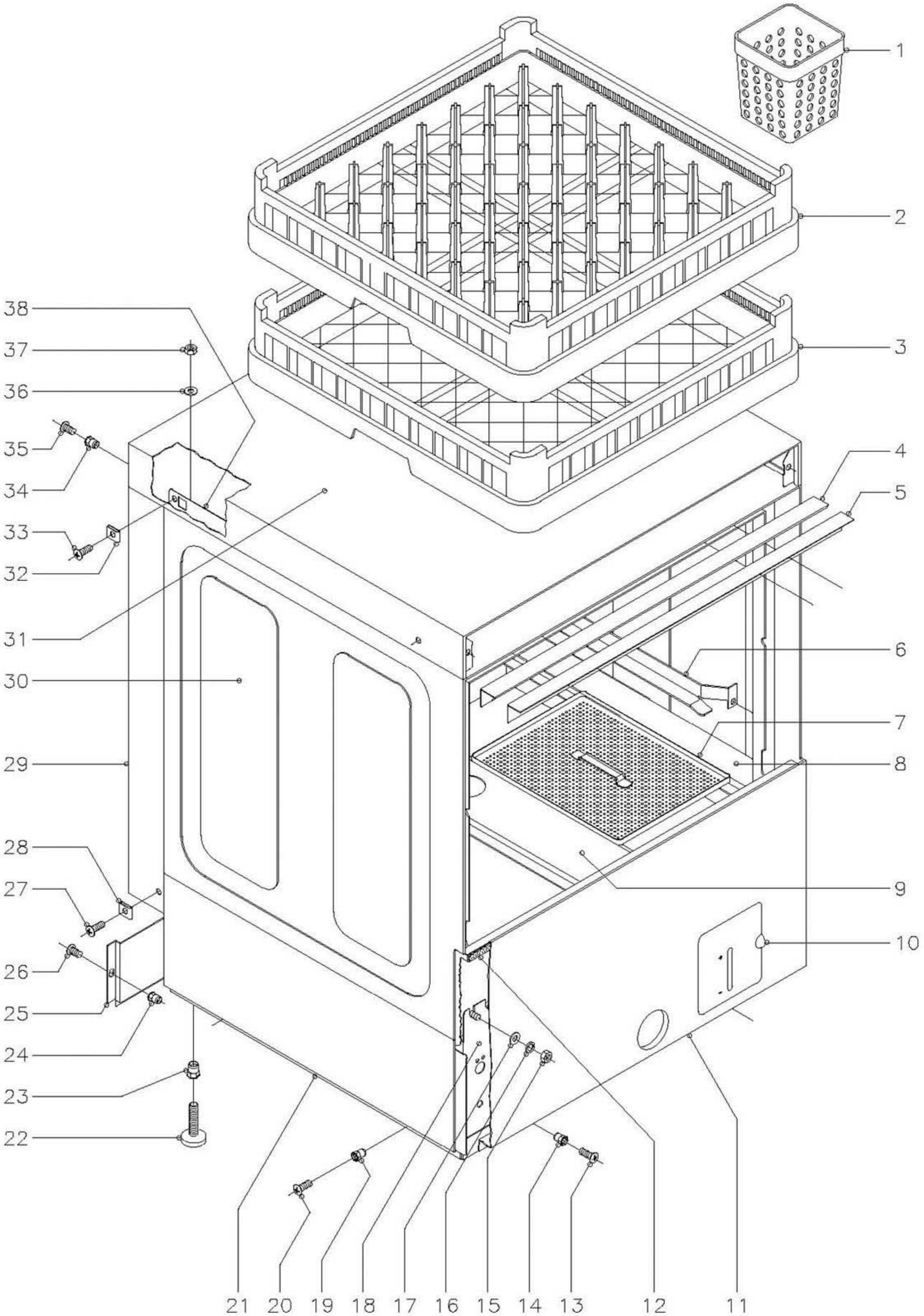

N plano	Firma	Fecha	Aparato	Lamina	
C-935		12-00	LAVAVAJILLAS 48;48B;64;64B	1	Fagor Industrial S.Coop. O<ate FAGOR

MOD.	LAVAVAJILLAS FRONTAL	ZONA	MUEBLE Y CESTILOS	PLANO	C-935

ITEM	CODIGO	DENOMINACION	TEXTO	FI-48	FI-48B	FI-64	FI-64B						NOTAS
1	Z655314	Cestillo cubiertos		4	4	4	4						
2	Z655302	Cestillo platos CP-16/18		1	1	1	1						
3	Z655301	Cestillo base CT-10		1	1	1	1						
4	Z200315	Perfil caja		1	1	1	1						
5	Z200309	Escuadra sujecion perfil		1	1	1	1						
6	Z200305	Guia cestillo derecha		1	1	1	1						
s/n	Z200306	Guia cestillo izquierda		1	1	1	1						
	Q232040	Arandela plana A-6		4	4	4	4						
	Q162040	Tuerca exagonal M-6		4	4	4	4						
7	Z210801	Bandeja filtro		4	4	4	4						
8	Z210805	Soporte derecho bandejas		1	1	1	1						
s/n	Z210806	Soporte izquierdo bandejas		1	1	1	1						
9	Z210804	Soporte central bandejas		1	1	1	1						
	Q232040	Arandela plana A-6		8	8	8	8						
	Q162040	Tuerca exagonal M-6		8	8	8	8						
10	Z212902	Puerta deposito completa		1	1	1	1						
s/n	Z212906	Eje puerta		1	1	1	1						
s/n	Q372001	Pasador de aletas Ø2x15		2	2	2	2						
11	Z218611	Panel frontal		1	-	1	-						
11	Z228811	Panel frontal		-	1	-	1						
12	Z200313	Perfil goma esponjosa		1	1	1	1						
13	Q152004	Tornillo aplastado M-5x13		2	2	2	2						
14	Q221342	Remache exagonal M-5		2	2	2	2						
15	Q162040	Tuerca exagonal M-6		8	8	8	8						
16	Q262040	Arandela muelle A-6		8	8	8	8						
17	Q232040	Arandela plana A-6		8	8	8	8						
18	Z200101	Armazon completo		1	1	1	1						
19	Q221342	Remache exagonal M-5		4	4	4	4						
20	Q152004	Tornillo aplastado M-5x13		4	4	4	4						

MOD.	LAVAVAJILLAS FRONTAL	ZONA	MUEBLE Y CESTILOS	PLANO	C-935

ITEM	CODIGO	DENOMINACION	TEXTO	FI-48	FI-48B	FI-64	FI-64B						NOTAS
21	Z202903	Panel lateral izquierdo		1	1	1	1						
s/n	Z202902	Panel lateral derecho		1	1	1	1						
22	Z200105	Pata regulable		4	4	4	4						
23	Q221345	Remache exagonal M-10		4	4	4	4						
24	Q221342	Remache exagonal M-5		2	2	2	2						
25	Z202905	Panel posterior inferior		1	1	1	1						
26	Q152004	Tornillo aplastado M-5x13		2	2	2	2						
27	Q152004	Tornillo aplastado M-5x13		2	2	2	2						
28	Q221012	Tuerca rapida M-5		2	2	2	2						
29	Z212907	Panel posterior		1	1	1	1						
30	Z200325	Caja soldada		1	1	1	1						
31	Z202906	Tapa		1	1	1	1						
32	Q221012	Tuerca rapida M-5		4	4	4	4						
33	Q152004	Tornillo aplastado M-5x13		4	4	4	4						
34	Q221342	Remache exagonal M-5		2	2	2	2						
35	Q152004	Tornillo aplastado M-5x13		2	2	2	2						
36	Q232040	Arandela plana A-6		4	4	4	4						
37	Q162040	Tuerca exagonal M-6		4	4	4	4						
38	Z200307	Escuadra amarre tapa		2	2	2	2						

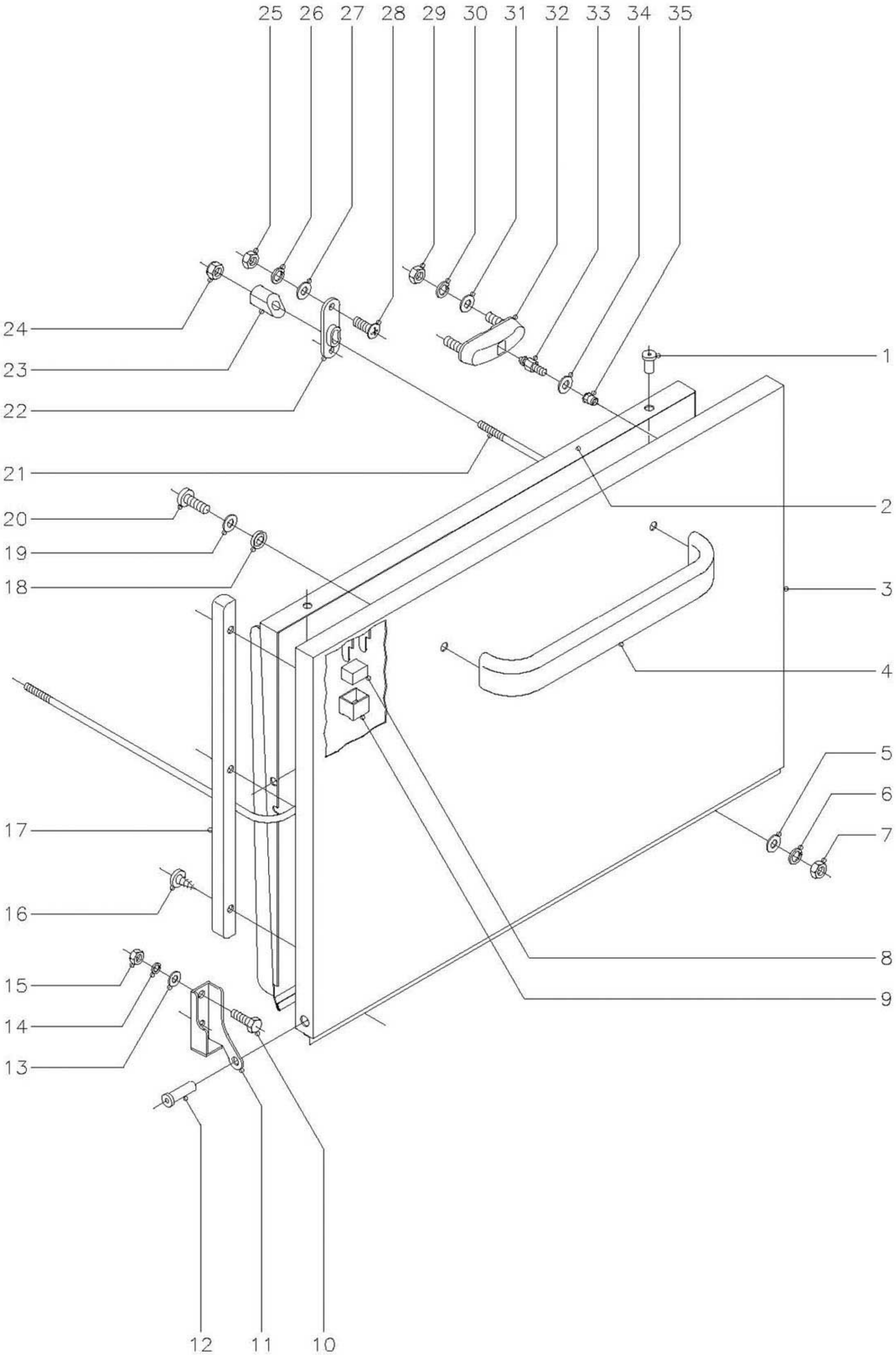

N plano	Firma	Fecha	Aparato	Lamina	
C-936		12-00	LAVAVAJILLAS 48;48B;64;64B	2	Fagor Industrial S.Coop. FAGOR Oate

MOD.	LAVAVAJILLAS FRONTAL	ZONA	PUERTA	PLANO	C-936

ITEM	CODIGO	DENOMINACION	TEXTO	FI-48	FI-48B	FI-64	FI-64B						NOTAS
1	Q412000	Remache tubular Ø4x8		4	4	4	4						
2	Z200545	Contrapuerta soldada		1	1	1	1						
3	Z200541	Puerta soldada		1	1	1	1						
4	Z200512	Asa puerta		1	1	1	1						
5	Q232030	Arandela plana A-5		2	2	2	2						
6	Q262030	Arandela muelle A-5		2	2	2	2						
7	Q162030	Tuerca exagonal M-5		2	2	2	2						
8	Z200506	Iman		1	1	1	1						
9	Z200507	Protector iman		1	1	1	1						
10	Q012042	Tornillo exagonal M-6x15		4	4	4	4						
11	Z400514	Bisagra izquierda		1	1	1	1						
s/n	Z400515	Bisagra derecha		1	1	1	1						
12	Z400516	Eje puerta		2	2	2	2						
13	Q232040	Arandela plana A-6		4	4	4	4						
14	Q262040	Arandela muelle A-6		4	4	4	4						
15	Q162040	Tuerca exagonal M-6		4	4	4	4						
16	Q082005	Tornillo chapa 4,2x13		6	6	6	6						
17	Z200524	Marco puerta		2	2	2	2						
18	Q308002	Arandela dubo A-6		2	2	2	2						
19	Q232040	Arandela plana A-6		2	2	2	2						
20	Q032041	Tornillo alomado M-6x10		2	2	2	2						
21	Z200521	Varilla tensor		1	1	1	1						
22	Z200310	Soporte tensor		2	2	2	2						
23	Z200522	Tensor de puerta		2	2	2	2						
24	Q222012	Tuerca autoblocante M-6		2	2	2	2						
25	Q162030	Tuerca exagonal M-5		4	4	4	4						
26	Q262030	Arandela muelle A-5		4	4	4	4						
27	Q232030	Arandela plana A-5		4	4	4	4						
28	Q152004	Tornillo aplastado M-5x13		4	4	4	4						

MOD.	LAVAVAJILLAS FRONTAL	ZONA	PUERTA	PLANO	C-936

ITEM	CODIGO	DENOMINACION	TEXTO	FI-48	FI-48B	FI-64	FI-64B						NOTAS
29	Q222012	Tuerca autoblocante M-6		4	4	4	4						
30	Q262040	Arandela muelle A-6		4	4	4	4						
31	Q232040	Arandela plana A-6		4	4	4	4						
32	Z200607	Conjunto cierre puerta		2	2	2	2						
33	Z200601	Enganche cierre		2	2	2	2						
34	Q232030	Arandela plana A-5		2	2	2	2						
35	Q222011	Remache exagonal M-5		2	2	2	2						

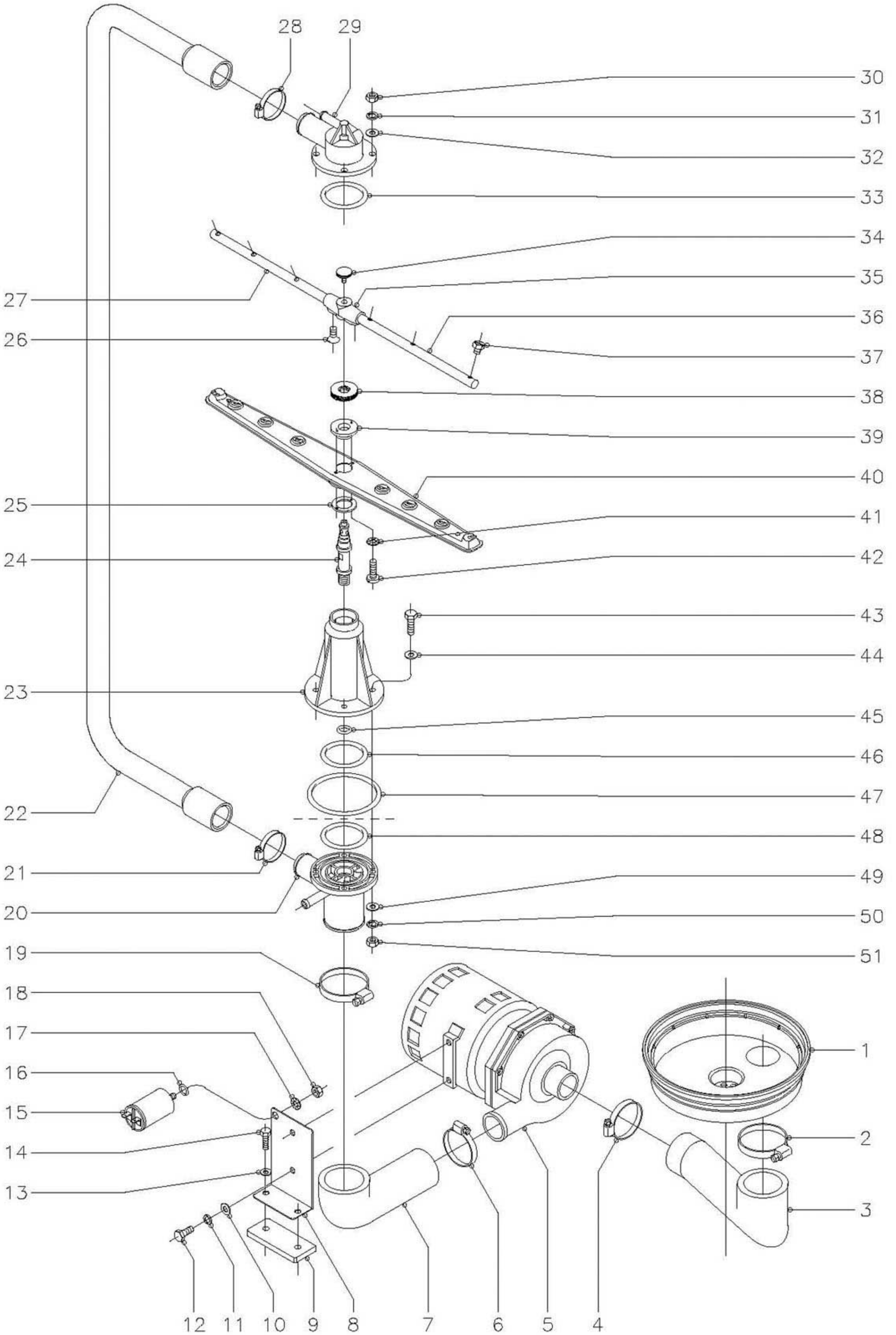

N plano	Firma	Fecha	Aparato	Lamina	
C–937		12–00	LAVAVAJILLAS 48;48B;64;64B	3	Fagor Industrial S.Coop. O<ate FAGOR

MOD.	LAVAVAJILLAS FRONTAL	ZONA	PARTE FUNCIONAL DE LAVADO	PLANO	C-937

ITEM	CODIGO	DENOMINACION	TEXTO	FI-48	FI-48B	FI-64	FI-64B						NOTAS
1	Z200906	Cubeta		1	1	1	1						
2	Q881324	Abrazadera 50 - 70		1	1	1	1						
3	Z200904	Codo aspiracion		1	1	1	1						
4	Q881307	Abrazadera 40 - 60		1	1	1	1						
5	Z201011	Bomba de lavado (230 V., 50 Hz.)		1	1	1	1						
5	Z203511	Bomba de lavado (230 V., 60 Hz.)		1	1	1	1						
	Z201081	Conjunto junta y reten		1	1	1	1						
	Z201082	Turbina 50 Hz. (Ø 88 mm.)		1	1	1	1						
	Z203571	Turbina 60 Hz. (Ø 77 mm.)		1	1	1	1						
6	Q881307	Abrazadera 40 - 60		1	1	1	1						
7	Z200905	Codo impulsion		1	1	1	1						
8	Z201002	Soporte motobomba		1	1	1	1						
9	Z201003	Base bomba lavado		1	1	1	1						
10	Q232040	Arandela plana A-6		2	2	2	2						
11	Q262040	Arandela muelle A-6		2	2	2	2						
12	Q012041	Tornillo exagonal M-6x10		2	2	2	2						
13	Q232030	Arandela plana A-5		2	2	2	2						
14	Q012033	Tornillo exagonal M-5x20		2	2	2	2						
15	V321300	Condensador 10 mF.		1	1	1	1						
16	Q307048	Junta torica Ø16,18xØ9,12xØ3,53		1	1	1	1						
17	Q242050	Arandela abanico A-8		1	1	1	1						
18	Q162050	Tuerca exagonal M-8		1	1	1	1						
19	Q881324	Abrazadera 50 - 70		1	1	1	1						
20	Z200703	Pasamuros		1	1	1	1						
21	Q881305	Abrazadera 25 - 40		1	1	1	1						
22	Z200706	Arbol de lavado		1	1	1	1						
23	Z200701	Soporte distribuidor inferior		1	1	1	1						
24	Z200704	Eje central		2	2	2	2						
25	Z650711	Amarre enganche distribuidor		2	2	2	2						

MOD.	LAVAVAJILLAS FRONTAL	ZONA	PARTE FUNCIONAL DE LAVADO	PLANO	C-937

ITEM	CODIGO	DENOMINACION	TEXTO	FI-48	FI-48B	FI-64	FI-64B						NOTAS
26	Q152024	Tornillo avellanado M-4x8		4	4	4	4						
27	Z201902	Rama aclarado izquierda		2	2	2	2						
28	Q881305	Abrazadera 25 - 40		1	1	1	1						
29	Z200707	Soporte distribuidor superior		1	1	1	1						
30	Q162040	Tuerca exagonal M-6		4	4	4	4						
31	Q262040	Arandela muelle A-6		4	4	4	4						
32	Q232040	Arandela plana A-6		4	4	4	4						
33	Q307052	Junta torica Ø60,83xØ50,17xØ5,33		1	1	1	1						
34	Q152016	Tornillo especial M-5x0,8		2	2	2	2						
35	Z201903	Soporte ramas aclarado		2	2	2	2						
36	Z201901	Rama aclarado derecha		2	2	2	2						
37	Z211903	Tobera aclarado		12	12	12	12						
38	Z200705	Tuerca especial M-14x1		2	2	2	2						
39	Z650704	Enganche distribuidor		2	2	2	2						
40	Z650716	Distribuidor montado		2	2	2	2						
41	Q242010	Arandela abanico A-3		4	4	4	4						
42	Q152015	Tornillo alomado M-3x6		4	4	4	4						
43	Q012046	Tornillo exagonal M-6x40		4	4	4	4						
44	Q306050	Arandela fibra roja Ø11xØ6,2x1,5		4	4	4	4						
45	Q307050	Junta torica Ø19,18xØ13,94xØ2,62		1	1	1	1						
46	Q307052	Junta torica Ø60,83xØ50,17xØ5,33		1	1	1	1						
47	Q307049	Junta torica Ø95,75xØ85,09xØ5,33		1	1	1	1						
48	Q307052	Junta torica Ø60,83xØ50,17xØ5,33		1	1	1	1						
49	Q232040	Arandela plana A-6		4	4	4	4						
50	Q262040	Arandela muelle A-6		4	4	4	4						
51	Q162040	Tuerca exagonal M-6		4	4	4	4						

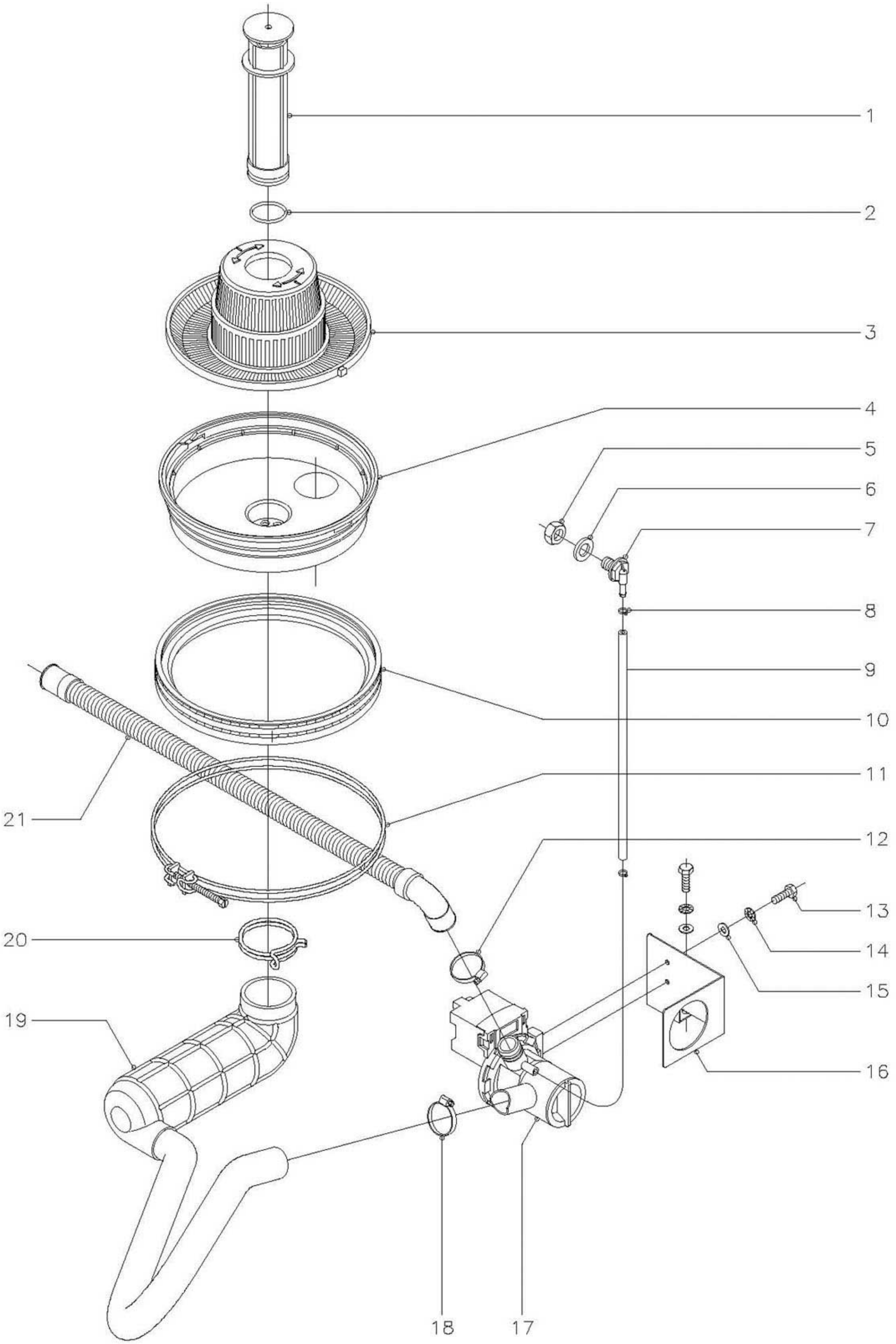

N plano	Firma	Fecha	Aparato	Lamina	
C-938		12-00	LAVAVAJILLAS FI-48B;FI-64B	4	Fagor Industrial S.Coop. FAGOR Date

MOD.	LAVAVAJILLAS FRONTAL	ZONA	PARTE FUNCIONAL DESAGÜE (CON BOMBA)	PLANO	C-938

ITEM	CODIGO	DENOMINACION	TEXTO	FI-48	FI-48B	FI-64	FI-64B						NOTAS
1	Z200909	Aliviadero		-	1	-	1						
2	Q307051	Junta torica Ø41,41xØ36,17xØ2,62		-	1	-	1						
3	Z200901	Filtro aspiracion		-	1	-	1						
4	Z200906	Cubeta		-	1	-	1						
5	Q162070	Tuerca exagonal M-12		-	1	-	1						
6	Q307031	Arandela junta Ø24xØ14x3		-	1	-	1						
7	Z230902	Pasamuros		-	1	-	1						
8	P102154	Brida elastica		-	2	-	2						
9	3702400	Conducto aireacion Ø8xØ4x230		-	1	-	1						
10	Z200907	Junta cubeta		-	1	-	1						
11	Z200908	Abrazadera cubeta		-	1	-	1						
12	Q881305	Abrazadera 25 - 40		-	1	-	1						
13	Q012031	Tornillo exagonal M-5x10		-	4	-	4						
14	Q242030	Arandela abanico A-5		-	4	-	4						
15	Q232030	Arandela plana A-5		-	4	-	4						
16	Z220904	Soporte bomba desagüe		-	1	-	1						
17	Z220901	Bomba desagüe (50 Hz.)		-	1	-	1						
17	Z223501	Bomba desagüe (60 Hz.)		-	1	-	1						
18	Q881305	Abrazadera 25 - 40		-	1	-	1						
19	Z220902	Acumulador		-	1	-	1						
20	Q901308	Abrazadera elastica 56 - 58,8		-	1	-	1						
21	Z220903	Manguera de desagüe		-	1	-	1						

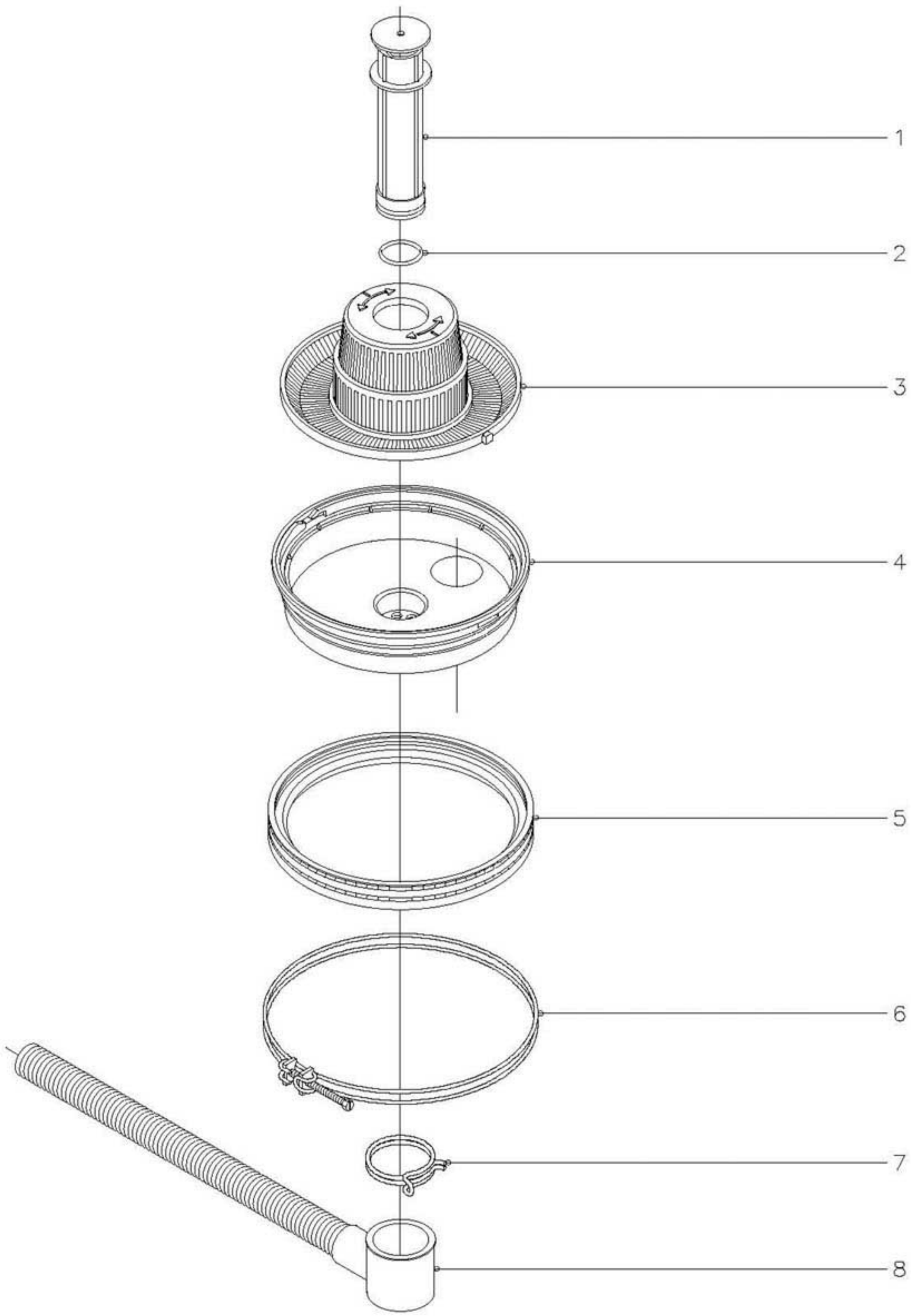

N plano	Firma	Fecha	Aparato	Lamina	
C-939		12-00	LAVAVAJILLAS FI-48;FI-64	5	Fagor Industrial S.Coop. O<ate

MOD.	LAVAVAJILLAS FRONTAL	ZONA	PARTE FUNCIONAL DESAGÜE (POR GRAVEDAD)	PLANO	C-939

ITEM	CODIGO	DENOMINACION	TEXTO	FI-48	FI-48B	FI-64	FI-64B						NOTAS
1	Z200909	Aliviadero		1	-	1	-						
2	Q307051	Junta torica Ø41,41xØ36,17xØ2,62		1	-	1	-						
3	Z200901	Filtro aspiracion		1	-	1	-						
4	Z200906	Cubeta		1	-	1	-						
5	Z200907	Junta cubeta		1	-	1	-						
6	Z200908	Abrazadera cubeta		1	-	1	-						
7	Q901308	Abrazadera elastica 56 - 58,8		1	-	1	-						
8	Z200910	Manguera de desagüe		1	-	1	-						

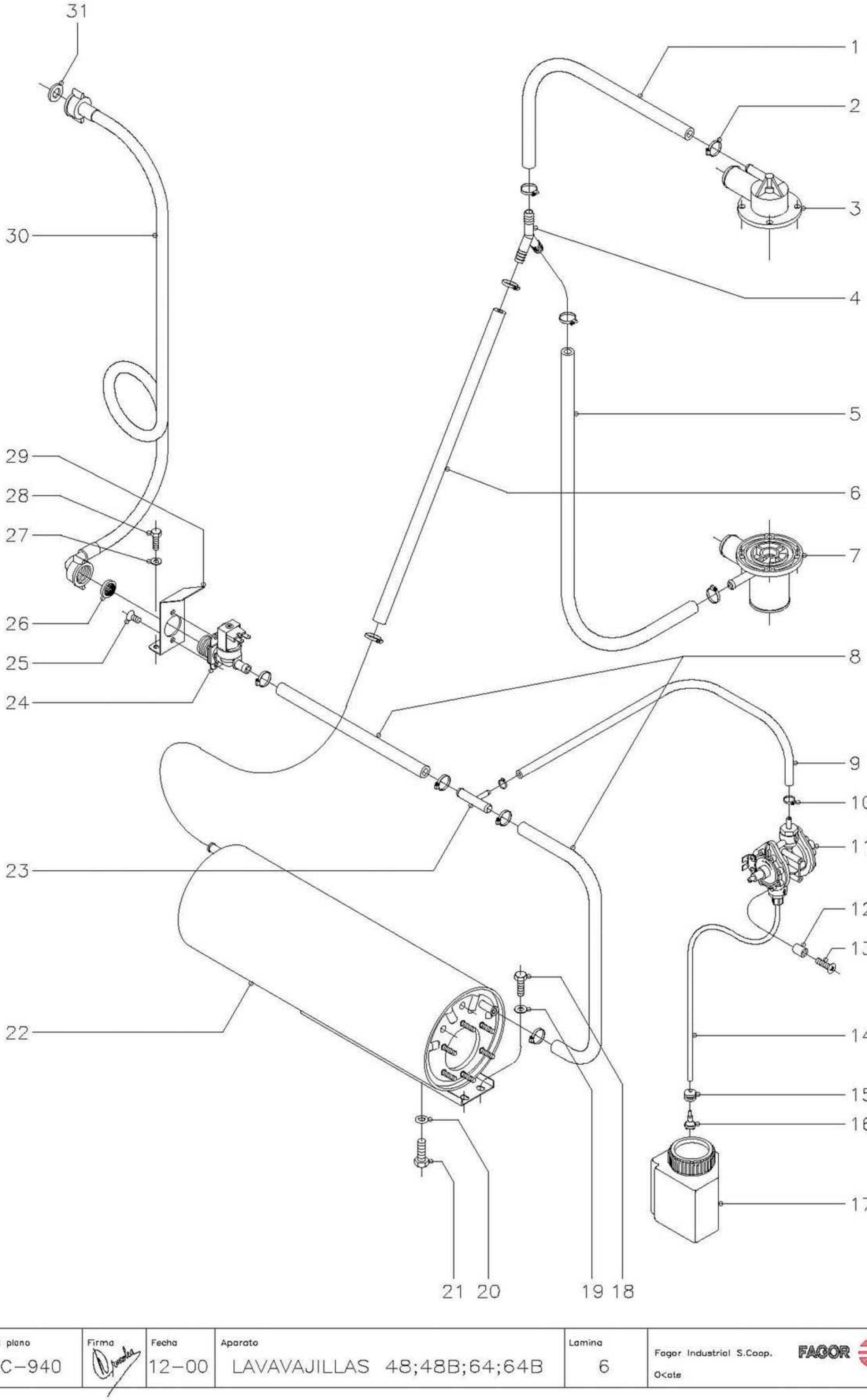

N plano	Firma	Fecha	Aparato	Lamina	
C–940		12–00	LAVAVAJILLAS 48;48B;64;64B	6	Fagor Industrial S.Coop. FAGOR O<ate

MOD.	LAVAVAJILLAS FRONTAL	ZONA	PARTE FUNCIONAL ACLARADO	PLANO	C-940

ITEM	CODIGO	DENOMINACION	TEXTO	FI-48	FI-48B	FI-64	FI-64B						NOTAS
1	3676900	Tubo goma negra Ø17xØ10x360		1	1	1	1						
2	Q881302	Abrazadera 12 - 20		10	10	10	10						
3	Z200707	Soporte distribuidor superior		1	1	1	1						
4	Z201106	Racord en "Y"		1	1	1	1						
5	3676900	Tubo goma negra Ø17xØ10x780		1	1	1	1						
6	3676900	Tubo goma negra Ø17xØ10x580		1	1	1	1						
7	Z200703	Pasamuros		1	1	1	1						
8	3676900	Tubo goma negra Ø17xØ10x330		2	2	2	2						
9	3704000	Tubo goma negra Ø10,5xØ5x620		1	1	1	1						
10	Q881308	Abrazadera 8 - 14		2	2	2	2						
11	Z651123	Dosificador tensoactivo		1	1	1	1						
12	Z203007	Casquillo		2	2	2	2						
13	Q041324	Tornillo avellanado M-4x25		2	2	2	2						
14	3699200	Conducto tensoactivo Ø6xØ4x650		1	1	1	1						
15	N023064	Pasamuros Ø6xØ13		1	1	1	1						
16	Z601153	Filtro aspiracion tensoactivo		1	1	1	1						
17	Z211101	Deposito abrillantador tensoactivo		1	1	1	1						
18	Q012031	Tornillo exagonal M-5x10		2	2	2	2						
19	Q232030	Arandela plana A-5		2	2	2	2						
20	Q307048	Junta torica Ø16,18xØ9,12xØ3,53		1	1	1	1						
21	Q012063	Tornillo exagonal M-10x20		1	1	1	1						
22	Z201710	Cuerpo calderin		1	1	1	1						
23	Z601157	Toma presion		1	1	1	1						
24	Z701135	Electrovalvula entrada de agua		1	1	1	1						
25	Q152024	Tornillo avellanado M-4x8		2	2	2	2						
26	Z701132	Filtro junta		1	1	1	1						
27	Q232030	Arandela plana A-5		2	2	2	2						
28	Q012031	Tornillo exagonal M-5x10		2	2	2	2						
29	Z201101	Escuadra amarre electrovalvula		1	1	1	1						

MOD.	LAVAVAJILLAS FRONTAL	ZONA	PARTE FUNCIONAL ACLARADO	PLANO	C-940

ITEM	CODIGO	DENOMINACION	TEXTO	FI-48	FI-48B	FI-64	FI-64B						NOTAS
30	Z602121	Manguera entrada de agua		1	1	1	1						
31	Q307031	Arandela junta		1	1	1	1						

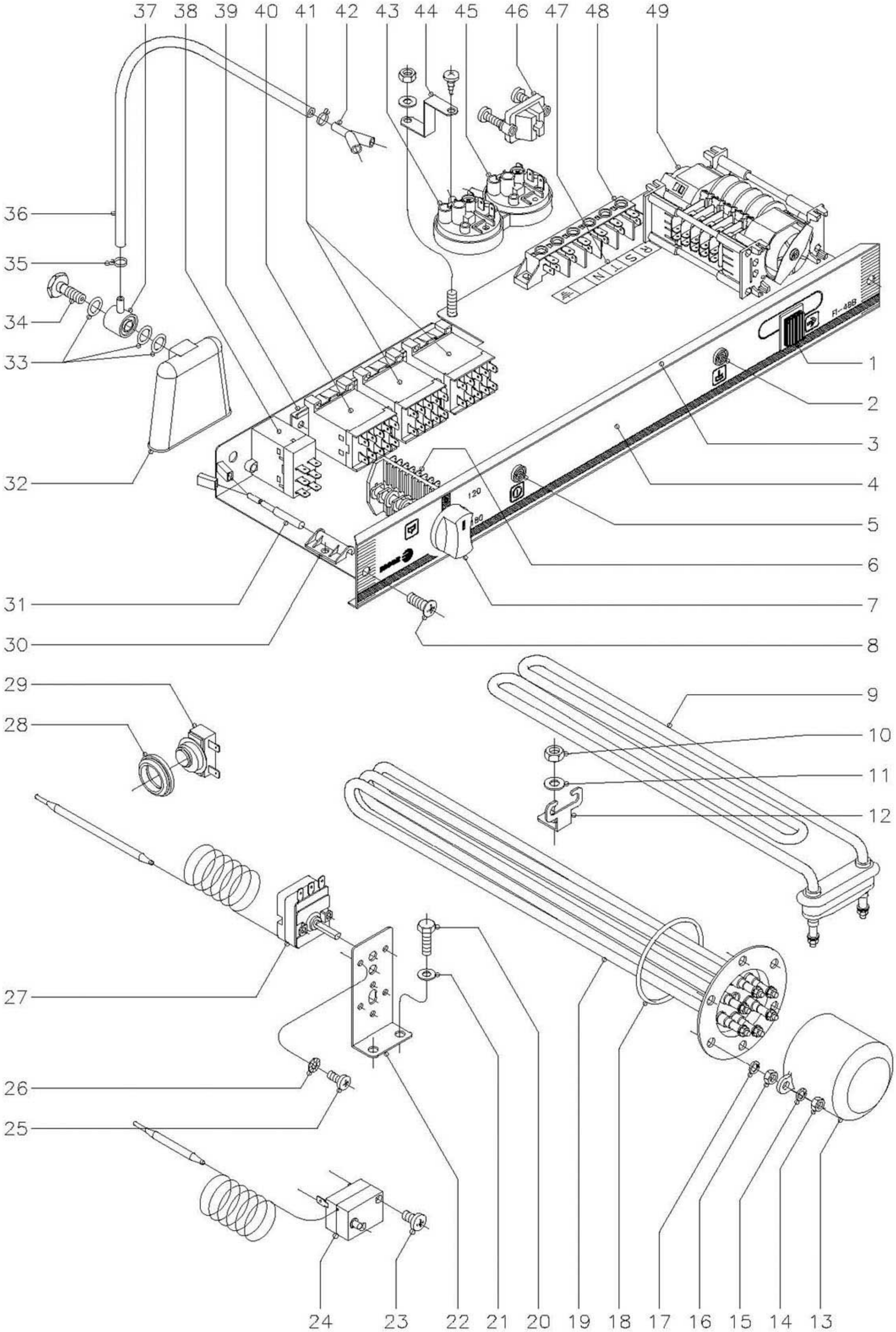

N plano	Firma	Fecha	Aparato	Lamina	
C-941		12-00	LAVAVAJILLAS 48;48B;64;64B	7	Fagor Industrial S.Coop. O<ate FAGOR

MOD.	LAVAVAJILLAS FRONTAL	ZONA	PARTE FUNCIONAL ELECTRICA	PLANO	C-941

ITEM	CODIGO	DENOMINACION	TEXTO	FI-48	FI-48B	FI-64	FI-64B						NOTAS
1	Z213033	Pulsador de marcha		1	1	1	1						
2	Z203004	Piloto verde		1	1	1	1						
3	Z212909	Frente extraible		1	1	1	1						
4	Z212910	Embellecedor adhesivo		1	-	-	-						
4	Z222902	Embellecedor adhesivo		-	1	-	-						
4	Z242901	Embellecedor adhesivo		-	-	1	-						
4	Z252901	Embellecedor adhesivo		-	-	-	1						
5	Z203005	Piloto ambar		1	1	1	1						
6	Z213003	Conmutador de funciones		1	-	1	-						
6	Z223001	Conmutador de funciones		-	1	-	1						
7	R663062	Boton de mando completo		1	1	1	1						
8	Q152004	Tornillo aplastado M-5x13		2	2	2	2						
9	Z203601	Resistencia tanque 2800 W.230V.		1	1	1	1						
10	Q162040	Tuerca exagonal M-6		1	1	1	1						
11	Q232040	Arandela plana A-6		1	1	1	1						
12	Z603602	Soporte resistencia tanque		1	1	1	1						
13	Z651731	Caperuza resistencia calderin		1	1	1	1						
14	Q163140	Tuerca exagonal M-6		2	2	2	2						
15	Q262040	Arandela muelle A-6		2	2	2	2						
16	Q163140	Tuerca exagonal M-6		6	6	6	6						
17	Q262040	Arandela muelle A-6		6	6	6	6						
18	Q307035	Junta torica AN-36		1	1	1	1						
19	Z201706	Resistencia calderin 2800 W.230V.		1	1	-	-						
19	Z241701	Resistencia calderin 6000 W.230V.		-	-	1	1						
20	Q012031	Tornillo exagonal M-5x10		2	2	2	2						
21	Q232030	Arandela plana A-5		2	2	2	2						
22	Z203016	Soporte termostatos		1	1	1	1						
23	Q081330	Tornillo alomado BZ-3,5X6,5		2	2	2	2						
24	Z213014	Termostato limitador		1	1	1	1						

MOD.	LAVAVAJILLAS FRONTAL	ZONA	PARTE FUNCIONAL ELECTRICA	PLANO	C-941

ITEM	CODIGO	DENOMINACION	TEXTO	FI-48	FI-48B	FI-64	FI-64B						NOTAS
25	Q152024	Tornillo avellanado M-4x8		2	2	2	2						
26	Q242020	Arandela abanico A-4		2	2	2	2						
27	Z203014	Termostato calderin		1	1	1	1						
28	N503017	Soporte termostato		1	1	1	1						
29	Z718405	Termostato doble (tanque)		1	1	1	1						
30	Z203010	Amarre interruptor magnetico		1	1	1	1						
31	Z203009	Interruptor magnetico		1	1	1	1						
32	Z203011	Camara presostato		1	1	1	1						
33	Q307003	Junta torica Ø16,01xØ10,77xØ2,62		3	3	3	3						
34	Z203013	Tornillo presostato		1	1	1	1						
35	P102154	Brida elastica para tubo		2	2	2	2						
36	3702400	Tubo goma negra Ø8xØ4x1300		1	1	1	1						
37	Z203012	Empalme presostato		1	1	1	1						
38	Z203018	Rele puerta 230 V., 50/60 Hz.		1	1	1	1						
39	Z123018	Guia contactor L=55		2	2	-	-						
39	Z103084	Guia contactor L=138		-	-	1	1						
40	Z213007	Contactor 230 V. 50/60 Hz.(tanque)		1	1	1	1						
41	Z213007	Contactor 230V.50/60 Hz.(calderin)		-	-	2	2						
41	Z203050	Contactor 230V.50/60 Hz.(calderin)		1	1	-	-						
42	Z103077	Racord en "Y"		-	1	-	1						
43	Z203023	Presostato de nivel		1	1	1	1						
	Q082032	Tornillo alomado BZ-3,5x9,5		1	1	1	1						
44	Z602923	Soporte presostato		1	1	1	1						
	Q152004	Tornillo aplastado M-5x13		1	1	1	1						
	Q232030	Arandela plana A-5		1	1	1	1						
	Q162030	Tuerca exagonal M-5		1	1	1	1						
45	Z223005	Presostato de seguridad		-	1	-	1						
46	Z203020	Retenedor de cable		1	1	1	1						
47	Z213005	Rotulo adhesivo RSTN		1	1	1	1						

MOD.	LAVAVAJILLAS FRONTAL	ZONA	PARTE FUNCIONAL ELECTRICA	PLANO	C-941

ITEM	CODIGO	DENOMINACION	TEXTO	FI-48	FI-48B	FI-64	FI-64B						NOTAS
48	R253044	Regleta de conexiones		1	1	1	1						
49	Z213008	Programador ciclo		1	1	-	-						
49	Z243004	Programador ciclo		-	-	1	1						

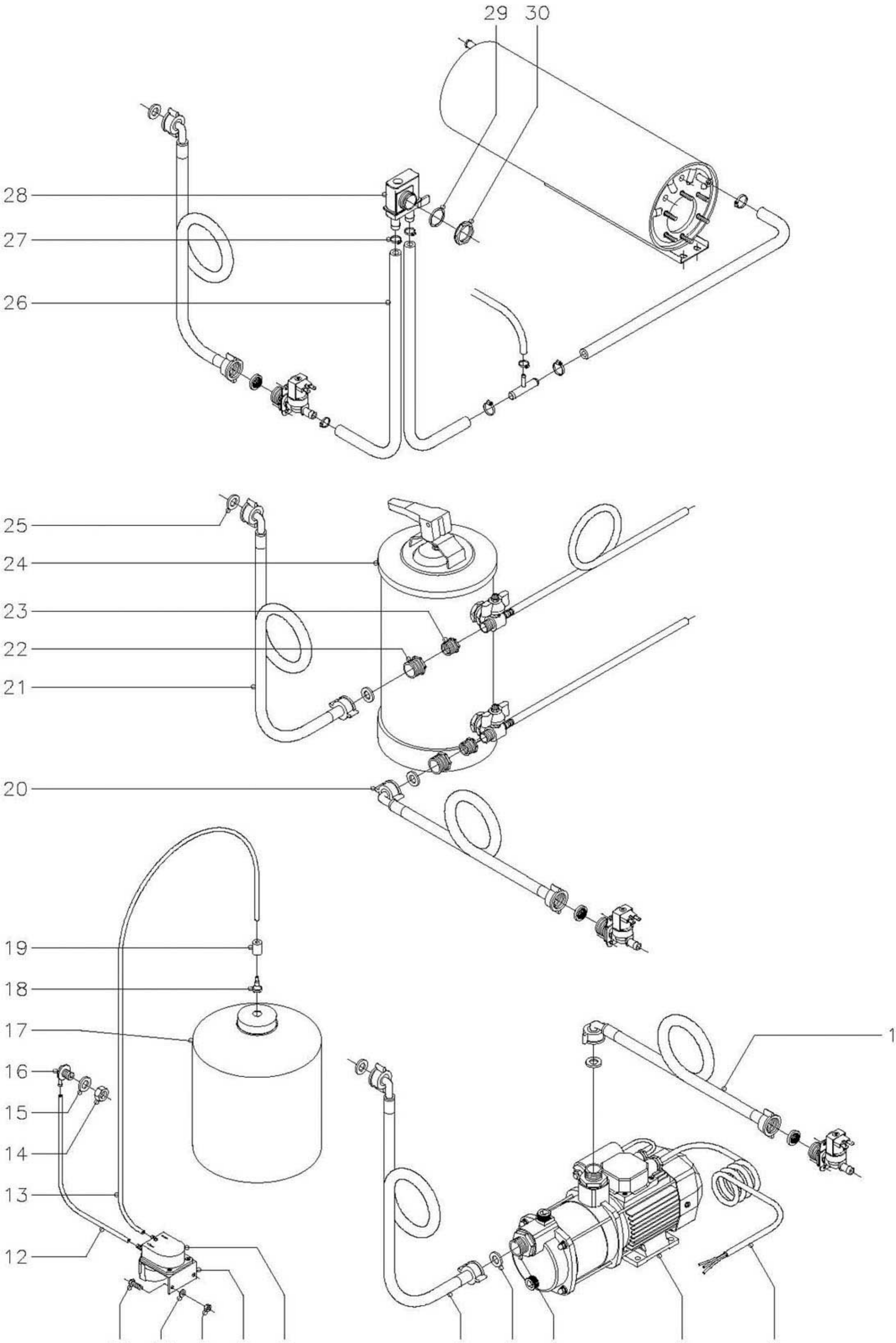

N plano	Firma	Fecha	Aparato	Lamina	
C-942		12-00	ACCESORIOS LAVAVAJILLAS	7	Fagor Industrial S.Coop. FAGOR Oate

MOD.	LAVAVAJILLAS FRONTAL	ZONA	ACCESORIOS PARA LAVAVAJILLAS	PLANO	C-942

ITEM	CODIGO	DENOMINACION	TEXTO	FI-48	FI-48B	FI-64	FI-64B						NOTAS
	1210305187 KIT BOMBA PRESION												
1	-	Manguera de maquina		-	-	-	-						
2	Z209510	Cableado bomba de presion		1	1	1	1						
3	Z209508	Bomba de presion		1	1	1	1						
4	Z209509	Manguito		2	2	2	2						
5	Q307031	Junta manguera entrada agua		2	2	2	2						
6	Z602121	Manguera entrada de agua		1	1	1	1						
	1210305188 KIT DOSIFICADOR DETERGENTE												
7	Z209521	Dosificador de detergente		1	1	1	1						
	Q082005	Tornillo chapa 4,2x13		2	2	2	2						
8	Z209518	Soporte dosificador de detergente		1	1	1	1						
9	Q162030	Tuerca exagonal M-5		2	2	2	2						
10	Q232030	Arandela plana A-5		2	2	2	2						
11	Q012031	Tornillo exagonal M-5x10		2	2	2	2						
12	3699200	Conducto detergente Ø6xØ4x500		1	1	1	1						
13	3699200	Conducto detergente Ø6xØ4x2000		1	1	1	1						
14	Q162070	Tuerca exagonal M-12		1	1	1	1						
15	Q307031	Arandela junta Ø24xØ14x3		1	1	1	1						
16	Z230902	Pasamuros detergente		1	1	1	1						
17	-	Garrafa detergente		-	-	-	-						
18	Z601153	Filtro aspiracion		1	1	1	1						
19	Z701152	Peso filtro		1	1	1	1						

MOD.	LAVAVAJILLAS FRONTAL	ZONA	ACCESORIOS PARA LAVAVAJILLAS	PLANO	C-942

ITEM	CODIGO	DENOMINACION	TEXTO	FI-48	FI-48B	FI-64	FI-64B						NOTAS
	1210305191 KIT DESCALCIFICADOR 8l.												
20	-	Manguera de maquina		-	-	-	-						
21	Z602121	Manguera entrada de agua		1	1	1	1						
22	Z209515	Tuerca reduccion 3/4" - 1/2"		2	2	2	2						
23	Z209516	Tuerca reduccion 1/2" - 3/8"		2	2	2	2						
24	Z209511	Descalcificador 8 l.		1	1	1	1						
25	Q307031	Junta manguera entrada agua		2	2	2	2						
	1210305186 KIT DESCALCIFICADOR 12l.												
20	-	Manguera de maquina		-	-	-	-						
21	Z602121	Manguera entrada de agua		1	1	1	1						
22	Z209515	Tuerca reduccion 3/4" - 1/2"		2	2	2	2						
23	Z209516	Tuerca reduccion 1/2" - 3/8"		2	2	2	2						
24	Z209507	Descalcificador 12 l.		1	1	1	1						
25	Q307031	Junta manguera entrada agua		2	2	2	2						
	1210305192 KIT DESCALCIFICADOR 16l.												
20	-	Manguera de maquina		-	-	-	-						
21	Z602121	Manguera entrada de agua		1	1	1	1						
22	Z209515	Tuerca reduccion 3/4" - 1/2"		2	2	2	2						
23	Z209516	Tuerca reduccion 1/2" - 3/8"		2	2	2	2						
24	Z209512	Descalcificador 16 l.		1	1	1	1						
25	Q307031	Junta manguera entrada agua		2	2	2	2						

MOD.	LAVAVAJILLAS FRONTAL	ZONA	ACCESORIOS PARA LAVAVAJILLAS	PLANO	C-942

ITEM	CODIGO	DENOMINACION	TEXTO	FI-48	FI-48B	FI-64	FI-64B						NOTAS
	1210305189 KIT VALVULA ANTIRRETORNO												
26	3676900	Tubo goma negra Ø17xØ10x950		2	2	2	2						
27	Q881302	Abrazadera 12 - 20		2	2	2	2						
28	Z231105	Valvula antirretorno		1	1	1	1						
29	Q307029	Arandela junta Ø31xØ26,5x2		1	1	1	1						
30	R023025	Contratuerca		1	1	1	1						

MOD.	LAVAVAJILLAS FRONTAL	ZONA	VARIOS	PLANO	

ITEM	CODIGO	DENOMINACION	TEXTO	FI-48	FI-48B	FI-64	FI-64B						NOTAS
	Z206131	Folleto de instrucciones		1	1	-	-						
	Z246131	Folleto de instrucciones		-	-	1	1						
	Z213012	Esquema electrico adhesivo		1	-	-	-						Plano HC-16499-2
	Z213050	Esquema electrico de montaje		1	-	-	-						Plano HC-17265
	Z223012	Esquema electrico adhesivo		-	1	-	-						Plano HC-16500-1
	Z223050	Esquema electrico de montaje		-	1	-	-						Plano HC-17266
	Z243009	Esquema electrico adhesivo		-	-	1	-						Plano HC-16501-1
	Z243045	Esquema electrico de montaje		-	-	1	-						Plano HC-16217-8
	Z253009	Esquema electrico adhesivo		-	-	-	1						Plano HC-16502
	Z253045	Esquema electrico de montaje		-	-	-	1						Plano HC-16218-7
	Z603041	Cable alimentacion		1	1	-	-						
	Z203025	Instalacion electrica		1	1	-	-						
	Z203019	Instalacion electrica		-	-	1	1						
	Z213004	Cableado auxiliar (portamandos)		1	-	1	-						
	Z223002	Cableado bomba desagüe		-	1	-	1						
	Z243002	Cableado trifasico (calderin)		-	-	1	1						

MOD.	LAVAVAJILLAS FRONTAL	ZONA	PIEZAS ESPECIFICAS PARA LA VERSION (220/240 V. - 60 Hz., II)	PLANO	C-937 C-938

ITEM	CODIGO	DENOMINACION	TEXTO	FI-48	FI-48B	FI-64	FI-64B						NOTAS
5	Z203511	Bomba de lavado 230 V. - 60 Hz.		1	1	1	1						(C-937)
17	Z223501	Bomba de desagüe 230 V. - 60 Hz.		-	1	-	1						(C-938)

MOD.	LAVAVAJILLAS FRONTAL AZKOYEN	ZONA	PIEZAS ESPECIFICAS (AZKOYEN)	PLANO	

ITEM	CODIGO	DENOMINACION	TEXTO	A-480 FI-48	A-480-B FI-48B								NOTAS
	Z218601	Embellecedor adhesivo		1	-								
	Z228803	Embellecedor adhesivo		-	1								
	Z658813	Boton de mando con anillo comp.		1	1								
	Z658607	Indicador de mando		1	1								
	Z658602	Asa puerta		1	1								
	Z208603	Adhesivo puerta		1	1								
	Z218603	Adhesivo panel		1	-								
	Z228805	Adhesivo panel		-	1								
	Z208608	Libro de instrucciones		1	1								
	Z208610	Hoja garantia AZKOYEN		1	1								
	Z658609	Palet AZKOYEN		1	1								

MOD.	LAVAVAJILLAS FRONTAL RESTOMAT	ZONA	PIEZAS ESPECIFICAS (RESTOMAT)	PLANO	

ITEM	CODIGO	DENOMINACION	TEXTO	KM-48 FI-48									NOTAS
	Z214911	Embellecedor adhesivo		1									
	Z214902	Boton de mando completo		1									
	Z650531	Asa puerta		1									

MOD.	LAVAVAJILLAS FRONTAL CORECO	ZONA	PIEZAS ESPECIFICAS (CORECO)	PLANO	

ITEM	CODIGO	DENOMINACION	TEXTO	CLV-48 FI-48	CLV-48-B FI-48B								NOTAS
	Z218101	Embellecedor adhesivo		1	-								
	Z228101	Embellecedor adhesivo		-	1								

MOD.	LAVAVAJILLAS FRONTAL	ZONA	PIEZAS ESPECIFICAS FI-48T (220 V., II, 60 Hz.)	PLANO	

ITEM	CODIGO	DENOMINACION	TEXTO	FI-48T FI-48									NOTAS
	Z218301	Embellecedor adhesivo		1									
	Z218302	Programador ciclo 60 Hz.		1									
	Z218306	Resistencia calderin 4000 W.230V.		1									
	Z203511	Bomba de lavado 230 V. 60 Hz.		1									
	Z202913	Panel frontal		1									
	Z208311	Folleto de instrucciones		1									

MOD.	LAVAVAJILLAS FRONTAL WAVECLEAN	ZONA	PIEZAS ESPECIFICAS (WAVECLEAN) (220/240 V., II , 60 Hz.)	PLANO	

ITEM	CODIGO	DENOMINACION	TEXTO	W4-A FI-48									NOTAS
	Z219301	Embellecedor adhesivo		1									
	Z218302	Programador ciclo 120-180, 60 Hz.		1									
	Z203511	Bomba de lavado (230 V., 60Hz.)		1									

MOD.	LAVAVAJILLAS FRONTAL SHARPLINE	ZONA	PIEZAS ESPECIFICAS (SHARPLINE) (220 V. , 50 Hz.)	PLANO	

ITEM	CODIGO	DENOMINACION	TEXTO	FI-48-B FI-48B									NOTAS
	Z229201	Embellecedor adhesivo		1									
	Z213002	Programador ciclo		1									
	Z683087	Contactor 3TF20 01-3AL2, 230 V.		1									
	Z229205	Cableado Sharpline		1									
	Z229011	Cableado termo-stop		1									
	X083010	Regleta faston macho doble		2									
	Z229210	Esquema elect. Montaje Sharpline		1									Plano HC-17268-1
	Z229204	Esquema electrico adhesivo		1									Plano HC-16793
	Z231105	Valvula antirretorno		1									
	Q307029	Arandela junta Ø31xØ26,5x2		1									
	R023025	Contratuerca		1									
	Z263001	Indicador analogico		2									
	Z263002	Vaina para sonda (tanque)		1									
	Q306024	Arandela junta Ø18xØ12,5x1,5		1									
	Q162070	Tuerca exagonal M-12		1									
	Q013023	Tornillo exagonal M-4x20		4									

MOD.	LAVAVAJILLAS FRONTAL	ZONA	PIEZAS ESPECIFICAS (FI-48W, FI-64W) (208 - 240 V. , II , 60 Hz.)	PLANO	

ITEM	CODIGO	DENOMINACION	TEXTO	FI-48-W FI-48B	FI-64-W FI-64B								NOTAS
	Z228401	Embellecedor adhesivo W (48)		1	-								
	Z258401	Embellecedor adhesivo W (64)		-	1								
	Z228412	Programador ciclo 60 Hz. T. Stop		1	-								
	Z258412	Programador ciclo 60 Hz. T. Stop		-	1								
	Z683087	Contactor 3TF20 01-3AL2, 230 V.		1	1								
	Z408408	Cable alimentacion USA		1	-								
	Z229011	Cableado termo-stop		1	-								
	Z229009	Cableado termo-stop		-	1								
	Z228407	Esquema elect. montaje W		1	-								Plano HC-17268-1
	Z258406	Esquema elect. montaje W		-	1								Plano HC-17220-1
	Z228402	Esquema electrico adhesivo		1	-								Plano HC-17118-2
	Z258402	Esquema electrico adhesivo		-	1								Plano HC-17119-3
	Z231105	Valvula antirretorno		1	1								
	Q307029	Arandela junta Ø31xØ26,5x2		1	1								
	R023025	Contratuerca		1	1								
	Z228405	Indicador analogico Fahrenheit		2	2								
	Z263002	Vaina para sonda (tanque)		1	1								
	Q306024	Arandela junta Ø18xØ12,5x1,5		1	1								
	Q162070	Tuerca exagonal M-12		1	1								
	Z203511	Bomba de lavado 60 Hz.		1	1								
	Z223501	Bomba de desagüe 60 Hz.		1	1								
	Z218424	Puerta deposito completa		1	1								
	Q013023	Tornillo exagonal M-4x20		2	2								
	Z208432	Folleto de instrucciones		1	1								
	R696507	Etiqueta de precaucion		1	1								
	R726512	Etiqueta advertencia legal		1	1								
	Z228435	Etiqueta conexiones		1	-								
	Z258435	Etiqueta conexiones		-	1								
	Z718434	Etiqueta seguridad electrica		1	1								

MOD.	LAVAVAJILLAS FRONTAL	ZONA	PIEZAS ESPECIFICAS (FI-48W, FI-64W) (208 - 240 V. , II , 60 Hz.)	PLANO	

ITEM	CODIGO	DENOMINACION	TEXTO	FI-48-W FI-48B	FI-64-W FI-64B								NOTAS
	Z228432	Indicador caracteristicas		1	-								
	Z258432	Indicador caracteristicas		-	1								
	Z276105	Pegatina conexión detergente		1	1								

MOD.	LAVAVAJILLAS FRONTAL	ZONA	PIEZAS ESPECIFICAS (MF-48, MF-64) (208 - 240 V. , II , 60 Hz.)	PLANO	

ITEM	CODIGO	DENOMINACION	TEXTO	MF-48 FI-48B	MF-64 FI-64B								NOTAS
	Z228501	Embellecedor adhesivo MF		1	-								
	Z258501	Embellecedor adhesivo MF		-	1								
	Z228412	Programador ciclo 60 Hz. T. Stop		1	-								
	Z258412	Programador ciclo 60 Hz. T. Stop		-	1								
	Z683087	Contactor 3TF20 01-3AL2, 230 V.		1	1								
	Z408408	Cable alimentacion USA		1	-								
	Z229011	Cableado termo-stop		1	-								
	Z229009	Cableado termo-stop		-	1								
	Z228407	Esquema elect. montaje		1	-								Plano HC-17268-1
	Z258406	Esquema elect. montaje		-	1								Plano HC-17220-1
	Z228402	Esquema electrico adhesivo		1	-								Plano HC-17118-2
	Z258402	Esquema electrico adhesivo		-	1								Plano HC-17119-3
	Z231105	Valvula antirretorno		1	1								
	Q307029	Arandela junta Ø31xØ26,5x2		1	1								
	R023025	Contratuerca		1	1								
	Z228405	Indicador analogico Fahrenheit		2	2								
	Z263002	Vaina para sonda (tanque)		1	1								
	Q306024	Arandela junta Ø18xØ12,5x1,5		1	1								
	Q162070	Tuerca exagonal M-12		1	1								
	Z203511	Bomba de lavado 60 Hz.		1	1								
	Z223501	Bomba de desagüe 60 Hz.		1	1								
	Z218424	Puerta deposito completa		1	1								
	Q013023	Tornillo exagonal M-4x20		2	2								
	Z208432	Folleto de instrucciones		1	1								
	R696507	Etiqueta de precaucion		1	1								
	R726512	Etiqueta advertencia legal		1	1								
	Z228435	Etiqueta conexiones		1	-								
	Z258435	Etiqueta conexiones		-	1								
	Z718434	Etiqueta seguridad electrica		1	1								

MOD.	LAVAVAJILLAS FRONTAL	ZONA	PIEZAS ESPECIFICAS (MF-48, MF-64) (208 - 240 V. , II , 60 Hz.)	PLANO	

ITEM	CODIGO	DENOMINACION	TEXTO	MF-48 FI-48B	MF-64 FI-64B								NOTAS
	Z228432	Indicador caracteristicas		1	-								
	Z258432	Indicador caracteristicas		-	1								
	R696509	Nº de serie Market-Forge		1	1								
	R696510	Etiqueta control Market-Forge		1	1								
	R696511	Etiqueta embalage Market-Forge		1	1								
	R663070	Boton de mando		1	1								
	Z650531	Asa puerta		1	1								
	Z276105	Pegatina conexión detergente		1	1								

MOD.	LAVAVAJILLAS FRONTAL	ZONA	PIEZAS ESPECIFICAS (AUSTRALIA) (220/240 V. , 50 Hz.)	PLANO	

ITEM	CODIGO	DENOMINACION	TEXTO	FI-48B-A FI-48B	FI-64B-A FI-64B								NOTAS
	Z229001	Embellecedor adhesivo		1	-								
	Z259001	Embellecedor adhesivo		-	1								
	Z213002	Programador ciclo		1	-								
	Z243001	Programador ciclo		-	1								
	Z229011	Cableado termo-stop		1	1								
	Z229016	Esquema electrico de montaje		1	-								Plano HC-17268-1
	Z258406	Esquema electrico de montaje		-	1								Plano HC-17220-1
	Z229010	Esquema electrico adhesivo		1	-								Plano HC-16505-1
	Z258402	Esquema electrico adhesivo		-	1								Plano HC-17119-3
	Z231105	Valvula antirretorno		1	1								
	Q307029	Arandela junta Ø31xØ26,5x2		1	1								
	R023025	Contratuerca		1	1								
	Z263001	Indicador analogico		2	2								
	Z263002	Vaina para sonda (tanque)		1	1								
	Q306024	Arandela junta Ø18xØ12,5x1,5		1	1								
	Q162070	Tuerca exagonal M-12		1	1								
	Z683087	Contactor 3TF20 01-3AL2, 230 V.		1	1								
	Q013023	Tornillo exagonal M-4x20		4	4								
	Z276105	Pegatina conexión detergente		1	1								

Mod.: FI-48; A480; KM-48; FI-48 T (1)
CLV-48; W4-A (2)

1N + 240V.

3N + 380 - 415 V.

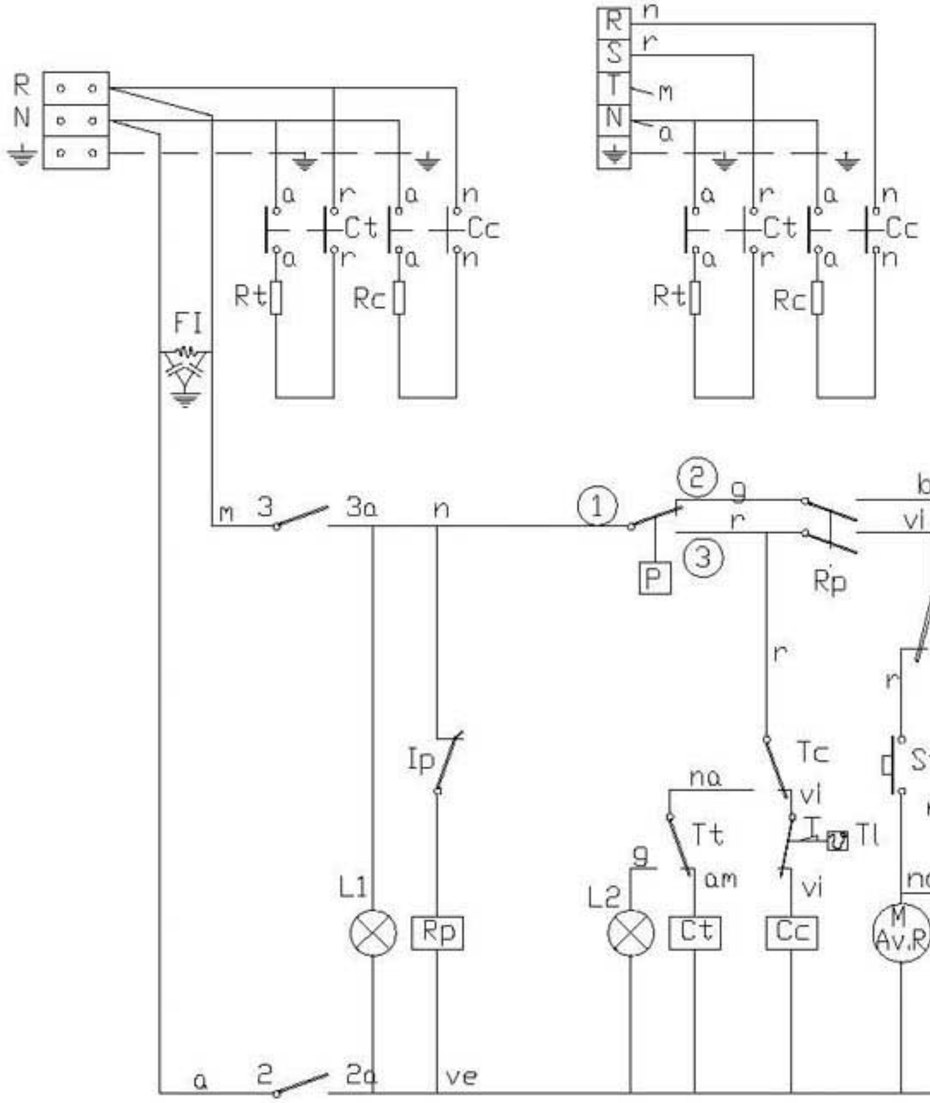

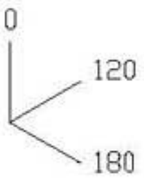

	1 1a	2 2a	3 3a
0			
120	X	X	X
180		X	X

IG

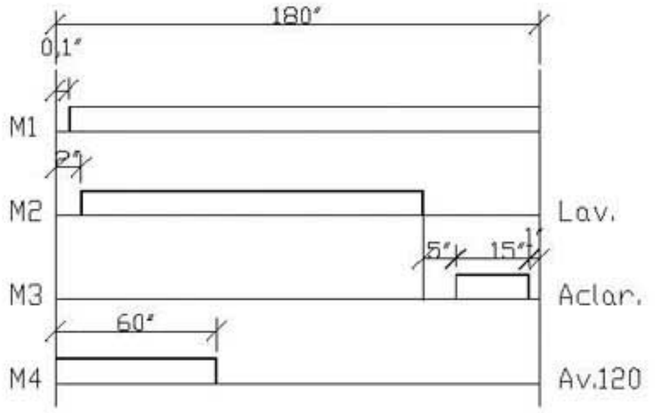

CODIGO DE COLORES:

r = rojo-red-rouge
m = marron-brown-marron
g = gris-grey-gris
n = negro-black-noir
a = azul-blue-bleu
b = blanco-white-blanc
vi = violeta-violette-violet
am = amarillo-yellow-jaune
na = naranja-orange-orange
rs = rosa-rose-pink
ve = verde-green-vert
am/ve = amarillo verde-yellow green-jaune vert

I_G = Interruptor General
L1 = Lampara de marcha
Ip = Micro de puerta
Rp = RelÄ puerta
P = Presostato
Tc = Termostato calderin
Tt = Termostato tanque
Tl = Termostato limitador de calderin
Cc = Contactor calderin
Ct = Contactor tanque
L2 = Lampara mÄquina preparada
Rc = Resistencia calderin
St = Pulsador de marcha
FI = Filtro de interferencias

Rt = Resistencia tanque
M.Av.R = Motor programador Avance RÄpido
M = Motor programador
M1 = Micro programador marcha
M2 = Micro programador lavado
M3 = Micro programador aclarado
M4 = Micro programador Avance 120°
L3 = LÄmpara de ciclo
MBL= Motobomba lavado
C = Condensador de motobomba
V = VÄlvula de llenado y aclarado
Ds Det = Dosificador de detergente (opcional)
EB = Electrobomba de presiÑn (Opcional)

	Esquema teorico adhesivo		Papel adhesivo	Z-213012		
Nº	Pieza	Cant.	Material	Nº Clasificacion	Acabado	
Nº	Modificacion		Propuesta de	Fecha	Tolerancias generales	
(1)	Introducir denominaciÑn FI-48 T		Palacio	21-4-98	< 5 ±	50÷100
(2)	Introducir modelos CORECO Y W4-A		Palacio	28-1-00	5 ÷ 25	> 100
					25 ÷ 50	∝ 1

	Firma	Fecha		
Dibujado	S. N.	27-9-95	FAGOR	Mecanizado superficial
Proyectado				
Comprobado			Fagor Industrial,Koop.Elk, Mugatua	
Escala	LAVAVAJILLAS			Plano numero HC-16499
	Plano hau ez daiteke erabili ez berrizta gure baimenitz gabe			Sustituye al Nº
				Sustituido por

1N ÷ 240V.

3N ÷ 380 - 415 V.

Mod.: FI-48 B; A480 B; CLV-48-B (1)

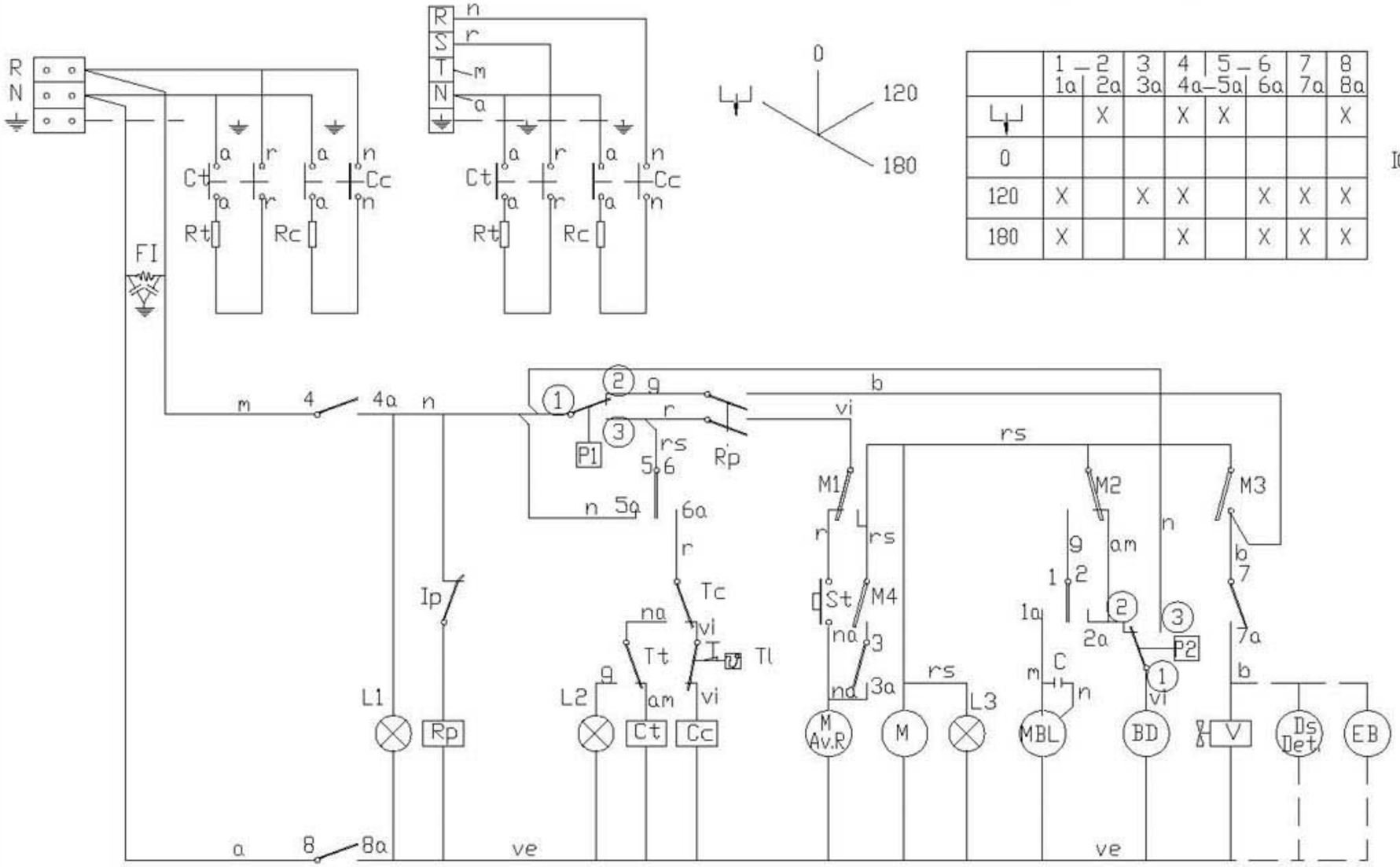

	1 — 2 1a 2a	3 3a	4 4a — 5a	5 — 6 6a	7 7a	8 8a
⏊		X		X	X			X
0								
120	X		X	X		X	X	X
180	X			X		X	X	X

IG

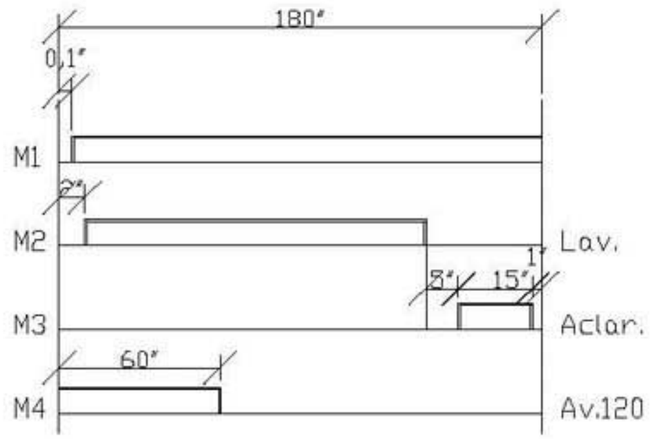

CODIGO DE COLORES:

r = rojo-red-rouge
m = marron-brown-marron
g = gris-grey-gris
n = negro-black-noir
a = azul-blue-bleu
b = blanco-white-blanc
vi = violeta-violette-violet
am = amarillo-yellow-jaune
na = naranja-orange-orange
rs = rosa-rose-pink
ve = verde-green-vert
am/ve = amarillo verde-yellow green-jaune vert

I_G = Interruptor General
L1 = Lampara de marcha
Ip = Micro de puerta
Rp = RelÂ puerta
P1 = Presostato
Tc = Termostato calderin
Tt = Termostato tanque
Tl = Termostato limitador de calderin
Cc = Contactor calderin
Ct = Contactor tanque
L2 = Lampara mÄquina preparada
Rc = Resistencia calderin
St = Pulsador de marcha
FI = Filtro de interferencias
BD = Bomba de Desagïe

Rt = Resistencia tanque
M.Av.R = Motor programador Avance RÄpido
M = Motor programador
M1 = Micro programador marcha
M2 = Micro programador lavado
M3 = Micro programador aclarado
M4 = Micro programador Avance 120'
L3 = LÄmpara de ciclo
MBL = Motobomba lavado
C = Condensador de motobomba
V = VÄlvula de llenado y aclarado
Ds Det = Dosificador de detergente (opcional)
P2 = Presostato de seguridad
EB = Electrobomba de presiÑn (Opcional)

	Esquema teorico adhesivo		Papel adhesivo	Z-223012	
N~	Pieza	Cant.	Material	N~ Clasificacion	Acabado
N~	Modificacion		Propuesta de	Fecha	Tolerancias generales
(1)	Introducir modelo CORECO		Palacio	28-1-00	< 5 ± 50÷1001 / 5 ÷ 25 > 1001 / 25 ÷ 50 ∝ 1

	Firma	Fecha
Dibujado	S. N.	27-9-95
Proyectado		
Comprobado		

FAGOR

Fagor Industrial,Koop.Elk, Mugatua

Mecanizado superficial

Escala

LAVAVAJILLAS

Plano numero HC-16500 -1

Sustituye al N°

Sustituido por

Plano hau ez daiteke erabili ez berrizta gure baimenitz gabe

Mod.: FI - 64
FI - 72
KM - 64
FI - 72 T (1)

3N ÷ 380/415V. | 3 ÷ 220V. | 1N ÷ 220 V./ 1N ÷ 240V.

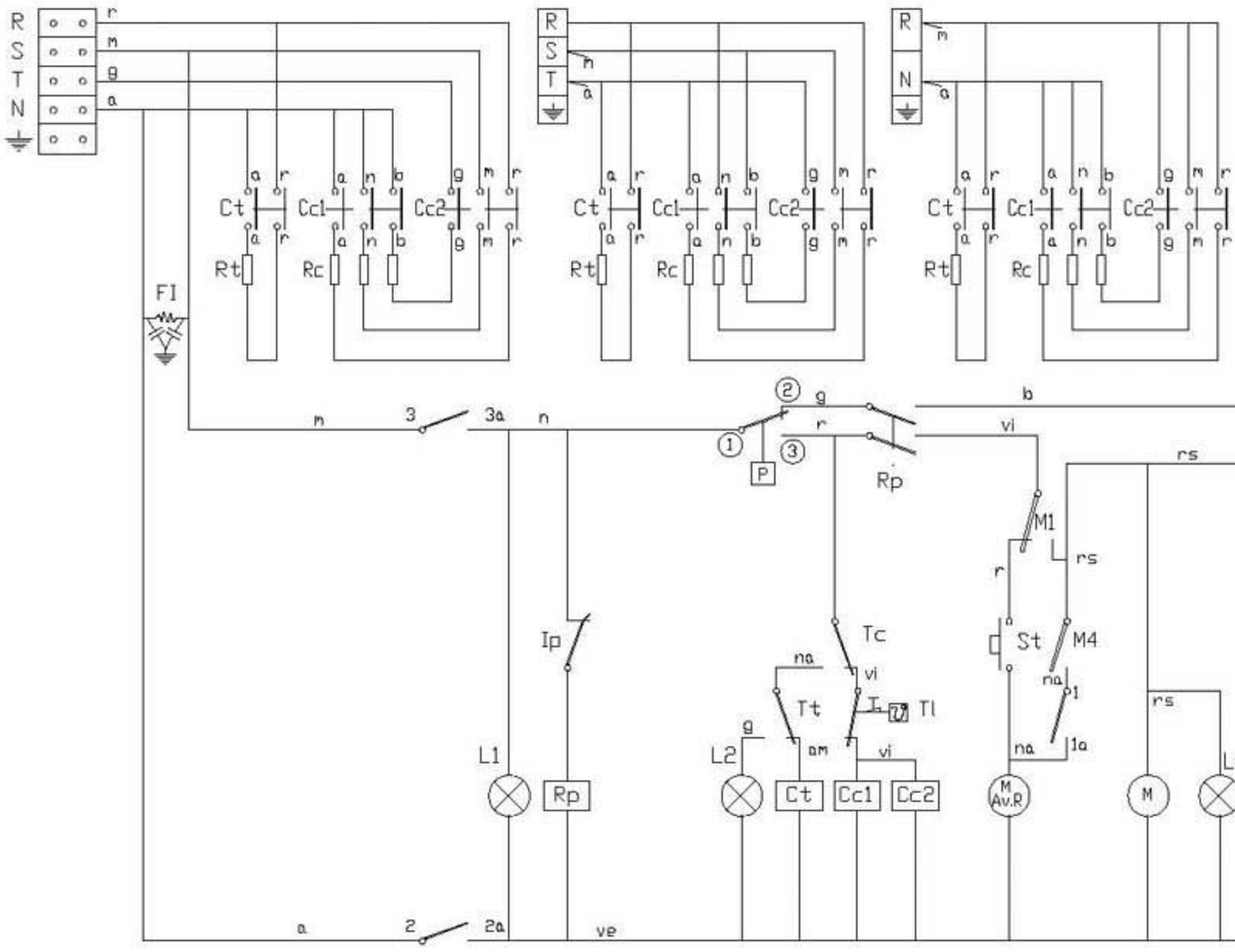

	1 1a	2 2a	3 3a	
0				
90	X	X	X	IG
180		X	X	

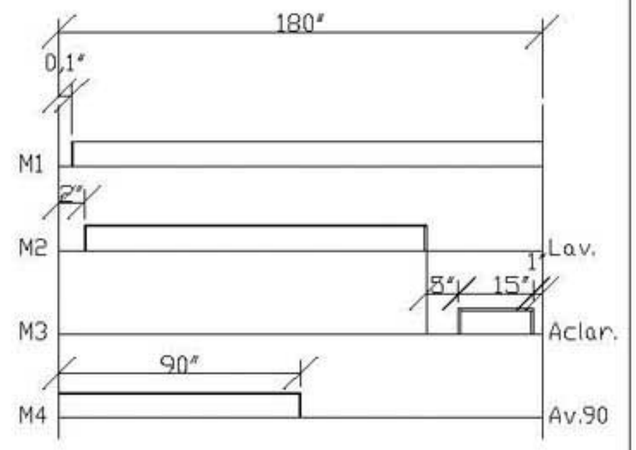

CODIGO DE COLORES:

r = rojo-red-rouge
m = marron-brown-marron
g = gris-grey-gris
n = negro-black-noir
a = azul-blue-bleu
b = blanco-white-blanc
vi = violeta-violette-violet
am = amarillo-yellow-jaune
na = naranja-orange-orange
rs = rosa-rose-pink
ve = verde-green-vert
am/ve = amarillo verde-yellow green-jaune vert

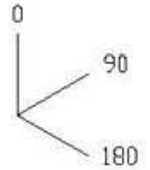

NOTAS.-
- Fondo del esquema: Color Blanco
- Grabaciones: Color Negro
- Dimensiones: 235x120
- N° Clasificación: Parte inferior dcha.

I_G = Interruptor General
L1 = Lampara de marcha
Ip = Micro de puerta
Rp = Relâ puerta
P = Presostato
Tc = Termostato calderin
Tt = Termostato tanque
Tl = Termostato limitador de calderin
Cc1, Cc2 = Contactor calderin
Ct = Contactor tanque
L2 = Lampara mÄquina preparada
Rc = Resistencia calderin
St = Pulsador de marcha
FI = Filtro de interferencias

Rt = Resistencia tanque
M.Av.R = Motor programador Avance RÄpido
M = Motor programador
M1 = Micro programador marcha
M2 = Micro programador lavado
M3 = Micro programador aclarado
M4 = Micro programador Avance 90°
L3 = LÄmpara de ciclo
MBL= Motobomba lavado
C = Condensador de motobomba
V = VÄlvula de llenado y aclarado
Ds Det = Dosificador de detergente (opcional)
EB = Electrobomba de presiÉn (opcional)

	Esquema teorico achesivo		Papel adhesivo	Z-243009		
N°	Pieza	Cant.	Material	N° Clasificacion	Acabado	
N°	Modificacion		Propuesta de	Fecha	Tolerancias generales	
(1)	Introducir denominaciÉn FI-72 T		Palacio	21-4-98	< 5 ±	50÷1000
					5÷25	> 1000
					25÷50	∝ 1

	Firma	Fecha
Dibujado	S. N.	28-9-95
Proyectado		
Comprobado		

FAGOR

Fagor Industrial,Koop.Elk, Mugatua

Mecanizado superficial

Escala

LAVAVAJILLAS

Plano numero HC-16501 -1

Sustituye al N°

Sustituido por

Plano hau ez dalteke erabili ez berrizta gure baimenitz gabe

FI - 64 B

3N ÷ 380/415V.

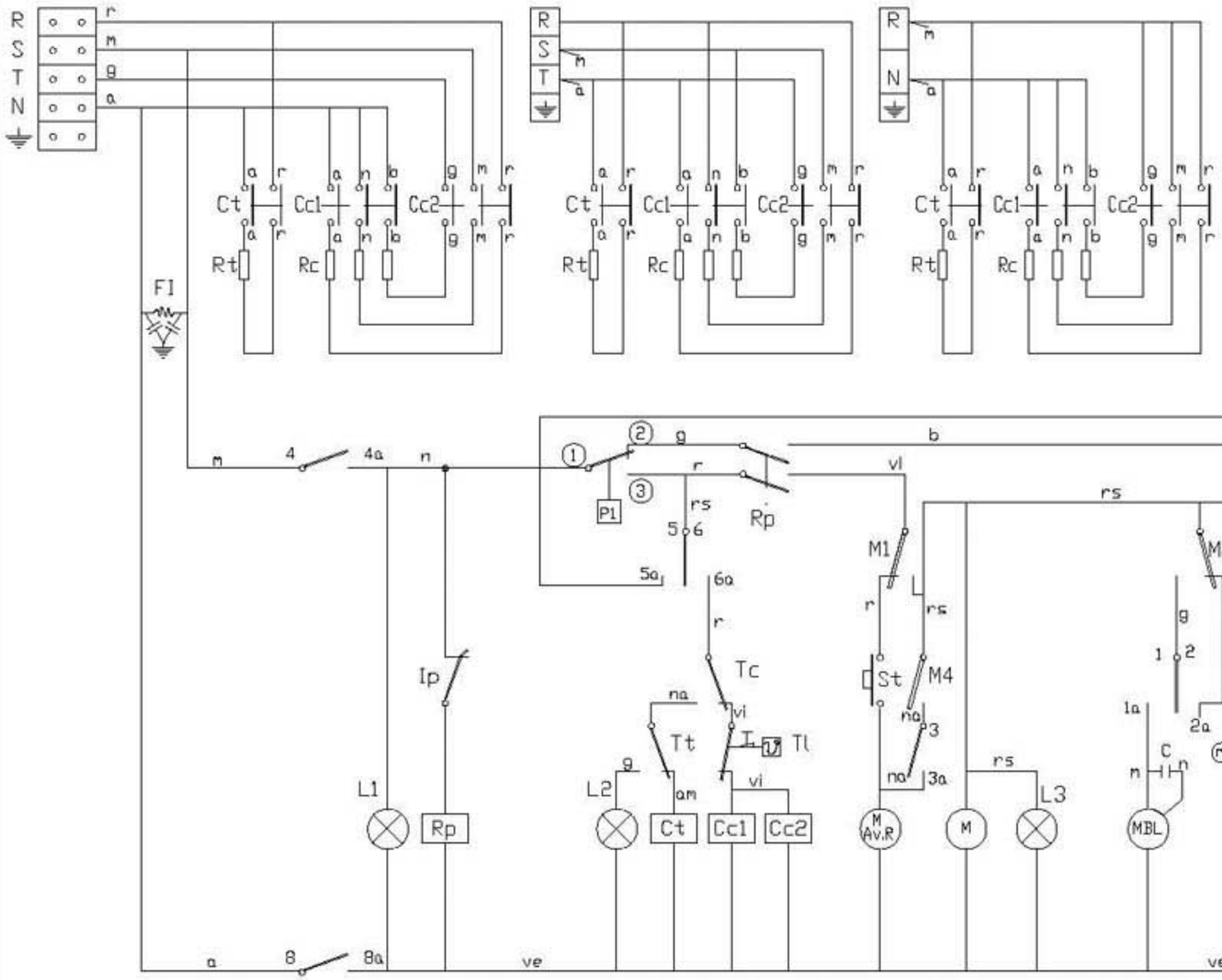

3 ÷ 220V.

1N ÷ 220 V./ 1N ÷ 240V.

	1 — 2 1a	2a	3 3a	4 4a	5 — 6 5a	6a	7 7a	8 8a
⌊		X		X	X			X
0								
90	X		X	X		X	X	X
180	X			X		X	X	X

I_G

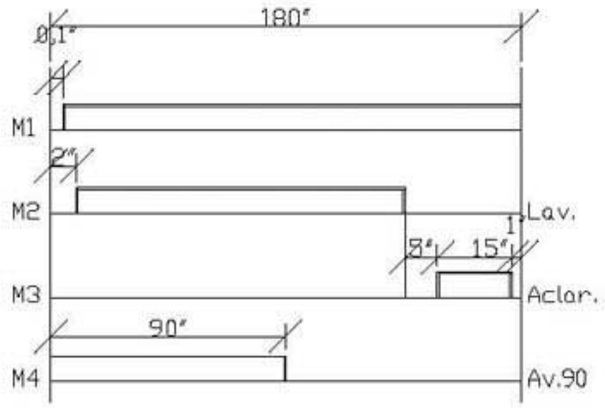

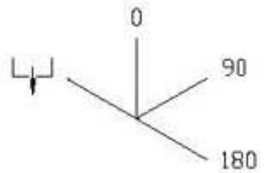

CODIGO DE COLORES:

r = rojo-red-rouge
m = marron-brown-marron
g = gris-grey-gris
n = negro-black-noir
a = azul-blue-bleu
b = blanco-white-blanc
vi = violeta-violette-violet
am = amarillo-yellow-jaune
na = naranja-orange-orange
rs = rosa-rose-pink
ve = verde-green-vert
am/ve = amarillo verde-yellow green-jaune vert

NOTAS.-
- Fondo del esquema: Color Blanco
- Grabaciones: Color Negro
- Dimensiones: 235x120
- Nº Clasificación: Parte inferior dcha.

I_G = Interruptor General
L1 = Lampara de marcha
Ip = Micro de puerta
Rp = Relâ puerta
P1 = Presostato
Tc = Termostato calderin
Tt = Termostato tanque
Tl = Termostato limitador de calderin
Cc1, Cc2 = Contactor calderin
Ct = Contactor tanque
L2 = Lampara mÄquina preparada
Rc = Resistencia calderin
St = Pulsador de marcha
FI = Filtro de interferencias
BD = Bomba de Desagüe

Rt = Resistencia tanque
M.Av.R = Motor programador Avance RÄpido
M = Motor programador
M1 = Micro programador marcha
M2 = Micro programador lavado
M3 = Micro programador aclarado
M4 = Micro programador Avance 90"
L3 = LÄmpara de ciclo
MBL= Motobomba lavado
C = Condensador de motobomba
V = VÄlvula de llenado y aclarado
Ds Det = Dosificador de detergente (opcional)
P2 = Presostato de seguridad
EB = Electrobomba de presiÉn (Opcional)

	Esquema teorico adhesivo		Papel adhesivo	Z-253009		
Nº	Pieza	Cant.	Material	Nº Clasificacion	Acabado	
Nº	Modificacion		Propuesta de	Fecha	Tolerancias generales	
					< 5 ±	50÷100
					5 ÷ 25	> 100
					25 ÷ 50	∝ 1

	Firma	Fecha
Dibujado	S. N.	28-9-95
Proyectado		
Comprobado		
Escala		

FAGOR

Fagor Industrial,Koop.Elk. Mugatua

Mecanizado superficial

LAVAVAJILLAS

Plano numero HC-16502

Sustituye al Nº

Sustituido por

Plano hau ez dalteke erabil ez berrizta gure baimenitz gabe

FI - 48 B SHARPLINE

1N + 240V.

3N + 380 - 415 V.

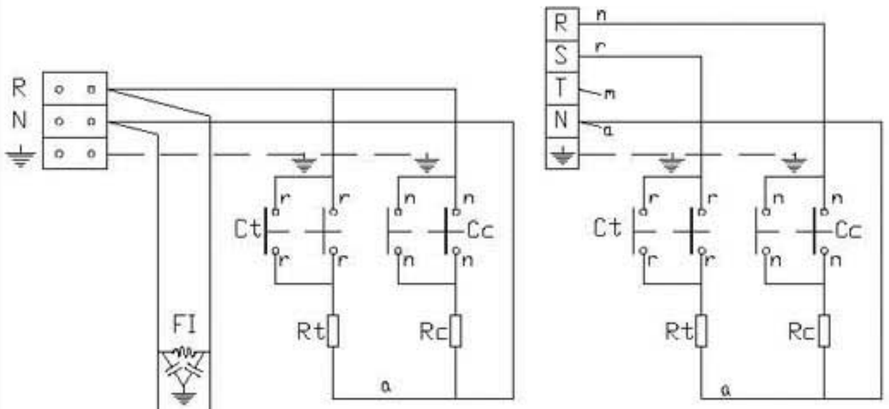

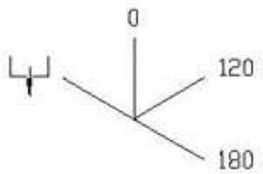

	1 – 2 1a 2a	3 3a	4 4a	5 – 6 5a 6a	7 7a	8 8a
⏚	X		X	X		X
0						
120	X	X	X		X	X
180	X		X		X	X

IG

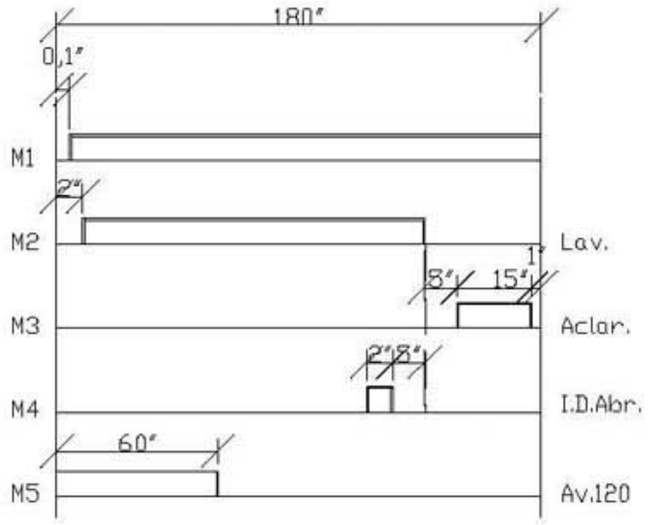

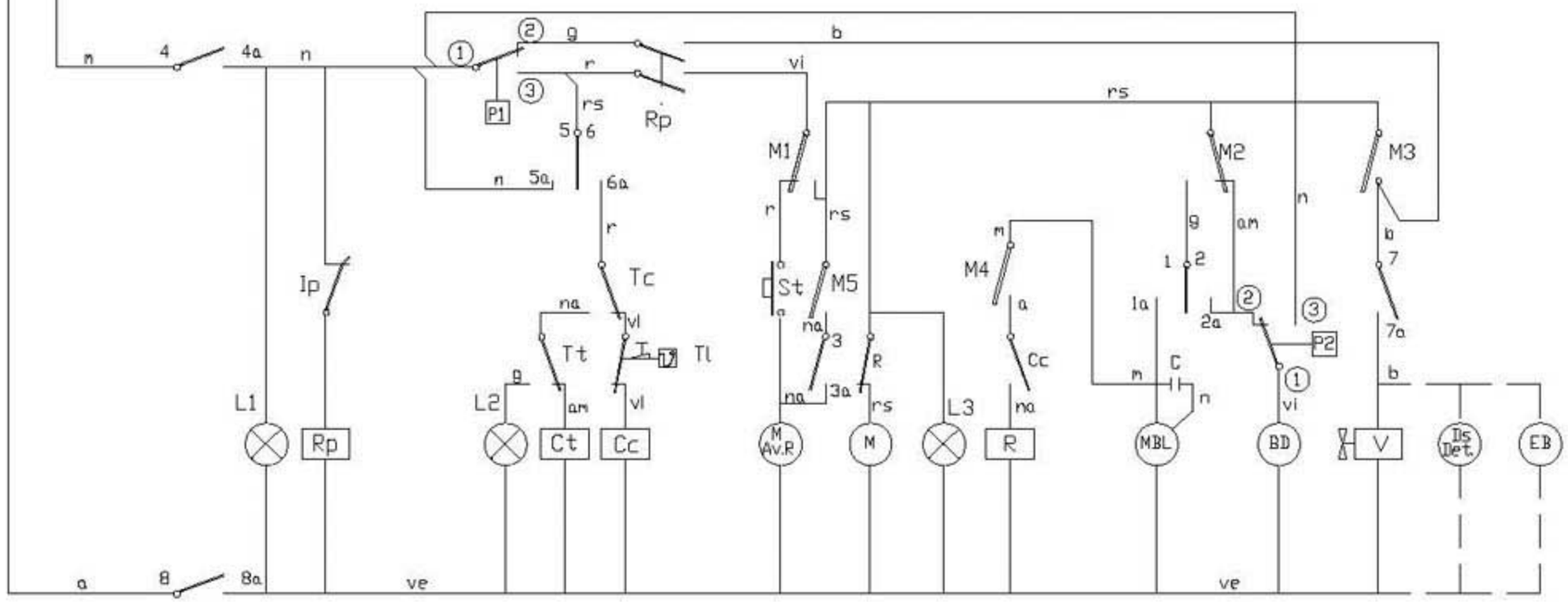

CODIGO DE COLORES:

r = rojo-red-rouge
m = marron-brown-marron
g = gris-grey-gris
n = negro-black-noir
a = azul-blue-bleu
b = blanca-white-blanc
vi = violeta-violette-violet
am = amarillo-yellow-jaune
na = naranja-orange-orange
rs = rosa-rose-pink
ve = verde-green-vert
am/ve = amarillo verde-yellow green-jaune vert

NOTAS.-

- Fondo del esquema: Color Blanco
- Grabaciones: Color Negro
- Dimensiones: 235x120
- N° Clasificaci£n: Parte inferior dcha.

IG = Interruptor General
L1 = Lampara de marcha
Ip = Micro de puerta
Rp = Rel& puerta
P1 = Presostato
Tc = Termostato calderin
Tt = Termostato tanque
Tl = Termostato limitador de calderin
Cc = Contactor calderin
Ct = Contactor tanque
L2 = Lampara mÄquina preparada
Rc = Resistencia calderin
St = Pulsador de marcha
FI = Filtro de interferencias
BD = Bomba de Desagïe
R = Rel& termo-stop

Rt = Resistencia tanque
M.Av.R = Motor programador Avance RÄpido
M = Motor programador
M1 = Micro programador marcha
M2 = Micro programador lavado
M3 = Micro programador aclarado
M4 = Micro programador impulso dosif. abrillantado
M5 = Micro programador Avance 120°
L3 = LÄmpara de ciclo
MBL= Motobomba lavado
C = Condensador de motobomba
V = VÄlvula de llenado y aclarado
Ds Det = Dosificador de detergente (opcional)
P2 = Presostato de seguridad
EB = Electrobomba de presi£n (Opcional)

	Esquema teorico adhesivo		Papel adhesivo	Z-229204	
N~	Pieza	Cant.	Material	N~ Clasificacion	Acabada
N~	Modificacion		Propuesta de	Fecha	Tolerancias generales

< 5 ±	50÷1001	
5 ÷ 251	> 1001	
25 ÷ 501	∝ 1	

	Firma	Fecha
Dibujado	S. N.	9-1-98
Proyectada		
Comprobada		
Escala		

FAGOR

Fagor Industrial,Koop.Elk, Mugatua

Mecanizado superficial

LAVAVAJILLAS

Plano numero HC-16793

Sustituye al N°

Sustituido por

Plano hau ez dalteke erabili ez berrizta gure baimenitz gabe

Mods.: FI-48 W ; MF-48

208-220-240 V. 1Ph

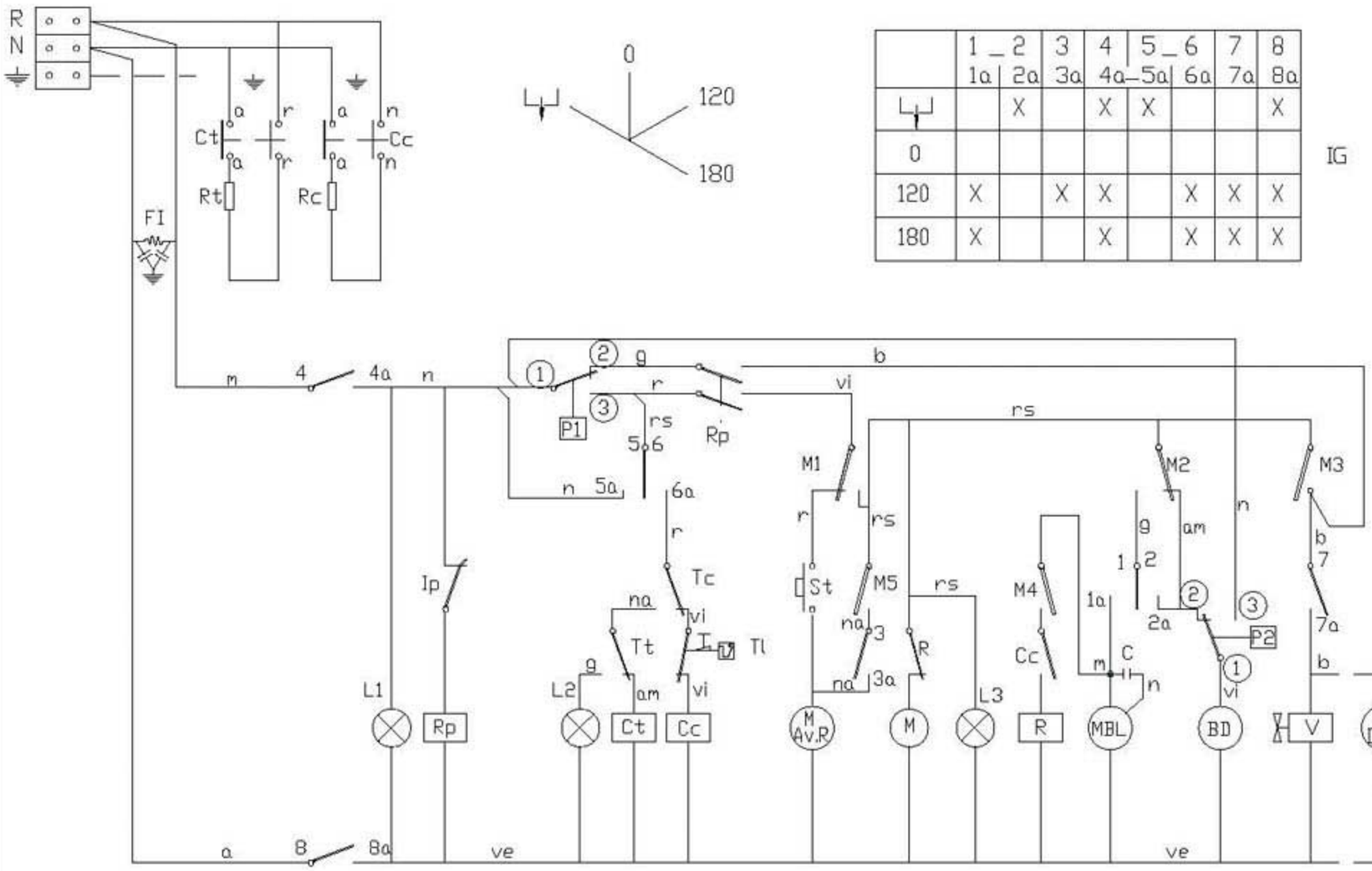

	1 _ 2		3	4	5 _ 6		7	8
	1a	2a	3a	4a	5a	6a	7a	8a
⊥		X		X	X			X
0								
120	X		X	X		X	X	X
180	X			X		X	X	X

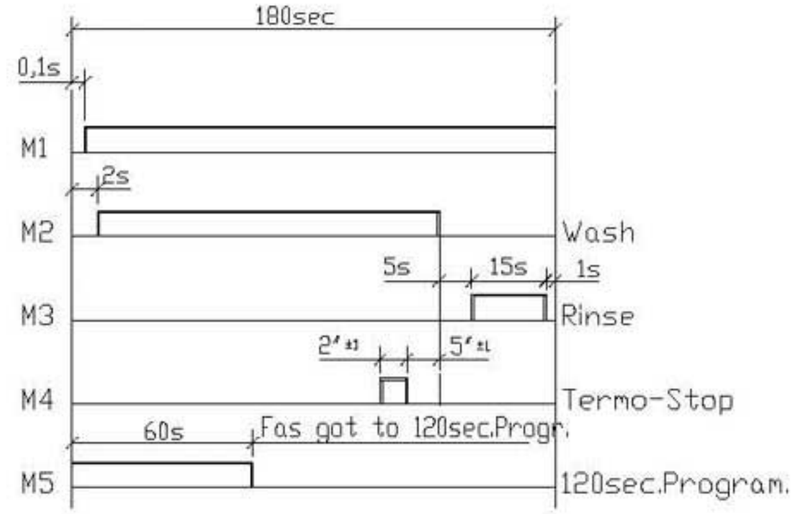

Colours code-Code de couleurs-Codigo de colores:

r = red-rouge-rojo
m = brown-marron-marron
g = grey-gris-gris
n = black-noir-negro
a = blue-bleu-azul
b = white-blanc-blanco
vi = violette-violet-violeta
am = yellow-jaune-amarillo
na = orange-orange-naranja
rs = rose-pink-rosa
ve = green-vert-verde
am/ve = yellow green-jaune vert-amar./verde

I_G = General switch	Interrupteur general	Interruptor General
L1 = On lamp	TÁmoin de marche	Lampara de marcha
Ip = Door micro	Micro de porte	Micro de puerta
Rp = Door relay	Relais de porte	RelÁ puerta
P1 = Pressure switch	Presostat	Presostato
Tc = Drum thermostat	Thermostat du surchauffeur	Termostato calderin
Tt = Tank thermostat	Thermostat de cuve	Termostato tanque
Tl = Drum limiter thermostat	Thermostat limitateur du surchauffe	Termostato limitador de calderin
Cc = Drum contactor	Contacteur du surchauffeur	Contactor calderin
Ct = Tank contactor	Contacteur de cuve	Contactor tanque
L2 = Machine ready light	TÁmoin de marchine preparÁe	Lampara mÁquina preparada
Rc = Drum heating element	Resistance du surchauffeur	Resistencia calderin
St = Start button	Bouton de mÁrche	Pulsador de marcha
FI = Interferences filter	Filtre d?interferences	Filtro de interferencias
BD = Drain pump	Pompe de vidange	Bomba de Desagüe

Rt = Tank heating element	Resistance de cuve	Resistencia tanque
MAvR = Motor programmer rapid advance	Moteur du programm. d? avancement rapide	Motor programador Avance RÁpido
M = Motor programmer	Moteur du programmateur	Motor programador
M1 = Micro programmer on	Micro du programm. de marche	Micro programador marcha
M2 = Micro programmer wash	Micro du programm. de lavage	Micro programador lavado
M3 = Micro programmer rinse	Micro du programm. de rincage	Micro programador aclarado
M4 = Micro programmer Termo-Stop	Micro du programador Termo-Stop	Micro programador Termo-Stop
M5 = Micro programmer 120' advance	Micro programador Avance 120'	Micro programador Avance 120'
L3 = Cycle light	TÁmoin de cycle	LÁmpara de ciclo
MBL= Motor pump wash	Motobopompe de lavage	Motobomba lavado
C = Motor pump condenser	Condensateur de la motopompe	Condensador de motobomba
V = Filling and rinsing valve	Valve de remplisage et de vidange	VÁlvula de llenado y aclarado
Ds Det = Detergent dispenser (Optional)	Doseur de detergent (Option)	Dosificador de detergente (opcional)
P2 = Safety pressure switch	Presostat de sÁcuritÁ	Presostato de seguridad
EB = Electric pressure pump (Optional)	Electropompe de pression (Option)	Electrobomba de presiÁn (Opcional)

Z-228402 HC-17118-2

FI - 48-B-A

1N ÷ 240V.

3N ÷ 380 - 415 V.

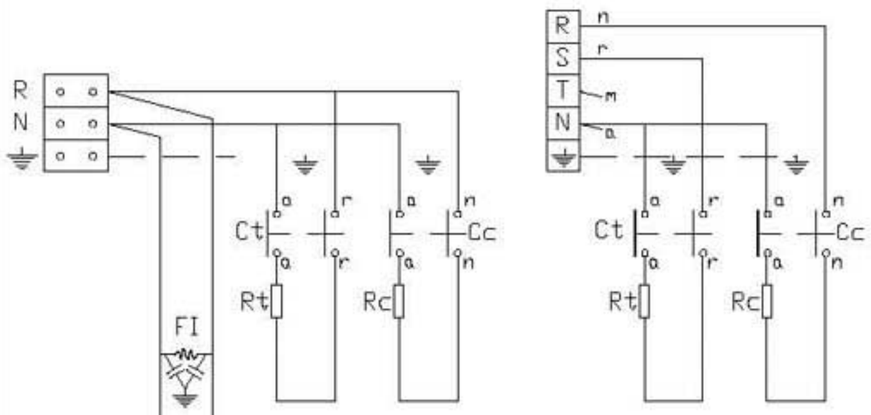

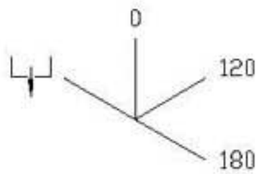

	1 — 2	3	4	5 — 6	7	8
	1a 2a	3a	4a — 5a	6a	7a	8a
0						
120	X	X	X	X	X	X
180	X		X	X	X	X

IG

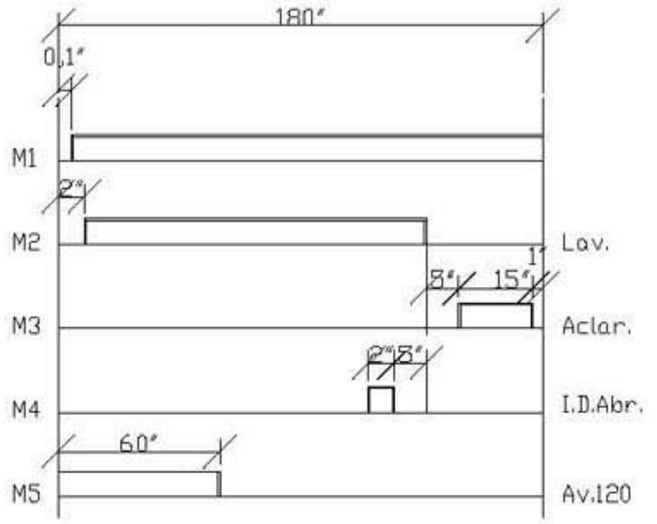

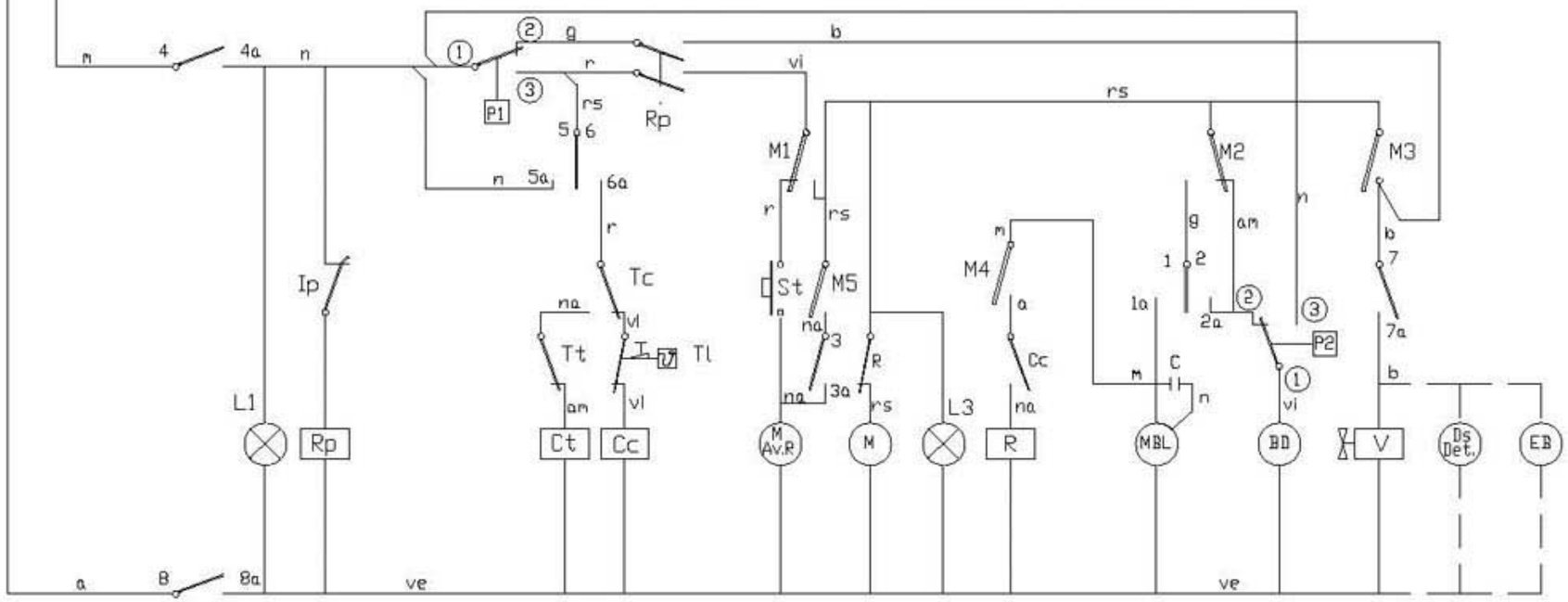

CODIGO DE COLORES:

r = rojo-red-rouge
m = marron-brown-marron
g = gris-grey-gris
n = negro-black-noir
a = azul-blue-bleu
b = blanco-white-blanc
vi = violeta-violette-violet
am = amarillo-yellow-jaune
na = naranja-orange-orange
rs = rosa-rose-pink
ve = verde-green-vert
am/ve = amarillo verde-yellow green-jaune vert

NOTAS.-

- Fondo del esquema: Color Blanco
- Grabaciones: Color Negro
- Dimensiones: 235x120
- N° Clasificación: Parte inferior dcha.

IG = Interruptor General
L1 = Lampara de marcha
Ip = Micro de puerta
Rp = RelÅ puerta
P1 = Presostato
Tc = Termostato calderin
Tt = Termostato tanque
Tl = Termostato limitador de calderin
Cc = Contactor calderin
Ct = Contactor tanque
L2 = Lampara mÄquina preparada
Rc = Resistencia calderin
St = Pulsador de marcha
FI = Filtro de interferencias
BD = Bomba de Desagïe
R = RelÅ termo-stop

Rt = Resistencia tanque
M.Av.R = Motor programador Avance RÄpido
M = Motor programador
M1 = Micro programador marcha
M2 = Micro programador lavado
M3 = Micro programador aclarada
M4 = Micro programador impulso dosif. abrillantador
M5 = Micro programador Avance 120"
L3 = LÄmpara de ciclo
MBL= Motobomba lavado
C = Condensador de motobomba
V = VÄlvula de llenado y aclarado
Ds Det = Dosificador de detergente (opcional)
P2 = Presostato de seguridad
EB = Electrobomba de presiÉn (Opcional)

	Esquema teorico adhesivo		Papel adhesivo	Z-229010	
N°	Pieza	Cant.	Material	N° Clasificacion	Acabado
N°	Modificacion		Propuesta de	Fecha	Tolerancias generales
(1)	Eliminar Piloto L2		J.M.P.	05-01-01	< 5 ± 50÷1000
					5 ÷ 25 ± > 1000
					25 ÷ 50 ± < 1

	Firma	Fecha
Dibujado	S. N.	28-9-95
Proyectado		
Comprobado		

FAGOR

Fagor Industrial,Koop.Elk, Mugatua

Escala

Mecanizado superficial

LAVAVAJILLAS

Plano numero HC-16505 -1

Sustituye al N°

Sustituido por

Plano hau ez dalteke eraldi ez berrizta gure baimenitz gabe

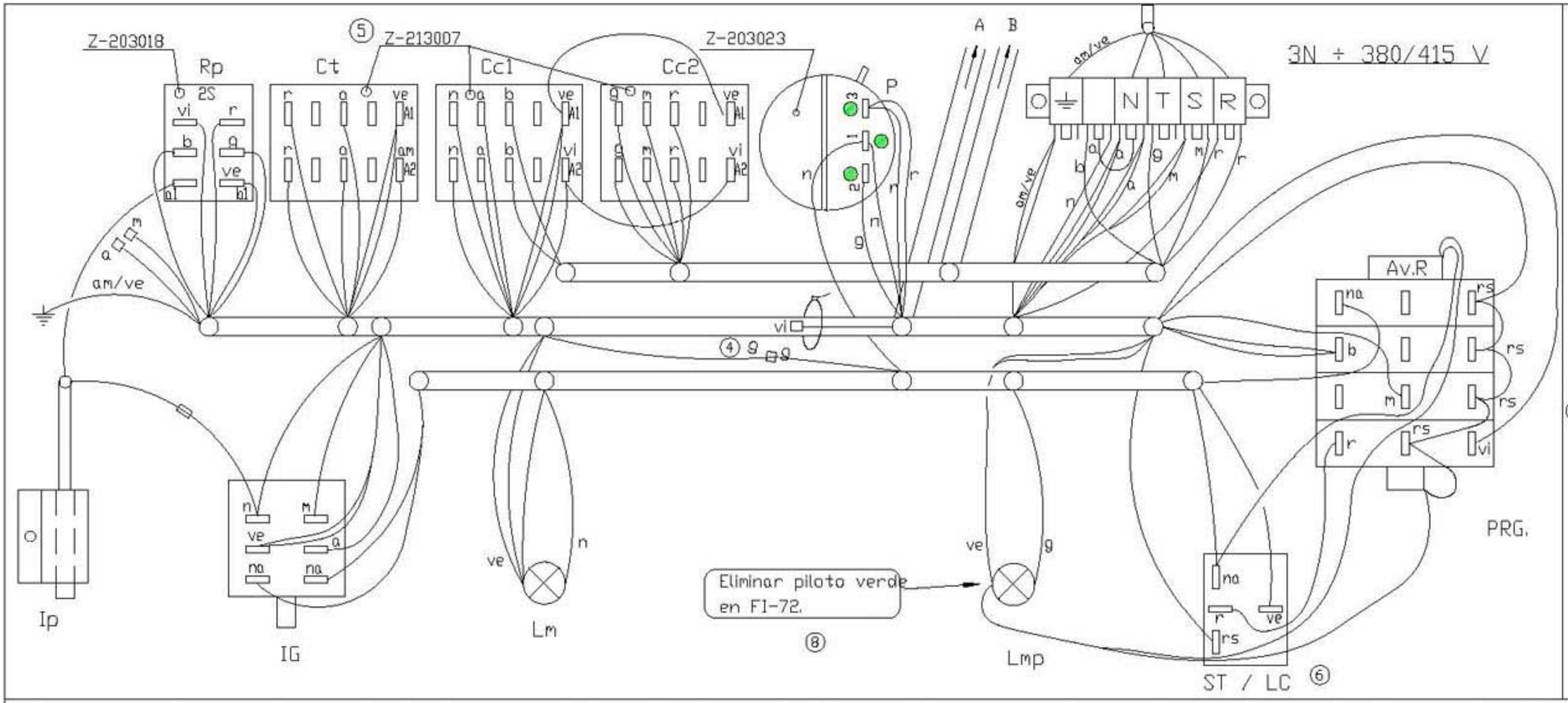

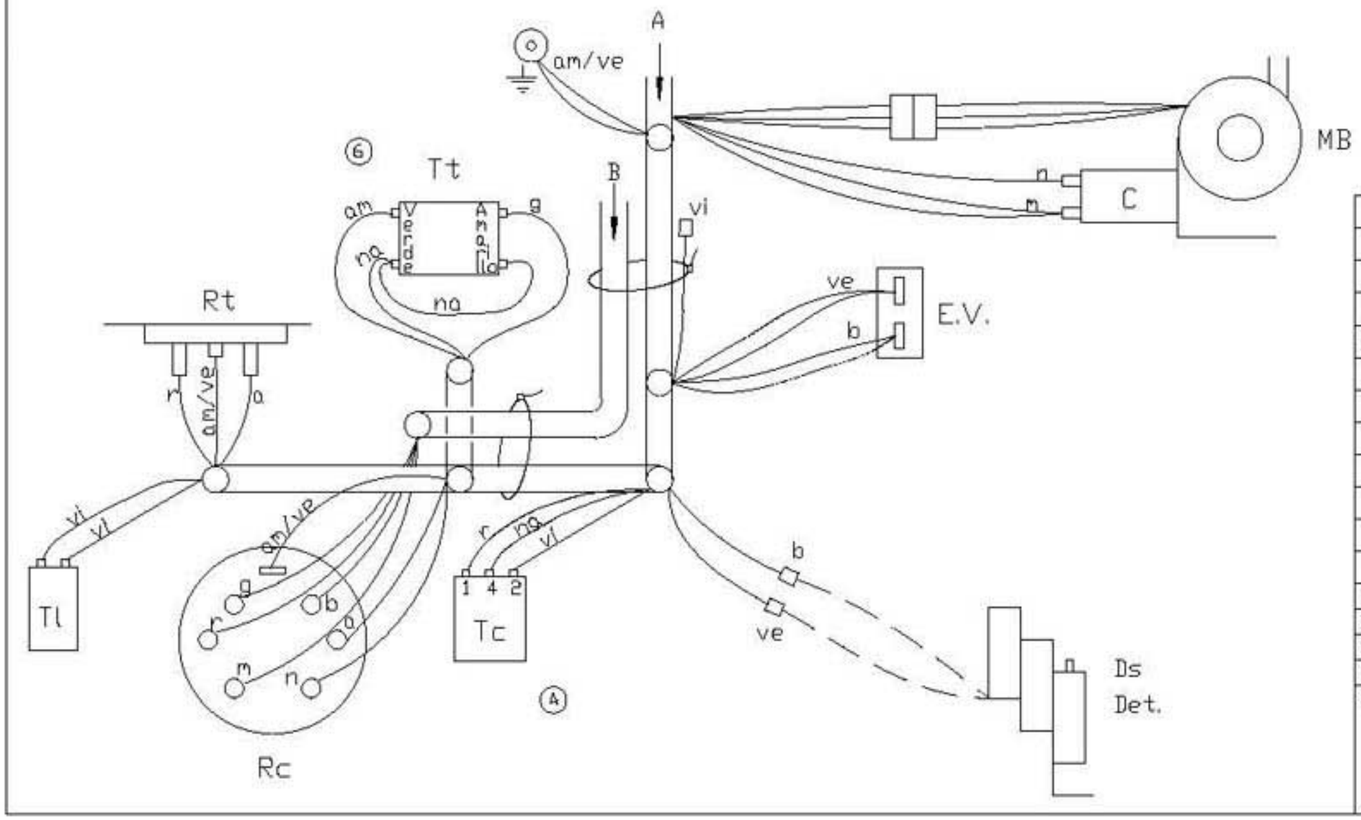

			⑦	
	Esquema de montaje FI-64; FI-72		Z-243045	
Nº	Pieza		Nº Clasificacion	Acabado
Nº	Modificacion	Propuesta de	Fecha	Tolerancias generales
④	Cambiar de color Marrón a Gris	Mallo	28-9-95	
⑤	Sustituir 1 rele Z-203018 por Z-213007	Albes	30-11-95	< 5 ± 50÷1001
⑥	Sustituir Termostato tanque y ST/LC	Mallo	19-5-97	5 ÷ 25 > 1001
⑦	Introducir Nº Clasificación	Palacio	10-7-97	25 ÷ 501 ∝ 1
⑧	Introducir Nota eliminación piloto verde	Palacio	02-01-01	

	Firma	Fecha		
Dibujado	S. N.	6-7-93	FAGOR	Mecanizado superficial
Proyectado				
Comprobado			Fagor Industrial,Kaap.Elk, Mugatua	
Escala	LAVAVAJILLAS			Plano numero HC-16217-8
	Plano hau ez daiteke erabili ez berrizta gure baimenitz gabe			Sustituye al Nº
				Sustituido por

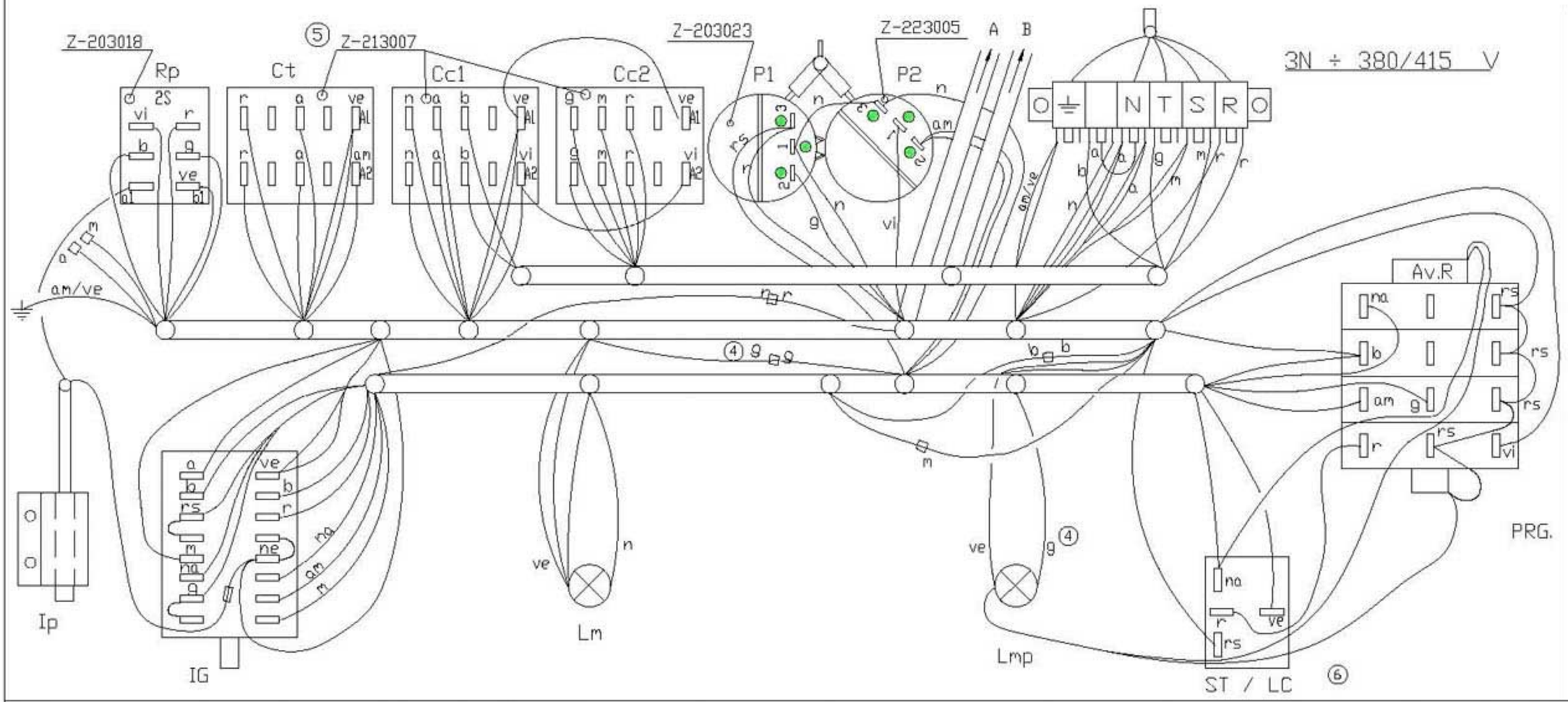

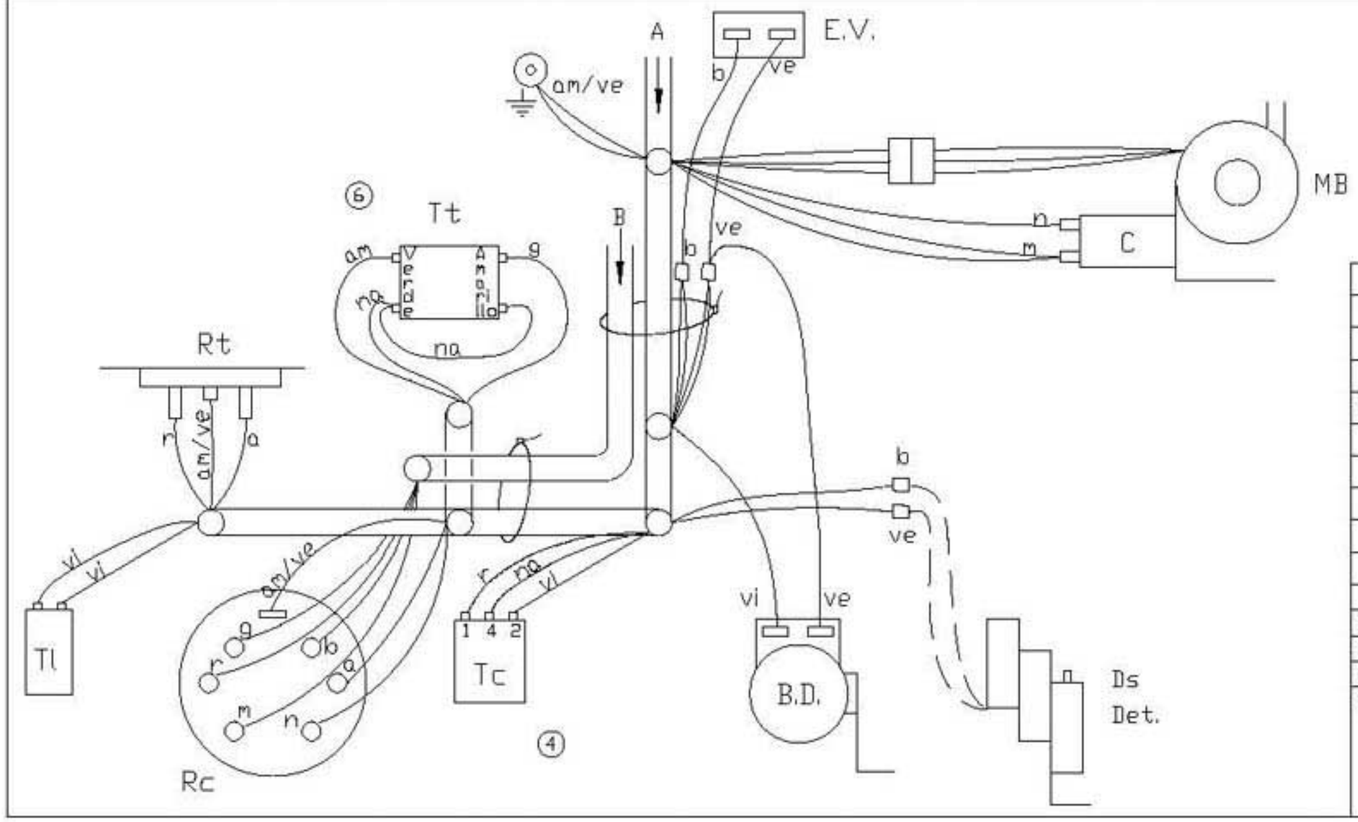

				⑦		
	Esquema de montaje FI-64 B			Z-253045		
Nº	Pieza	Cant.	Material	Nº Clasificacion	Acabado	
Nº	Modificacion		Propuesta de	Fecha	Tolerancias generales	
⑥	Sustituir Termostato tanque y ST/LC		Mallo	19-5-97		
⑦	Introducir Nº Clasificación		Palacio	10-7-97	< 5 ± 50÷1001	
③	Introd. versión 1N÷220V., pasar colores gris y marrón a rojo y	rojo	Albes	26-5-95	5÷25 1 > 1001	
④	Cambiar de color Marrón a Gris		Mallo	28-9-95	25÷50 1 ∝ 1	
⑤	Sustituir 1 relé Z-20301B por Z-213007		Albes	12-12-95		

	Firma	Fecha		
Dibujado	S. N.	12-7-93	FAGOR	Mecanizado superficial
Proyectado			Fagor Industrial,KoopElk, Mugatua	
Comprobado				
Escala	LAVAVAJILLAS			Plano numero HC-16218 -7
	Plano hau ez daiteke erabil ez berrizta gure baimenitz gabe			Sustituye al Nº
				Sustituido por

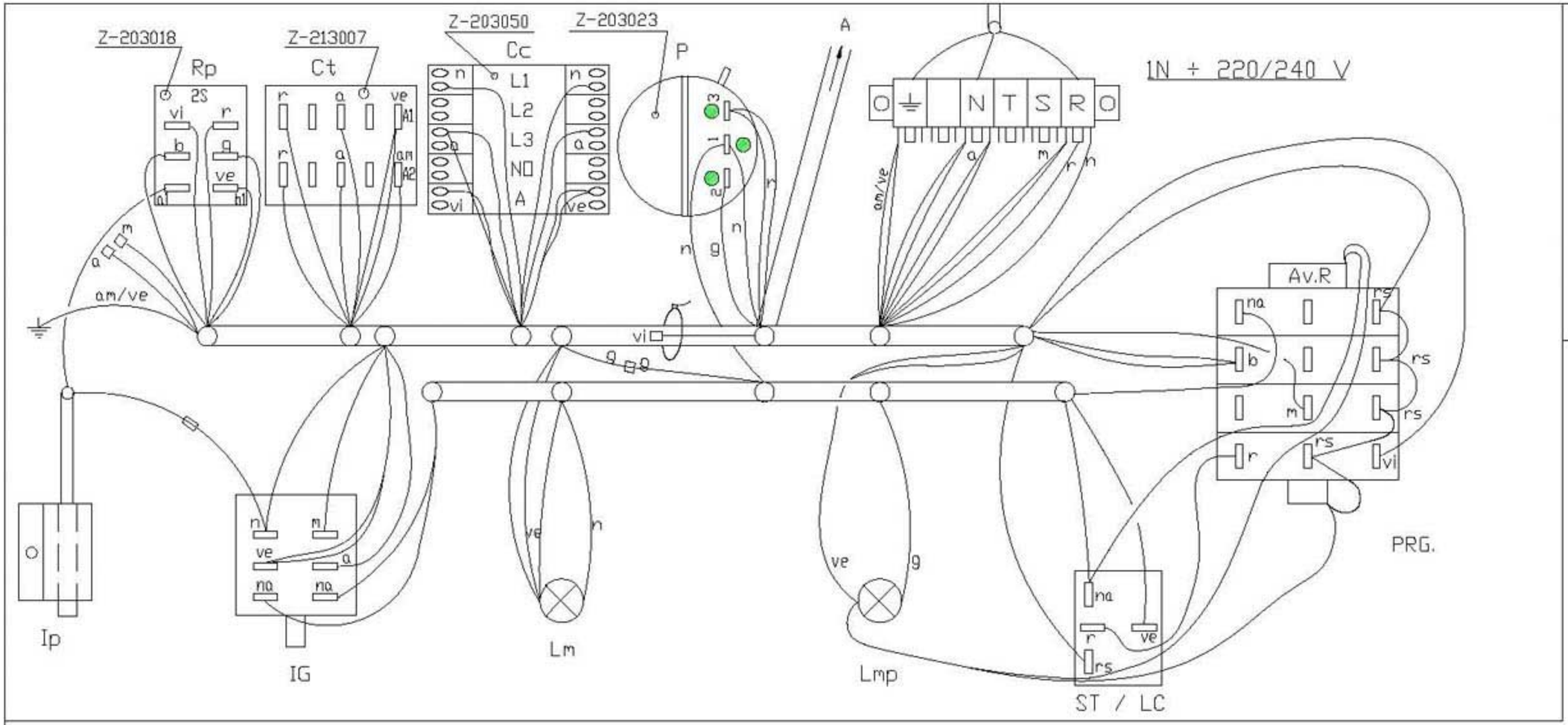

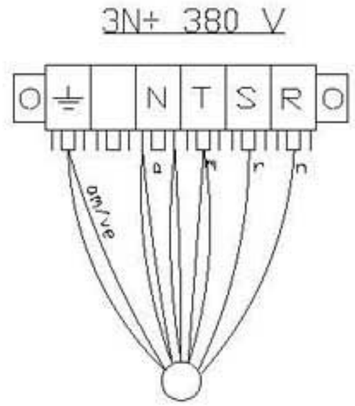

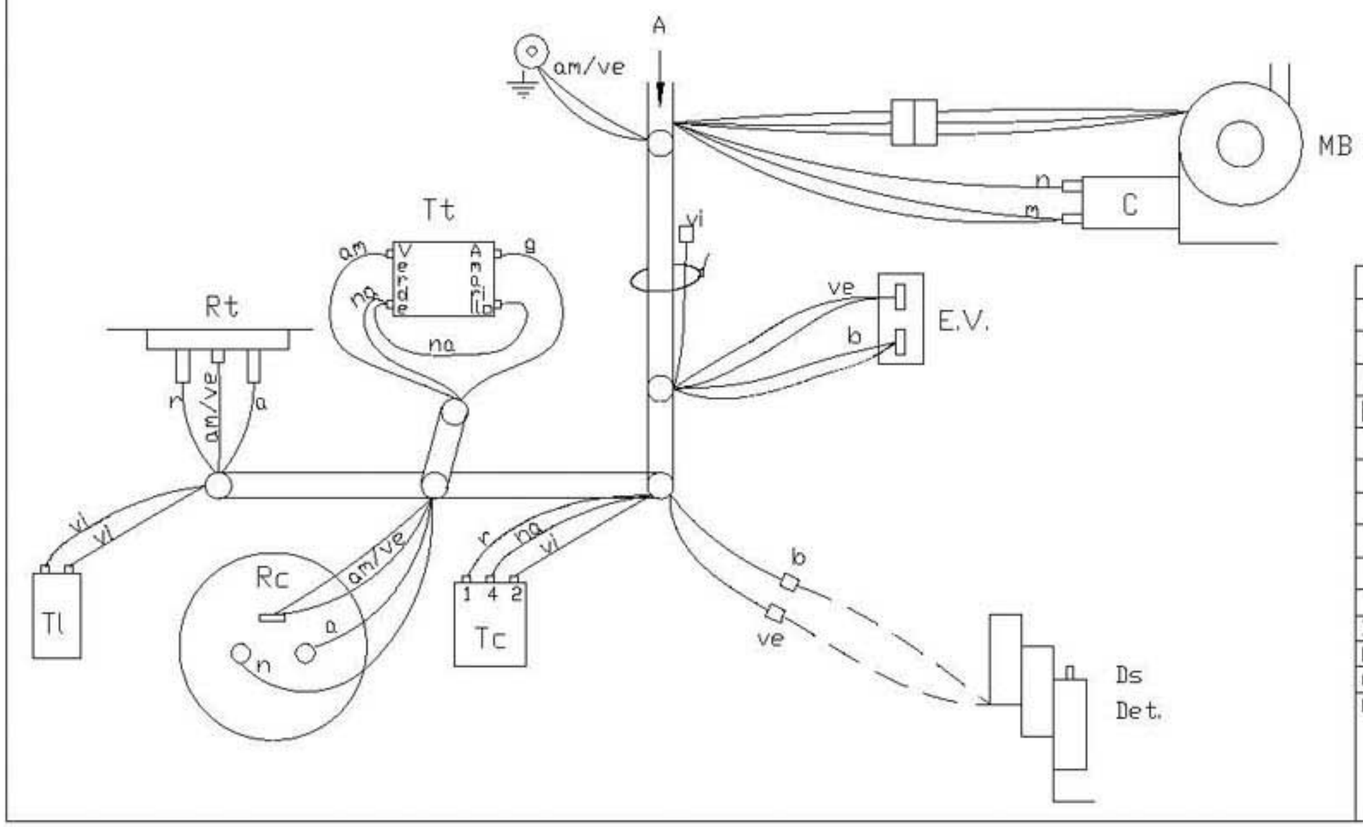

	Esquema de montaje FI-48		Z-213050		
Nº	Pieza	Material	Nº Clasificacion	Acabado	
Nº	Modificacion	Propuesta de	Fecha	Tolerancias generales	
				< 5 ±	50÷1000
				5 ÷ 25 ±	> 1000
				25 ÷ 50 ±	∝ 1

	Firma	Fecha		
Dibujado	Santi Caro	05-07-00	FAGOR	Mecanizado superficial
Proyectado			Fagor Industrial,Koop.Elk, Mugatua	
Comprobado				
Escala	LAVAVAJILLAS			Plano numero HC-17265
	Plano hau ez daiteke erabil ez berrizta gure baimenitz gabe			Sustituye al Nº HC-16214
				Sustituido por

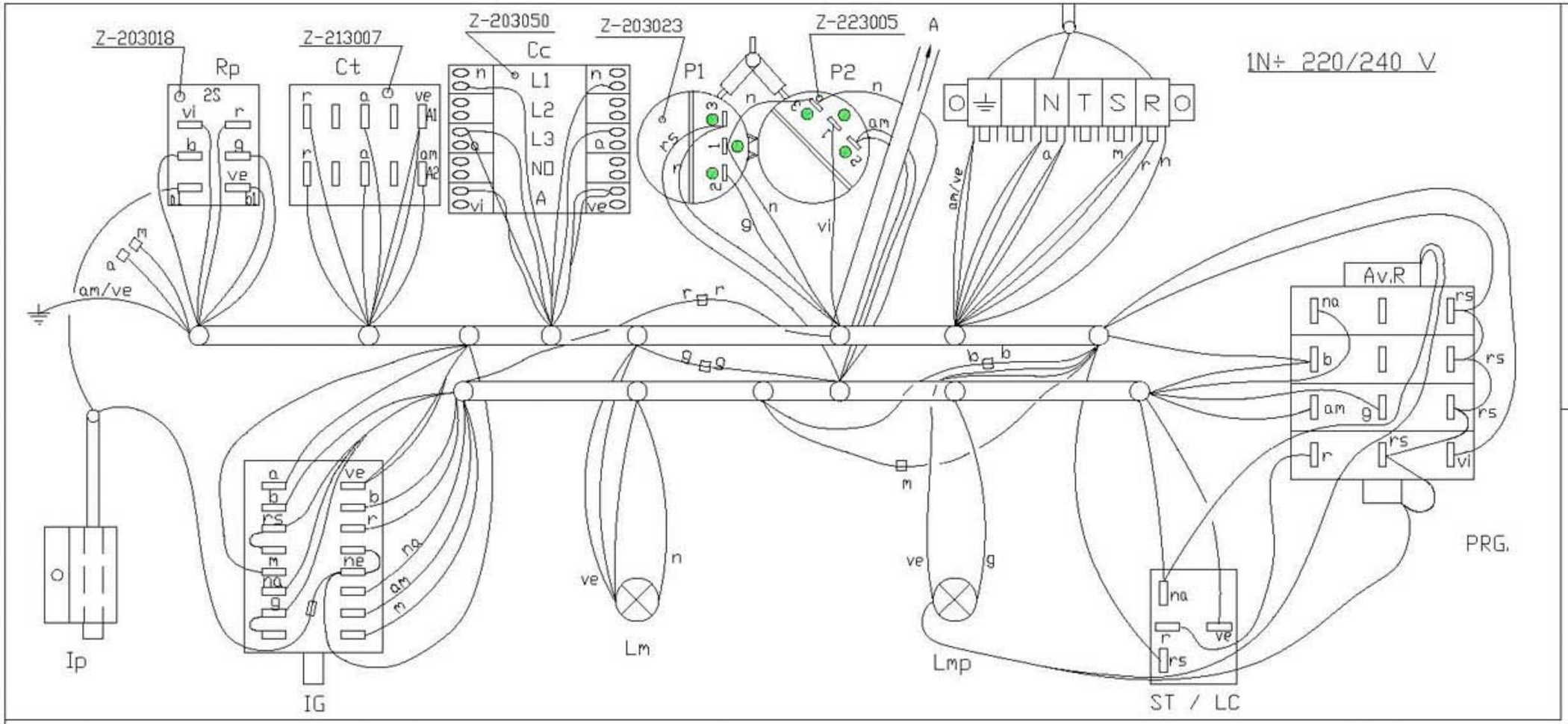

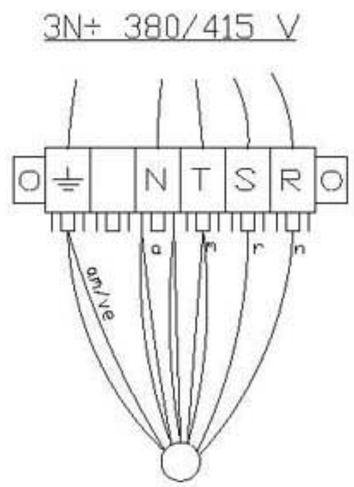

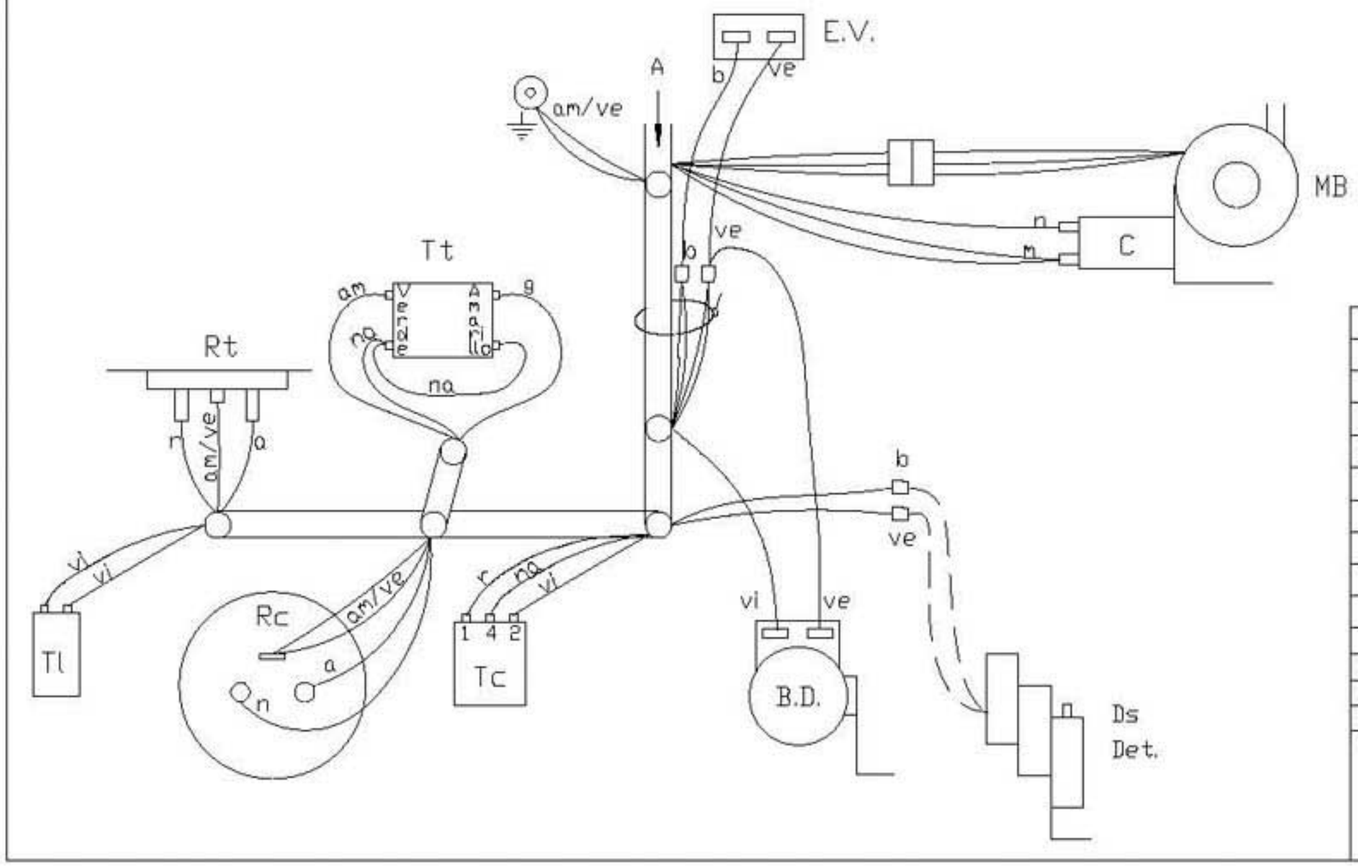

	Esquema de montaje FI-48b			Z-223050		
N~	Pieza	Cant.	Material	N~ Clasificacion	Acabado	
N~	Modificacion		Propuesta de	Fecha	Tolerancias generales	
					< 5 ±	50÷100 ±
					5 ÷ 25 ±	> 100 ±
					25 ÷ 50 ±	< 1

	Firma	Fecha		
Dibujado	Santi Caro	07-07-00	FAGOR	Mecanizado superficial
Proyectado			Fagor Industrial,Koop.Elk, Mugatua	
Comprobado				
Escala	LAVAVAJILLAS			Plano numero HC-17266
	Plano hau ez daiteke erabili ez berrizta gure baimenitz gabe			Sustituye al N° HC-16215
				Sustituido por

1N+ 220/240 V

Z-213002 (FI-48-B-A; FI-45 B SHARPL.)

Z-228412 (FI-48W; MF-48)

3N+ 380/415 V

Versión 220 V-50 Hz
SHARPLINE

	Esquema de montaje FI-48W, MF-48		Z-228407		
	Esquema de montaje FI-48B SHARPLINE		Z-229210		
	Esquema de montaje FI-48-B-A		Z-229016		
Nº	Pieza	Material	Nº Clasificacion	Acabado	
Nº	Modificacion	Propuesta de	Fecha	Tolerancias generales	
①	Eliminar piloto verde LMP.	J.M.P.	05-01-01	< 5 ± / 5 ÷ 25 / 25 ÷ 50	50 ÷ 1000 / > 1000 / ∝ 1

	Firma	Fecha		
Dibujado	Santi Cara	07-07-00	FAGOR	Mecanizada superficial
Proyectado			Fagor Industrial,Koop.Elk, Mugatua	
Comprobado				
Escala			LAVAVAJILLAS	Plano numero HC-17268-1
			Plano hau ez daiteke erabili ez berrizta gure baimenitz gabe	Sustituye al Nº HC-16424
				Sustituido por

MF-64 ; FI-64 W ; FI-64-B-A

208-220-240 V. 3Ph

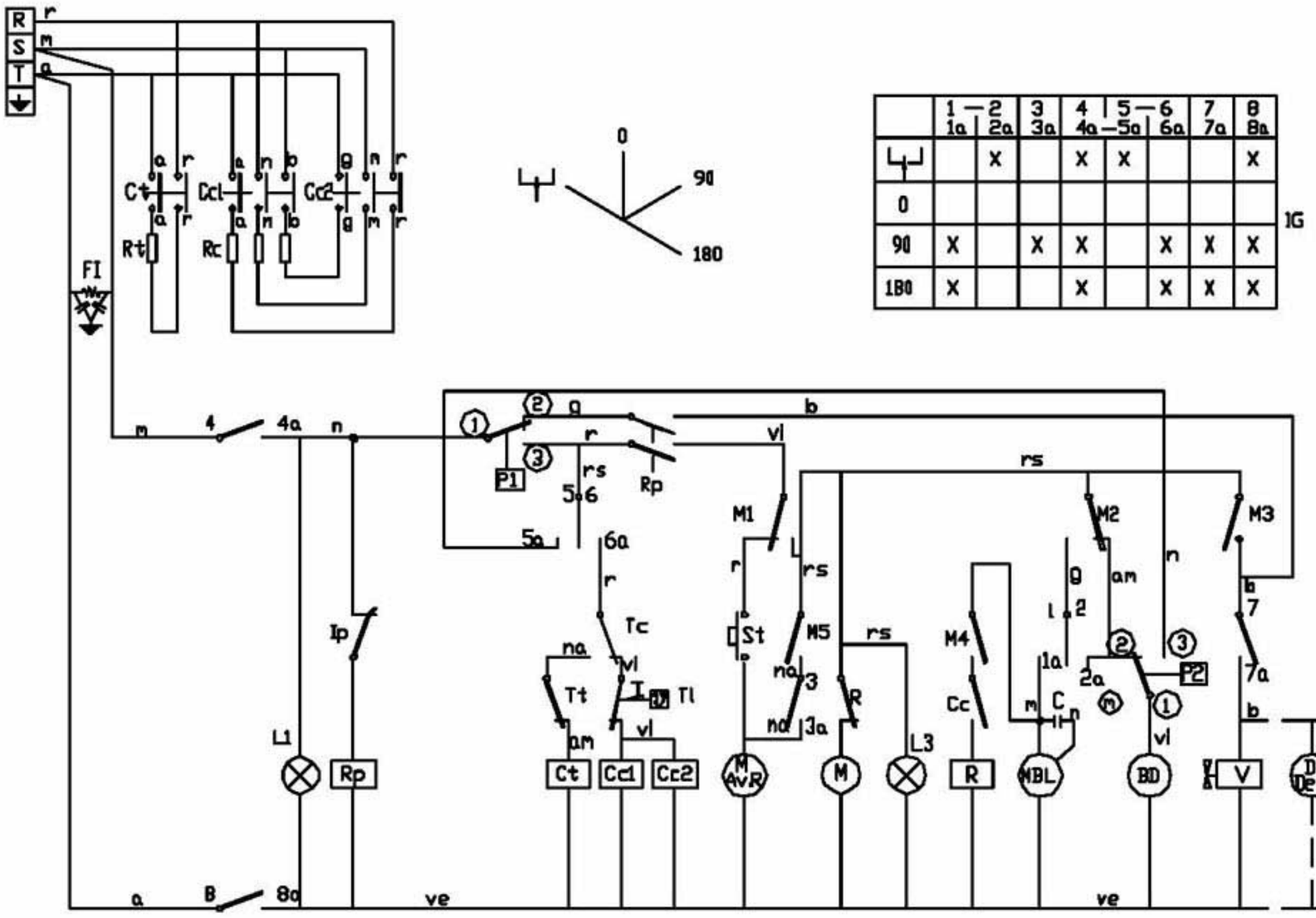

	1 — 2 1a 2a	3 3a	4 5 — 6 4a — 5a 6a	7 7a	8 8a
⏚	X		X X		X
0					
90	X	X	X X	X	X
180	X		X X	X	X

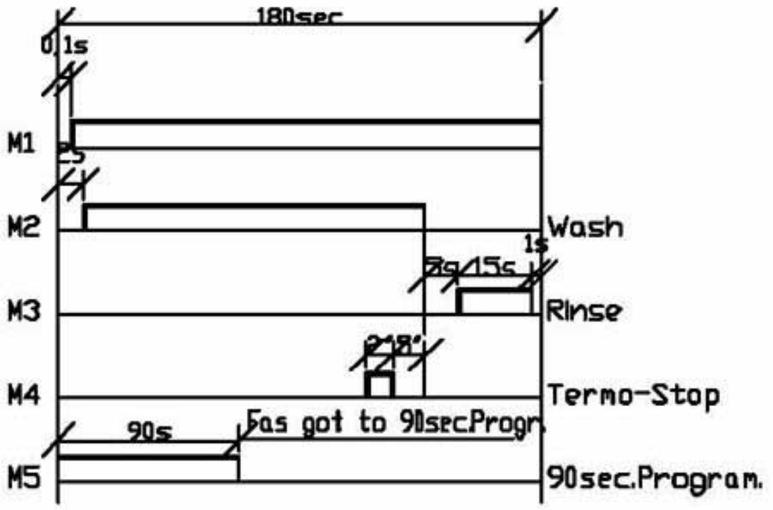

Colours code-Code de couleurs-Codigo de colores:
r = red-rouge-rojo
m = brown-marron-marron
g = grey-gris-gris
n = black-noir-negro
a = blue-bleu-azul
b = white-blanc-blanco
vl = violette-violet-violeta
am = yellow-jaune-amarillo
na = orange-orange-naranja
rs = rose-pink-rosa
ve = green-vert-verde
am/ve = yellow green-jaune vert-anar./verde

I_G = General switch	Interrupteur general	Interruptor General
L1 = On lamp	TAnoin de marche	Lampara de narcha
Ip = Door micro	Micro de porte	Micro de puerta
Rp = Door relay	Relais de porte	RelÁ puerta
P1 = Pressure switch	Presostat	Presostato
Tc = Drum thernostat	Thernostat du surchauffeur	Termostato calderin
Tt = Tank thernostat	Thernostat de cuve	Termostato tanque
Tl = Drum limiter thernostat	Thernostat limitateur du surchauffe	Termostato limitador de calderin
Cc1,Cc2 = Drum contactor	Contacteur du surchauffeur	Contactor calderin
Ct = Tank contactor	Contacteur de cuve	Contactor tanque
L2 = Machine ready light	TAnoin de marchine preparÀe	Lampara mÁquina preparada
Rc = Drum heating elenent	Resistance du surchauffeur	Resistencia calderin
St = Start button	Bouton de mArche	Pulsador de marcha
FI = Interferences filter	Filtre d?interferences	Filtro de interferencias
BD = Drain pump	Ponpe de vidange	Bomba de Desagüe

Rt = Tank heating elenent	Resistance de cuve	Resistencia tanque
MAv.R = Motor programmer rapid advance	Moteur du programm. d? avancement rapide	Motor programador Avance RÁpido
M = Motor programmer	Moteur du programmateur	Motor programador
M1 = Micro programmer on	Micro du programm. de marche	Micro programador marcha
M2 = Micro programmer wash	Micro du programm. de lavage	Micro programador lavado
M3 = Micro programmer rinse	Micro du programm. de rhcage	Micro programador aclarado
M4 = Micro programmer Terno-Stop	Micro du programador Terno-Stop	Micro programador Terno-Stop
M5 = Micro programmer 90' advance	Micro programador Avance 90'	Micro programador Avance 90'
L3 = Cycle light	TAnoin de cycle	LÁmpara de ciclo
NBL= Motor pump wash	Motolopompe de lavage	Motobomba lavado
C = Motor pump condenser	Condensateur de la motopompe	Condensador de motobomba
V = Filling and rinsing valve	Valve de remplisage et de vidange	VÁlvula de llenado y aclarado
Ds Det = Detergent dispenser (Optional)	Doseur de detergent (Option)	Dosificador de detergente (opcional)
P2 = Safety pressure switch	Presostat de sÀcuritÀ	Presostato de seguridad
EB = Electric pressure pump (Optional)	Electropompe de pression (Option)	Electrobomba de presiÓn (Opcional)

Z-258402 ; HC-17119-3

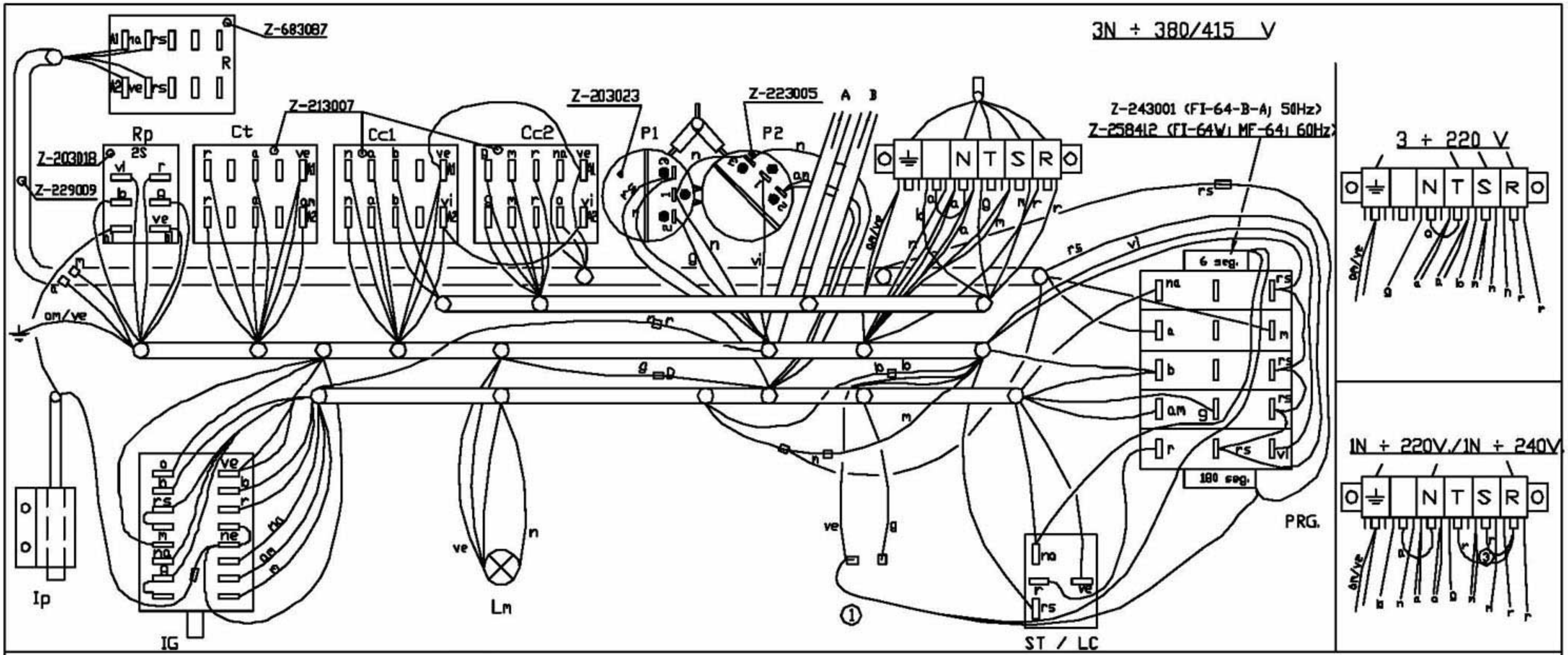

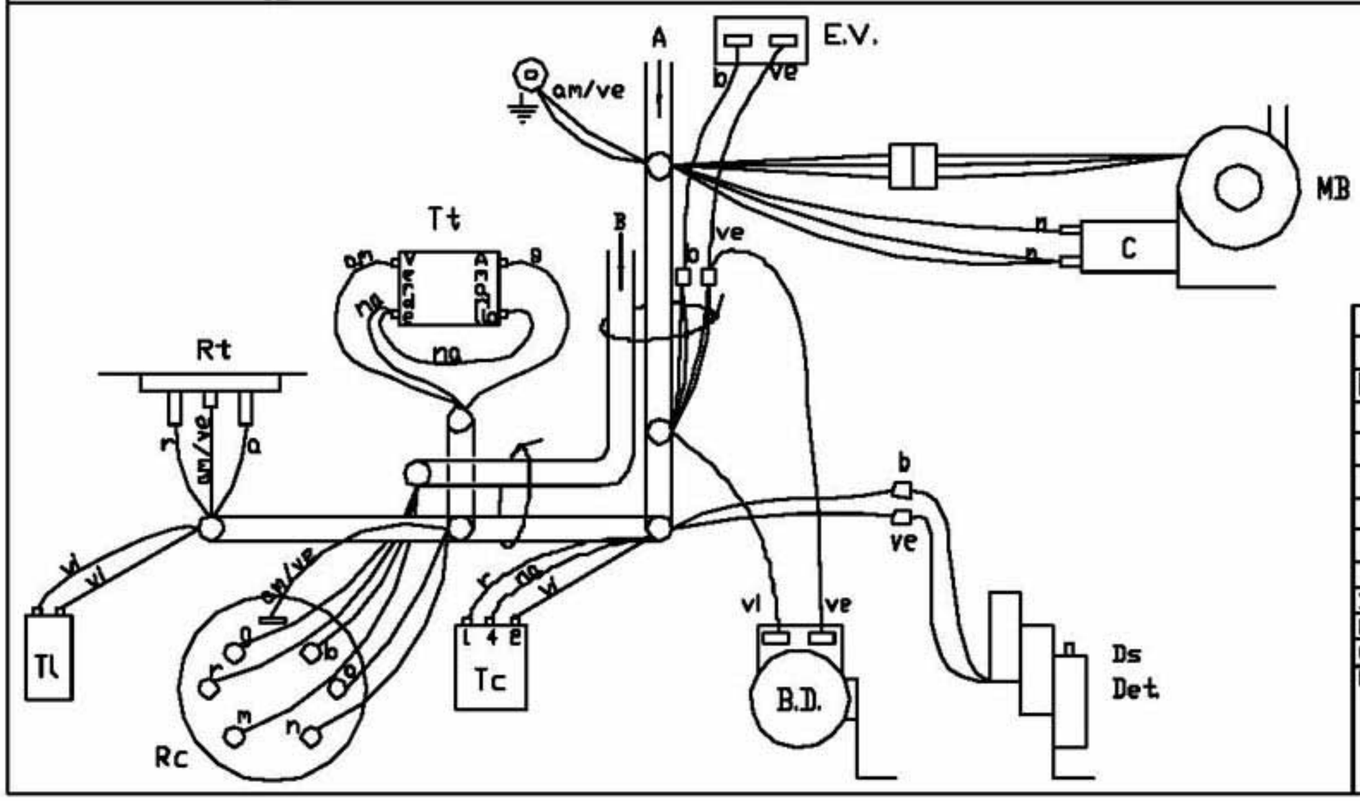

	Esquema montaje FI-64 W; MF-64; FI-64-B-A		Z-258406		
Nº	Pieza	Material	Nº Clasificacion	Acabado	
Nº	Modificacion	Propuesta de	Fecha	Tolerancias generales	
①	Introd. Versión FI-64-B-A; eliminar piloto Lmp	J.M.P.	28-12-00	< 5 ±	30÷100
				3 ÷ 25	> 100
				25 ÷ 50	< 1

	Firma	Fecha		
Dibujado	S. N.	24-3-00	FAGOR	Mecanizado superficial
Proyectado				
Comprobado			Fagor Industrial, Koop.Elk, Mugatua	
Escala	LAVAVAJILLAS			Plano numero HC-17220-1
	Plano hau ez dabiteke erabil ez berrikta gure baimenitz gabe			Sustituye al Nº
				Sustituido por