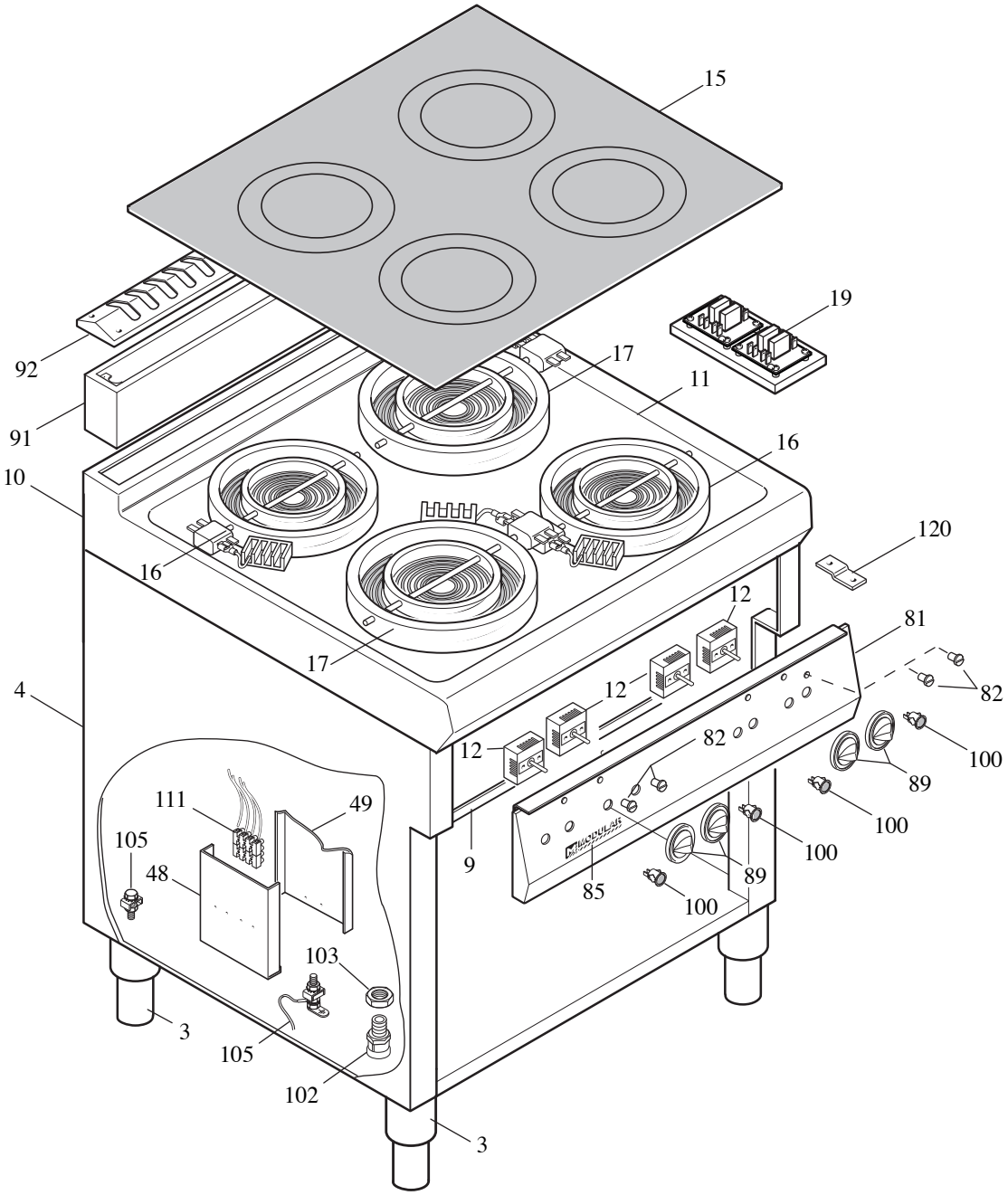
15
19
92
17
11
91
16
10
120
16
12
81
17
12
82
4
12
82
100
89
111
49
100
105
48
9
89
85
100
103
3
105
102
3

MODULAR
LISTA RICAMBI
cod. 253.632.01

PIANO COTTURA ELETTRICO VETROCERAMICA

ED. 01-07

MOD. 90/80 PVE

POS.	CODICE	RIF. MODIFICHE	DENOMINAZIONE	PREZZO
3	912.033.00		Piede 2" vite M10	
4	921.001.00		Involucro esterno 90/80	
9	922.010.00		Fondo top vano 90/80	
10	911.967.00	sost.il 911.199.00 dal 01/07/07	Assieme piano 90/80 PVE	
11	911.201.00		Ass. gruppo 4 piastre +cabl. 90/80 PVE	
12	661.102.00	sost.il 661.068.00 dal 01/07/07	Reg. di energia EGO 50.67079.601	
15	955.004.00		Vetro ceramico 745x750x6	
16	665.052.00		Resistenza doppio circuito 2500W 230V	
17	965.041.00		Resistenza doppio circuito 3400W 230V	
19	663.048.00		Scheda rele' per vetroceramica	
48	623.302.00		Supporto morsettiera "A"	
49	922.287.00		Protezione frontale morsettiera	
81	921.674.00	sost.il 921.081.00 dal 01/07/07	Cruscotto 90/80 PCE	
82	682.003.00		Placchetta per indice	
85	250.389.00		Marchio "Modular"	
89	912.047.00	sost.il 912.007.00 dal 01/07/07	Ass. manopola regolatore energia De 82	
91	911.024.00		Ass. alzatina post. 90/80	
92	9111091.00	sost.il 911.021.00 dal 01/07/07	Griglia alzatina	
100	663.043.00		Segnalatore verde 41 F2+dente P.	
102	663.028.00		Pressacavo V-TEC21 2022664	
103	663.021.00		Controdado PG21	
105	611.320.00		Montaggio viti di terra Gen/Equip.	
111	663.036.00		Morsettiera FV 173 a 4 poli	
120	623.002.15		Squadretta fissaggio cruscotto	