DESPIECE TECNICO

# Armarios Frigorificos Snack
# Armoires Rèfrigérées Snack
# Snack Refrigerated Cabinets
# Snack Hochkühlschränke
# Armadi frigoriferi Snack

## Modelos:

**AFP-1400**
**AF-1400**
**AFN-1400**
**AEP-1400**

*Mayo 2003 May*

FAGOR

Fagor Industrial

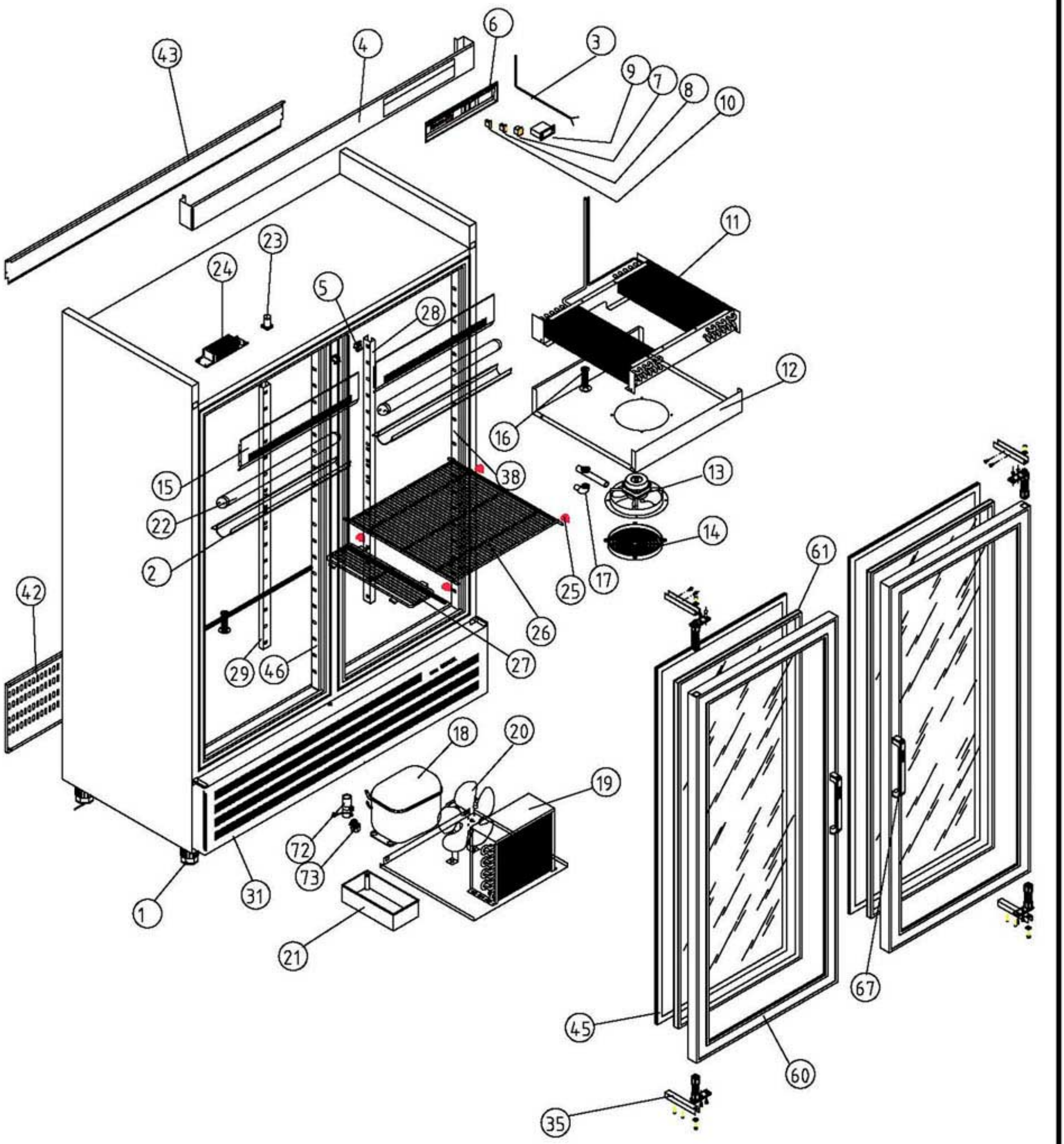


A1 ARMARIOS SNACK

COD. PIEZA: X

SUSTITUYE A: .

SUSTITUIDO POR: .

COTAS SIN TOLERANCIA **DIN 7168-f**

| | GRADO TOLERANCIA | FINO | MEDIO | GRUESO |
|---|---|---|---|---|
| ANGULAR | HASTA 10 mm | ±1° | | ±1° 30' |
| | MAS DE 10 A 50 mm | ±30' | | ±50' |
| | MAS DE 50 A 120 mm | ±20' | | ±25' |
| | MAS DE 120 A 400 mm | ±10' | | ±15' |
| | MAS DE 400 mm | ±5' | | ±10' |

| | GRADO TOLERANCIA | FINO | MEDIO | GRUESO |
|---|---|---|---|---|
| LINEAL | HASTA 3 mm | ±0,05 | ±0,10 | ±0,15 |
| | MAS DE 3 A 6 mm | ±0,05 | ±0,10 | ±0,20 |
| | MAS DE 6 A 30 mm | ±0,10 | ±0,20 | ±0,50 |
| | MAS DE 30 A 120 mm | ±0,15 | ±0,30 | ±0,80 |
| | MAS DE 120 A 400 mm | ±0,20 | ±0,50 | ±1,20 |
| | MAS DE 400 A 1000 mm | ±0,30 | ±0,80 | ±2,00 |
| | MAS DE 1000 A 2000 mm | ±0,50 | ±1,20 | ±3,00 |

Material: **MATERIAL ESPESOR**

Acabado: **ACABADO**

COMÚN A

| MODELO | Ud. | MODELO | Ud. | MODELO | Ud. | MODELO | Ud. | MODELO |
|---|---|---|---|---|---|---|---|---|
| AEP-1402 | 1 | | | | | | | |
| | | | | | | | | |
| | | | | | | | | |

| | | |
|---|---|---|
| A4 | Nombre | Fecha |
| Dibujado | G.CH | .27-3-03 |
| Modificado | . | . |

FAGOR
Fagofri, s.a.

Escala 1:25

# RECAMBIOS AEP-1402

Código máquina: CODIGO

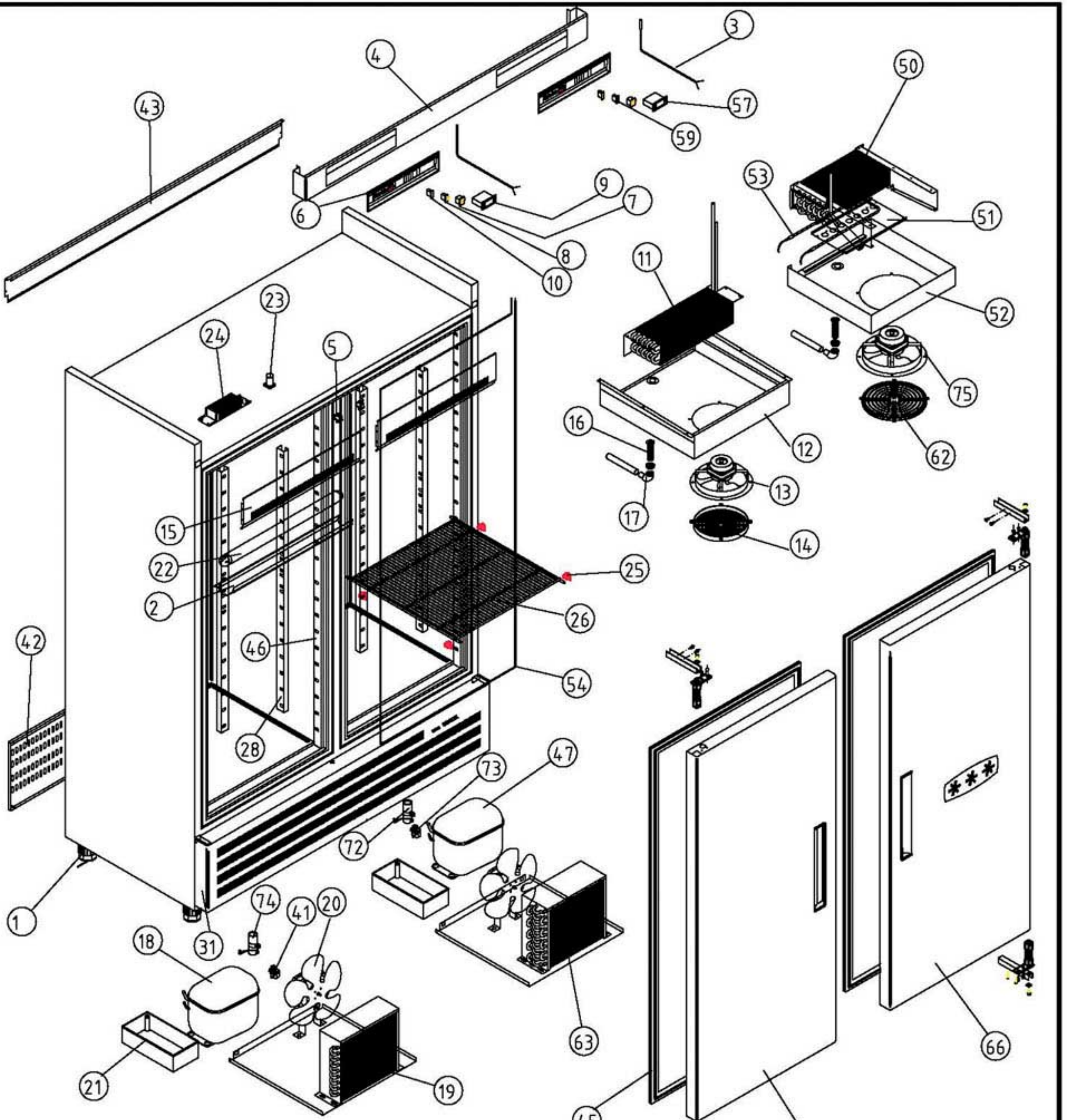


A1 ARMARIOS SNACK

COD. PIEZA: X

SUSTITUYE A: .

SUSTITUIDO POR: .

COTAS SIN TOLERANCIA DIN 7168-f

| | GRADO TOLERANCIA | FINO | MEDIO | GRUESO |
|---|---|---|---|---|
| ANGULAR | HASTA 10 mm | ±1° | | ±1° 30' |
| | MAS DE 10 A 50 mm | ±30' | | ±50' |
| | MAS DE 50 A 120 mm | ±20' | | ±25' |
| | MAS DE 120 A 400 mm | ±10' | | ±15' |
| | MAS DE 400 mm | ±5' | | ±10' |

| | GRADO TOLERANCIA | FINO | MEDIO | GRUESO |
|---|---|---|---|---|
| LINEAL | HASTA 3 mm | ±0,05 | ±0,10 | ±0,15 |
| | MAS DE 3 A 6 mm | ±0,05 | ±0,10 | ±0,20 |
| | MAS DE 6 A 30 mm | ±0,10 | ±0,20 | ±0,50 |
| | MAS DE 30 A 120 mm | ±0,15 | ±0,30 | ±0,80 |
| | MAS DE 120 A 400 mm | ±0,20 | ±0,50 | ±1,20 |
| | MAS DE 400 A 1000 mm | ±0,30 | ±0,80 | ±2,00 |
| | MAS DE 1000 A 2000 mm | ±0,50 | ±1,20 | ±3,00 |

Material: **MATERIAL ESPESOR**

Acabado: **ACABADO**

COMÚN A

| MODELO | Ud. | MODELO | Ud. | MODELO | Ud. | MODELO | Ud. | MODELO |
|---|---|---|---|---|---|---|---|---|
| AF-1402-MIX | 1 | | | | | | | |
| | | | | | | | | |
| | | | | | | | | |

| | | |
|---|---|---|
| A4 | Nombre | Fecha |
| Dibujado | G.CH | .27-3-03 |
| Modificado | . | . |

FAGOR
Fagofri, s.a.

Escala 1:25

# RECAMBIOSAF-1402-MIX

Código máquina: CODIGO

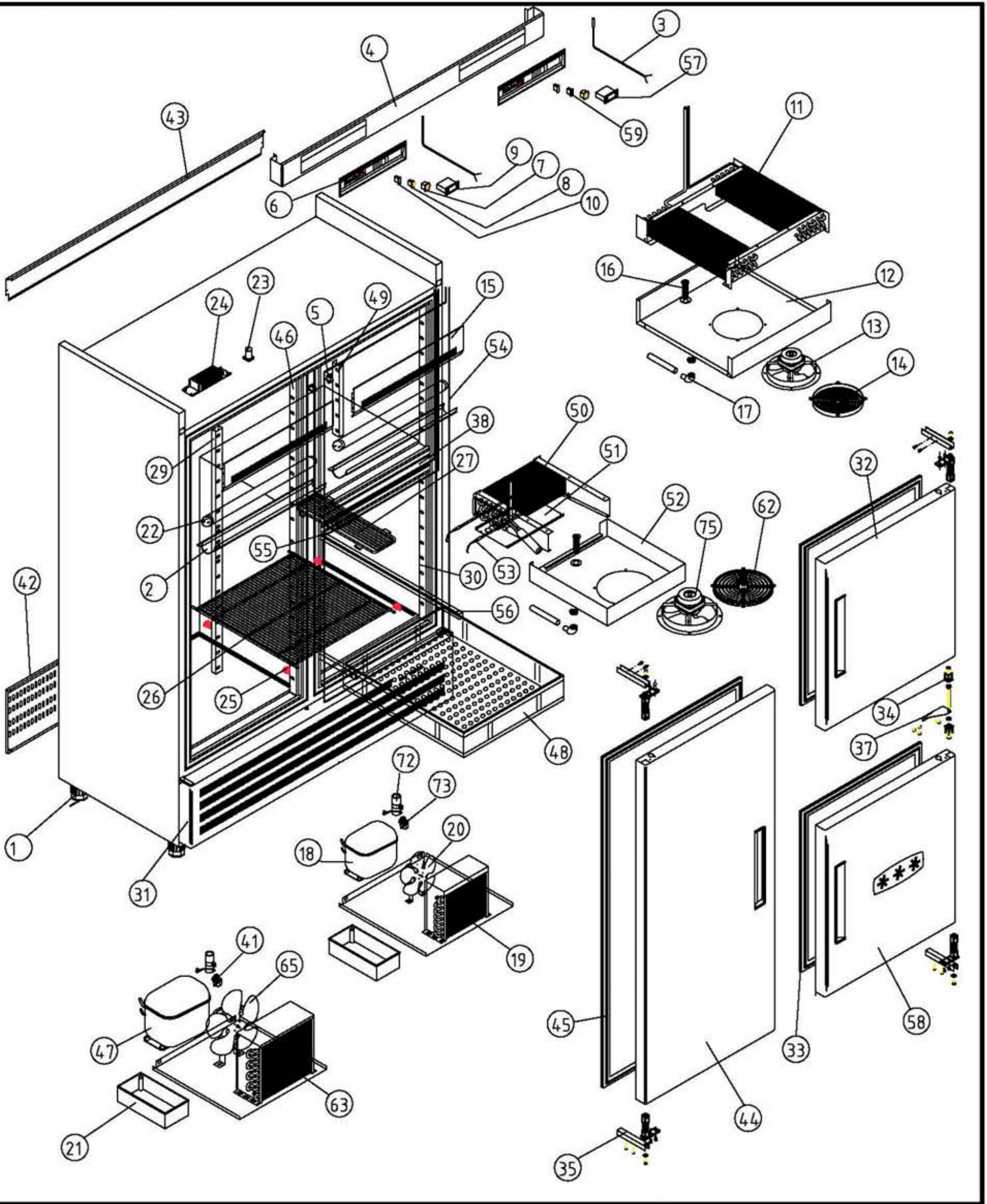


A1 ARMARIOS SNACK DEPARTAMENTO MANTENIMIENTO CONGELADOS

COD. PIEZA: X

SUSTITUYE A: .

SUSTITUIDO POR: .

COTAS SIN TOLERANCIA **DIN 7168-f**

Material: **MATERIAL ESPESOR**

Acabado: **ACABADO**

| | GRADO TOLERANCIA | FINO | MEDIO | GRUESO |
|---|---|---|---|---|
| ANGULAR | HASTA 10 mm | ±1° | | ±1° 30' |
| | MAS DE 10 A 50 mm | ±30' | | ±50' |
| | MAS DE 50 A 120 mm | ±20' | | ±25' |
| | MAS DE 120 A 400 mm | ±10' | | ±15' |
| | MAS DE 400 mm | ±5' | | ±10' |

| | GRADO TOLERANCIA | FINO | MEDIO | GRUESO |
|---|---|---|---|---|
| LINEAL | HASTA 3 mm | ±0,05 | ±0,10 | ±0,15 |
| | MAS DE 3 A 6 mm | ±0,05 | ±0,10 | ±0,20 |
| | MAS DE 6 A 30 mm | ±0,10 | ±0,20 | ±0,50 |
| | MAS DE 30 A 120 mm | ±0,15 | ±0,30 | ±0,80 |
| | MAS DE 120 A 400 mm | ±0,20 | ±0,50 | ±1,20 |
| | MAS DE 400 A 1000 mm | ±0,30 | ±0,80 | ±2,00 |
| | MAS DE 1000 A 2000 mm | ±0,50 | ±1,20 | ±3,00 |

COMÚN A

| MODELO | Ud. | MODELO | Ud. | MODELO | Ud. | MODELO | Ud. | MODELO |
|---|---|---|---|---|---|---|---|---|
| AF-1403-C | 1 | | | | | | | |
| | | | | | | | | |
| | | | | | | | | |

| | | |
|---|---|---|
| A4 | Nombre | Fecha |
| Dibujado | G.CH | .27-3-03 |
| Modificado | . | . |

FAGOR
Fagofri, s.a.

Escala 1:25

# RECAMBIOS AF-1403-C

Código máquina: CODIGO

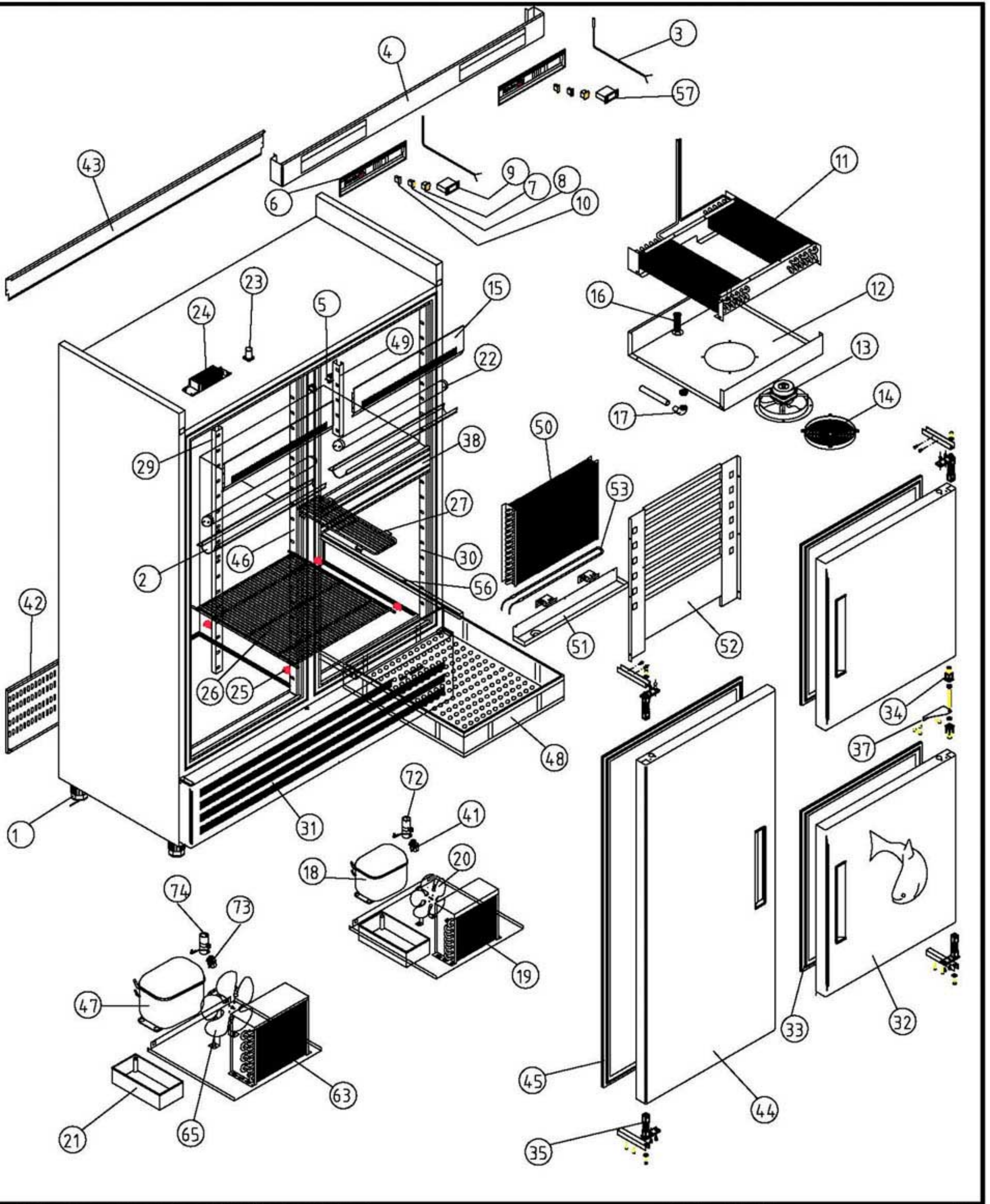


A1 ARMARIOS SNACK DEPARTAMENTO PESCADO

COD. PIEZA: X

SUSTITUYE A: .

SUSTITUIDO POR: .

COTAS SIN TOLERANCIA **DIN 7168-f**

Material: **MATERIAL ESPESOR**

Acabado: **ACABADO**

| | GRADO TOLERANCIA | FINO | MEDIO | GRUESO |
|---|---|---|---|---|
| ANGULAR | HASTA 10 mm | ±1° | | ±1° 30' |
| | MAS DE 10 A 50 mm | ±30' | | ±50' |
| | MAS DE 50 A 120 mm | ±20' | | ±25' |
| | MAS DE 120 A 400 mm | ±10' | | ±15' |
| | MAS DE 400 mm | ±5' | | ±10' |

| | GRADO TOLERANCIA | FINO | MEDIO | GRUESO |
|---|---|---|---|---|
| LINEAL | HASTA 3 mm | ±0,05 | ±0,10 | ±0,15 |
| | MAS DE 3 A 6 mm | ±0,05 | ±0,10 | ±0,20 |
| | MAS DE 6 A 30 mm | ±0,10 | ±0,20 | ±0,50 |
| | MAS DE 30 A 120 mm | ±0,15 | ±0,30 | ±0,80 |
| | MAS DE 120 A 400 mm | ±0,20 | ±0,50 | ±1,20 |
| | MAS DE 400 A 1000 mm | ±0,30 | ±0,80 | ±2,00 |
| | MAS DE 1000 A 2000 mm | ±0,50 | ±1,20 | ±3,00 |

COMÚN A

| MODELO | Ud. | MODELO | Ud. | MODELO | Ud. | MODELO | Ud. | MODELO |
|---|---|---|---|---|---|---|---|---|
| AF-1403-P | 1 | | | | | | | |
| | | | | | | | | |
| | | | | | | | | |

| | | | |
|---|---|---|---|
| A4 | Nombre | Fecha | FAGOR Fagofri, s.a. |
| Dibujado | G.CH | .27-3-03 | |
| Modificado | . | . | |

Escala 1:25

# RECAMBIOS AF-1403-P

Código máquina: CODIGO

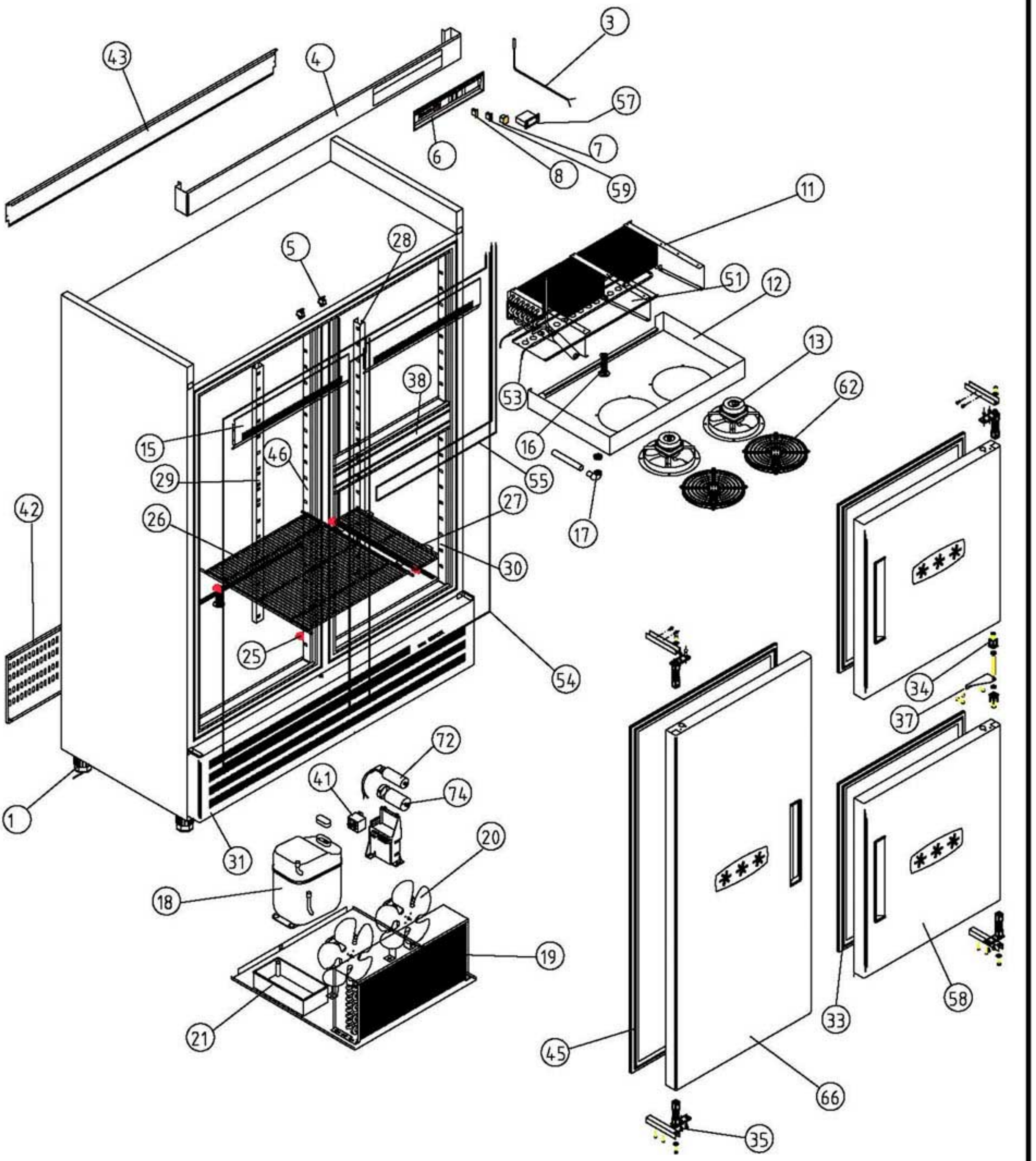


A1 ARMARIOS SNACK MANTENIMIENTO DE CONGELADOS

COD. PIEZA: X

SUSTITUYE A: .

SUSTITUIDO POR: .

COTAS SIN TOLERANCIA **DIN 7168-f**

| | GRADO TOLERANCIA | FINO | MEDIO | GRUESO |
|---|---|---|---|---|
| ANGULAR | HASTA 10 mm | ±1° | | ±1° 30' |
| | MAS DE 10 A 50 mm | ±30' | | ±50' |
| | MAS DE 50 A 120 mm | ±20' | | ±25' |
| | MAS DE 120 A 400 mm | ±10' | | ±15' |
| | MAS DE 400 mm | ±5' | | ±10' |

| | GRADO TOLERANCIA | FINO | MEDIO | GRUESO |
|---|---|---|---|---|
| LINEAL | HASTA 3 mm | ±0,05 | ±0,10 | ±0,15 |
| | MAS DE 3 A 6 mm | ±0,05 | ±0,10 | ±0,20 |
| | MAS DE 6 A 30 mm | ±0,10 | ±0,20 | ±0,50 |
| | MAS DE 30 A 120 mm | ±0,15 | ±0,30 | ±0,80 |
| | MAS DE 120 A 400 mm | ±0,20 | ±0,50 | ±1,20 |
| | MAS DE 400 A 1000 mm | ±0,30 | ±0,80 | ±2,00 |
| | MAS DE 1000 A 2000 mm | ±0,50 | ±1,20 | ±3,00 |

Material: **MATERIAL ESPESOR**

Acabado: **ACABADO**

COMÚN A

| MODELO | Ud. | MODELO | Ud. | MODELO | Ud. | MODELO | Ud. | MODELO |
|---|---|---|---|---|---|---|---|---|
| AFN-1403 | 1 | | | | | | | |
| | | | | | | | | |
| | | | | | | | | |

| | | |
|---|---|---|
| A4 | Nombre | Fecha |
| Dibujado | G.CH | .27-3-03 |
| Modificado | . | . |

FAGOR
Fagofri, s.a.

Escala 1:25

# RECAMBIOSAFN-1403

Código máquina: CODIGO

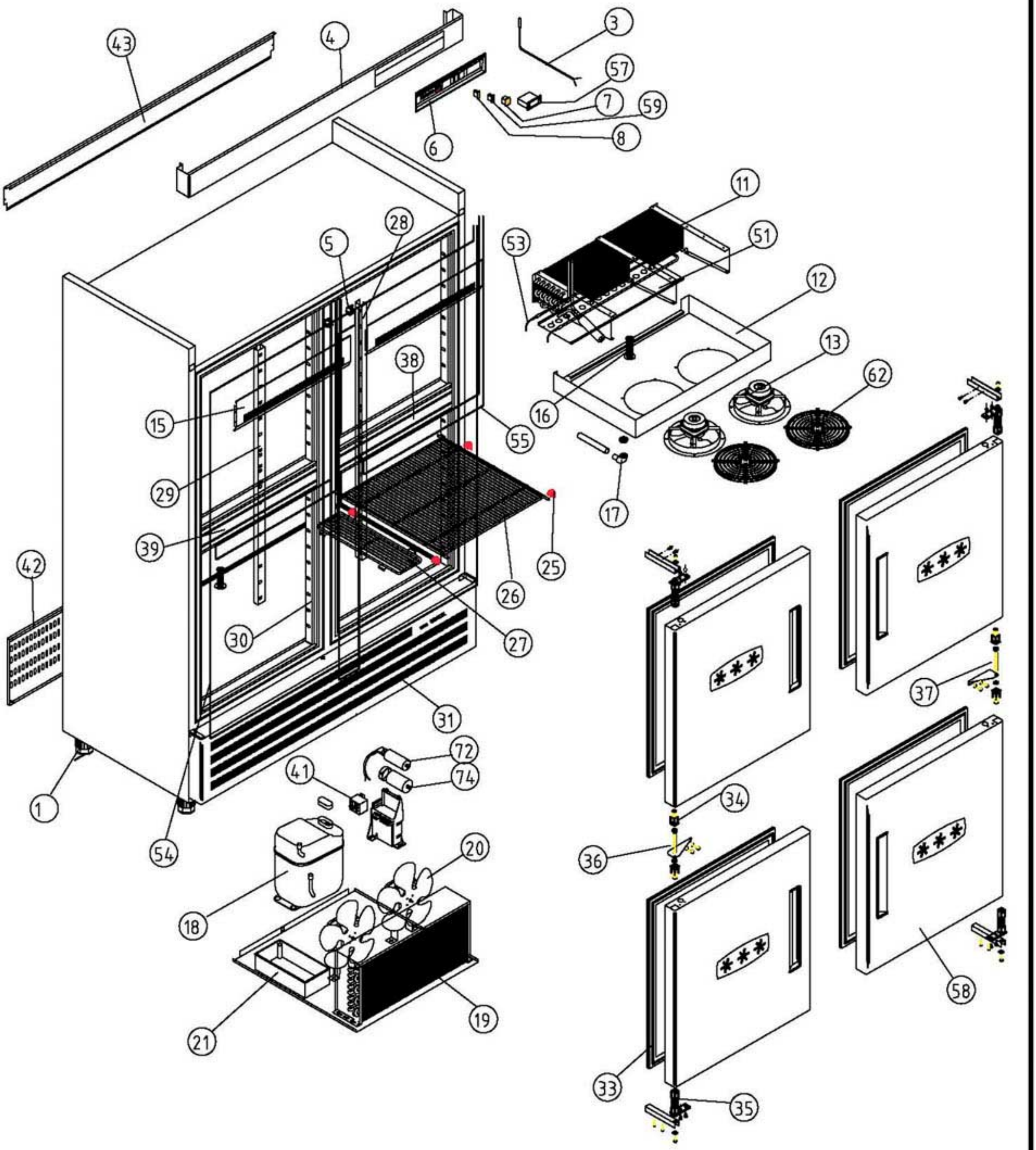


A1 ARMARIOS SNACK MANTENIMIENTO DE CONGELADOS

COD. PIEZA: **X**

SUSTITUYE A: .

SUSTITUIDO POR: .

COTAS SIN TOLERANCIA **DIN 7168-f**

| | GRADO TOLERANCIA | FINO | MEDIO | GRUESO |
|---|---|---|---|---|
| ANGULAR | HASTA 10 mm | ±1° | | ±1° 30' |
| | MAS DE 10 A 50 mm | ±30' | | ±50' |
| | MAS DE 50 A 120 mm | ±20' | | ±25' |
| | MAS DE 120 A 400 mm | ±10' | | ±15' |
| | MAS DE 400 mm | ±5' | | ±10' |

| | GRADO TOLERANCIA | FINO | MEDIO | GRUESO |
|---|---|---|---|---|
| LINEAL | HASTA 3 mm | ±0,05 | ±0,10 | ±0,15 |
| | MAS DE 3 A 6 mm | ±0,05 | ±0,10 | ±0,20 |
| | MAS DE 6 A 30 mm | ±0,10 | ±0,20 | ±0,50 |
| | MAS DE 30 A 120 mm | ±0,15 | ±0,30 | ±0,80 |
| | MAS DE 120 A 400 mm | ±0,20 | ±0,50 | ±1,20 |
| | MAS DE 400 A 1000 mm | ±0,30 | ±0,80 | ±2,00 |
| | MAS DE 1000 A 2000 mm | ±0,50 | ±1,20 | ±3,00 |

Material: **MATERIAL ESPESOR**

Acabado: **ACABADO**

COMÚN A

| MODELO | Ud. | MODELO | Ud. | MODELO | Ud. | MODELO | Ud. | MODELO |
|---|---|---|---|---|---|---|---|---|
| AFN-1404 | 1 | | | | | | | |
| | | | | | | | | |
| | | | | | | | | |

| | | |
|---|---|---|
| A4 | Nombre | Fecha |
| Dibujado | G.CH | .27-3-03 |
| Modificado | . | . |

FAGOR
Fagofri, s.a.

Escala 1:25

# RECAMBIOS AFN-1404

Código máquina: CODIGO

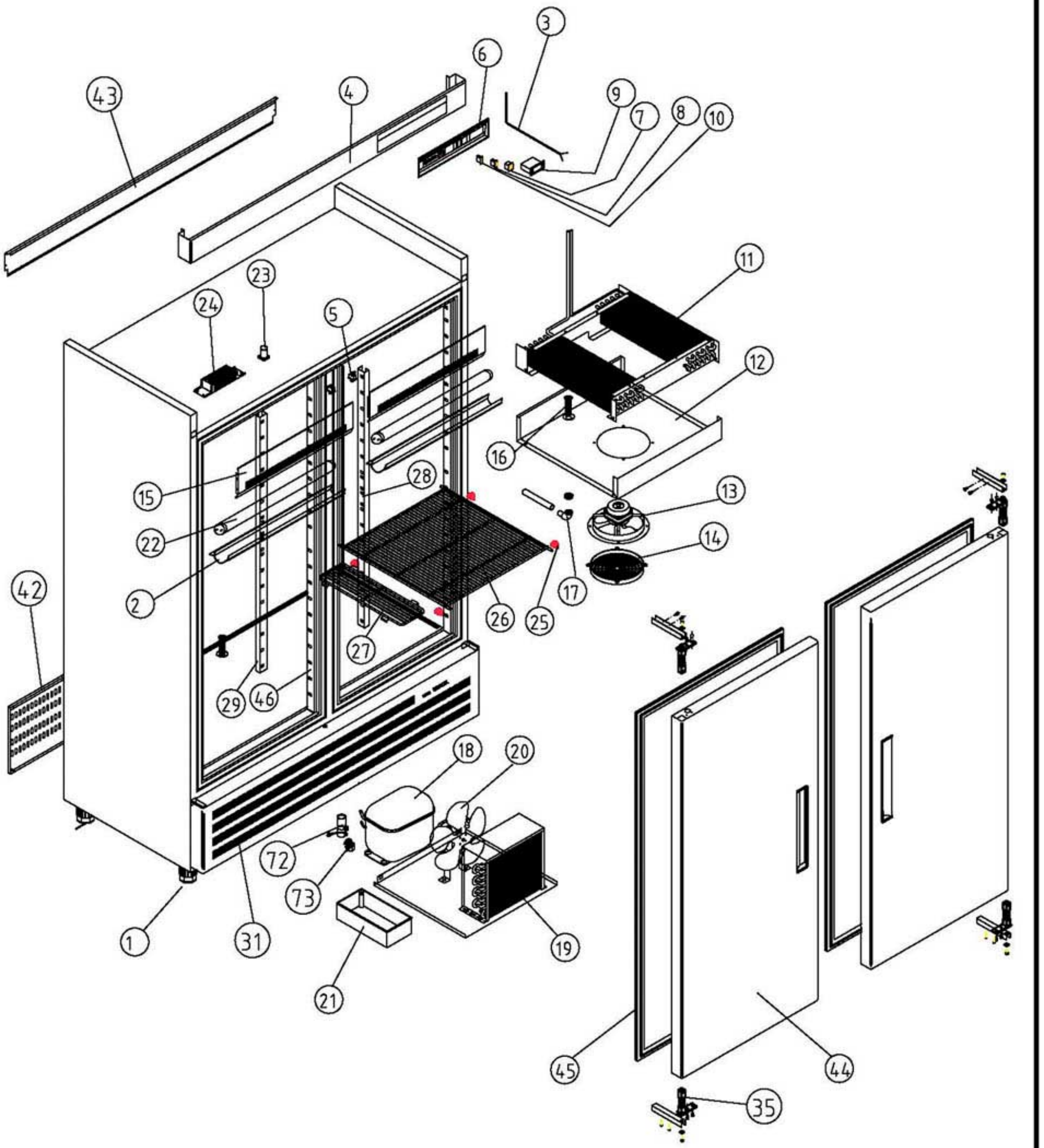


A1 ARMARIOS SNACK

COD. PIEZA: X

SUSTITUYE A: .

SUSTITUIDO POR: .

COTAS SIN TOLERANCIA **DIN 7168-f**

| | GRADO TOLERANCIA | FINO | MEDIO | GRUESO |
|---|---|---|---|---|
| ANGULAR | HASTA 10 mm | ±1° | | ±1° 30' |
| | MAS DE 10 A 50 mm | ±30' | | ±50' |
| | MAS DE 50 A 120 mm | ±20' | | ±25' |
| | MAS DE 120 A 400 mm | ±10' | | ±15' |
| | MAS DE 400 mm | ±5' | | ±10' |

| | GRADO TOLERANCIA | FINO | MEDIO | GRUESO |
|---|---|---|---|---|
| LINEAL | HASTA 3 mm | ±0,05 | ±0,10 | ±0,15 |
| | MAS DE 3 A 6 mm | ±0,05 | ±0,10 | ±0,20 |
| | MAS DE 6 A 30 mm | ±0,10 | ±0,20 | ±0,50 |
| | MAS DE 30 A 120 mm | ±0,15 | ±0,30 | ±0,80 |
| | MAS DE 120 A 400 mm | ±0,20 | ±0,50 | ±1,20 |
| | MAS DE 400 A 1000 mm | ±0,30 | ±0,80 | ±2,00 |
| | MAS DE 1000 A 2000 mm | ±0,50 | ±1,20 | ±3,00 |

Material: **MATERIAL ESPESOR**

Acabado: **ACABADO**

COMÚN A

| MODELO | Ud. | MODELO | Ud. | MODELO | Ud. | MODELO | Ud. | MODELO |
|---|---|---|---|---|---|---|---|---|
| AFP-1402 | 1 | | | | | | | |
| | | | | | | | | |
| | | | | | | | | |

| A4 | Nombre | Fecha |
|---|---|---|
| Dibujado | G.CH | .27-3-03 |
| Modificado | . | . |

FAGOR
Fagofri, s.a.

Escala 1:25

# RECAMBIOS AFP-1402

Código máquina: CODIGO

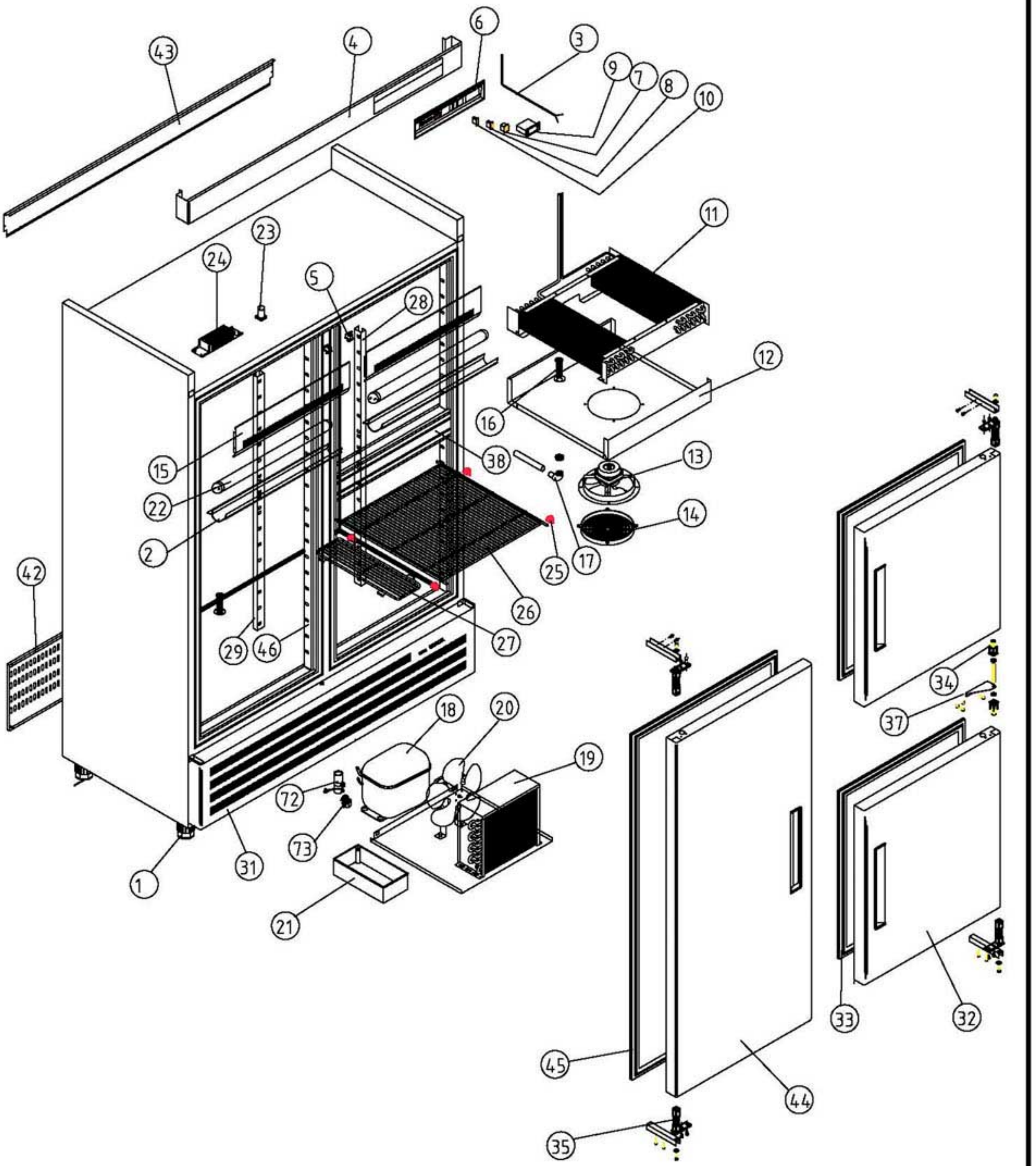


A1 ARMARIOS SNACK

COD. PIEZA: X

SUSTITUYE A: .

SUSTITUIDO POR: .

COTAS SIN TOLERANCIA **DIN 7168-f**

| | GRADO TOLERANCIA | FINO | MEDIO | GRUESO |
|---|---|---|---|---|
| ANGULAR | HASTA 10 mm | ±1° | | ±1° 30' |
| | MAS DE 10 A 50 mm | ±30' | | ±50' |
| | MAS DE 50 A 120 mm | ±20' | | ±25' |
| | MAS DE 120 A 400 mm | ±10' | | ±15' |
| | MAS DE 400 mm | ±5' | | ±10' |

| | GRADO TOLERANCIA | FINO | MEDIO | GRUESO |
|---|---|---|---|---|
| LINEAL | HASTA 3 mm | ±0,05 | ±0,10 | ±0,15 |
| | MAS DE 3 A 6 mm | ±0,05 | ±0,10 | ±0,20 |
| | MAS DE 6 A 30 mm | ±0,10 | ±0,20 | ±0,50 |
| | MAS DE 30 A 120 mm | ±0,15 | ±0,30 | ±0,80 |
| | MAS DE 120 A 400 mm | ±0,20 | ±0,50 | ±1,20 |
| | MAS DE 400 A 1000 mm | ±0,30 | ±0,80 | ±2,00 |
| | MAS DE 1000 A 2000 mm | ±0,50 | ±1,20 | ±3,00 |

Material: **MATERIAL ESPESOR**

Acabado: **ACABADO**

| COMÚN A | MODELO | Ud. | MODELO | Ud. | MODELO | Ud. | MODELO | Ud. | MODELO |
|---|---|---|---|---|---|---|---|---|---|
| | AFP-1403 | 1 | | | | | | | |
| | | | | | | | | | |
| | | | | | | | | | |

| A4 | Nombre | Fecha |
|---|---|---|
| Dibujado | G.CH | .27-3-03 |
| Modificado | . | . |

FAGOR
Fagofri, s.a.

Escala 1:25

# RECAMBIOS AFP-1403

Código máquina: CODIGO

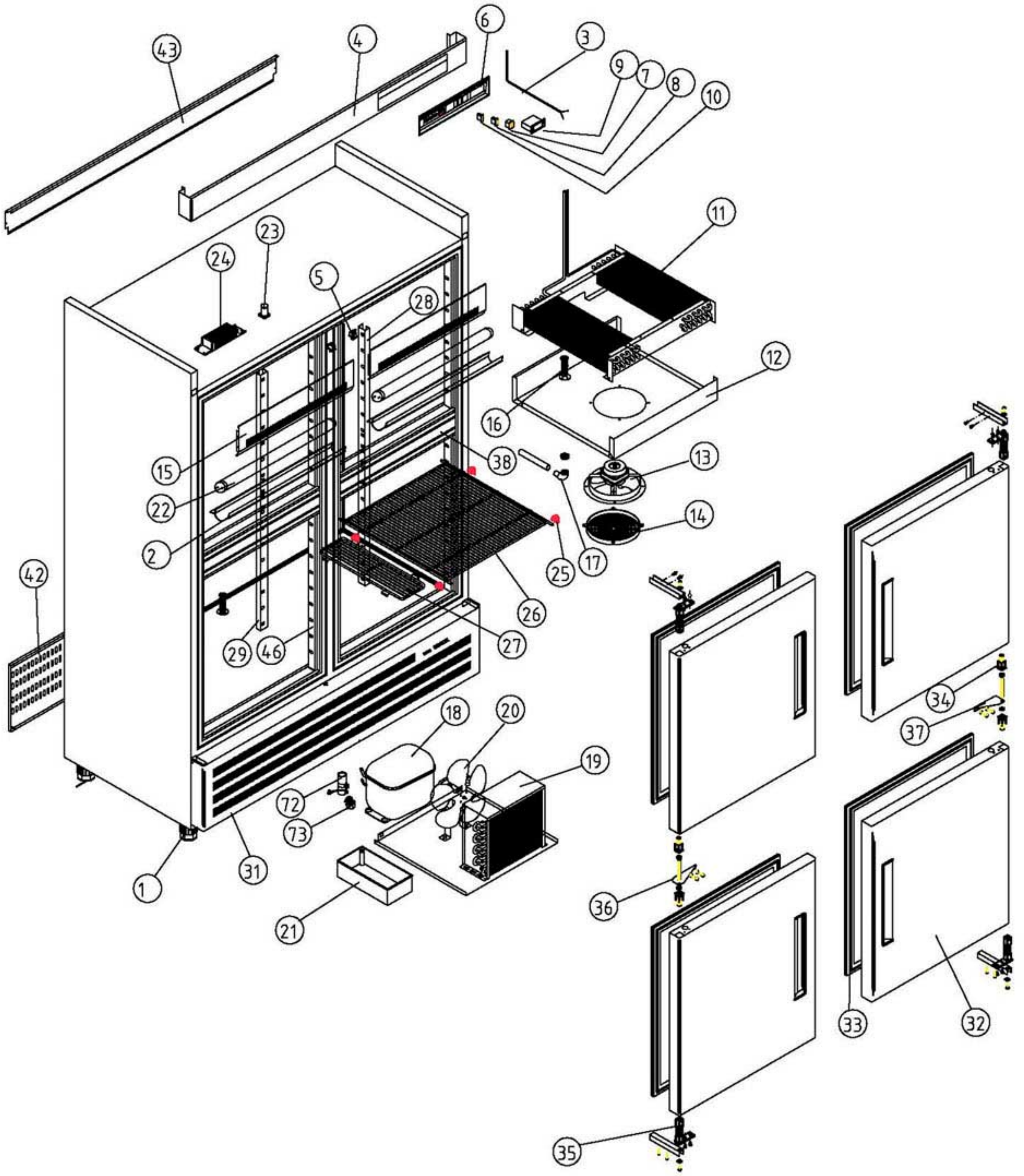


A1 ARMARIOS SNACK

COD. PIEZA: X

SUSTITUYE A: .

SUSTITUIDO POR: .

COTAS SIN TOLERANCIA DIN 7168-f

| | GRADO TOLERANCIA | FINO | MEDIO | GRUESO |
|---|---|---|---|---|
| ANGULAR | HASTA 10 mm | ±1° | | ±1° 30' |
| | MAS DE 10 A 50 mm | ±30' | | ±50' |
| | MAS DE 50 A 120 mm | ±20' | | ±25' |
| | MAS DE 120 A 400 mm | ±10' | | ±15' |
| | MAS DE 400 mm | ±5' | | ±10' |

| | GRADO TOLERANCIA | FINO | MEDIO | GRUESO |
|---|---|---|---|---|
| LINEAL | HASTA 3 mm | ±0,05 | ±0,10 | ±0,15 |
| | MAS DE 3 A 6 mm | ±0,05 | ±0,10 | ±0,20 |
| | MAS DE 6 A 30 mm | ±0,10 | ±0,20 | ±0,50 |
| | MAS DE 30 A 120 mm | ±0,15 | ±0,30 | ±0,80 |
| | MAS DE 120 A 400 mm | ±0,20 | ±0,50 | ±1,20 |
| | MAS DE 400 A 1000 mm | ±0,30 | ±0,80 | ±2,00 |
| | MAS DE 1000 A 2000 mm | ±0,50 | ±1,20 | ±3,00 |

Material: **MATERIAL ESPESOR**

Acabado: **ACABADO**

COMÚN A

| MODELO | Ud. | MODELO | Ud. | MODELO | Ud. | MODELO | Ud. | MODELO |
|---|---|---|---|---|---|---|---|---|
| AFP-1404 | 1 | | | | | | | |
| | | | | | | | | |
| | | | | | | | | |

| | | |
|---|---|---|
| A4 | Nombre | Fecha |
| Dibujado | G.CH | .27-3-03 |
| Modificado | . | . |

FAGOR
Fagofri, s.a.

Escala 1:25

# RECAMBIOS AFP-1404

Código máquina: CODIGO

**RECAMBIOS**
**ARMARIOS**
revisión 01-03-2003

FAGOR
FAGOFRI S.A.

| Nº | CÓDIGO | DESCRIPCIÓN | MODELOS | AFP-1402 | AFP-1403 | AFP-1404 | AF-1403-P | AF-1404-P | AF-1403-C | AF-1404-C | AFN-1402 | AFN-1403 | AFN-1404 | AF-1402-MIX | AEP-1402 |
|---|---|---|---|---|---|---|---|---|---|---|---|---|---|---|---|
| | | | | SNACK | | | | | | | | | | | |
| 1 | 6007050016 | PATA REGUL. 63X90 ARMARIOS SNACK | | 4 | 4 | 4 | 4 | 4 | 4 | 4 | 4 | 4 | 4 | 4 | 4 |
| 2 | 6007170105 | PERFIL POLICARBONATO 538 MM | | 2 | 2 | 2 | 2 | 2 | 2 | 2 | | | | 1 | 2 |
| 3 | 6021350013 | SONDA TERMOST.REF NTC 15KOhm | | 1 | 1 | 1 | 2 | 2 | 2 | 2 | 1 | 1 | 1 | 2 | 1 |
| 4 | A109010131 | CABEZA AF-1400 DTO R7 | | | | | 1 | 1 | 1 | 1 | | | | 1 | |
| 4 | A109010126 | CABEZA AFP-1400 R-7 | | 1 | 1 | 1 | | | | | 1 | 1 | 1 | | 1 |
| 5 | 6021130008 | MICRORRUPTOR RECTANGULAR LUCE. | | 2 | 2 | 2 | 2 | 2 | 2 | 2 | 2 | 2 | 2 | 2 | 2 |
| 6 | 6003010105 | CUADRO ABS GRIS | | 1 | 1 | 1 | 2 | 2 | 2 | 2 | 1 | 1 | 1 | 2 | 1 |
| 7 | 6021130001 | INTERRUPTOR BIPOLAR AMB. ON/OFF | | 1 | 1 | 1 | 2 | 2 | 2 | 2 | 1 | 1 | 1 | 2 | 1 |
| 8 | 6021130002 | INTERRUPTOR UNIPOL.LUMINOS. AMB. | | 1 | 1 | 1 | 1 | 1 | 1 | 1 | | | | 1 | 1 |
| 9 | 6021350015 | TERMOSTATO TERM. REFRIG. ID 961F | | 1 | 1 | 1 | 1 | 1 | 1 | 1 | | | | 1 | 1 |
| 10 | 6021130010 | PILOTO RECTANG.AMBAR SEÑAL LUMIN. | | 1 | 1 | 1 | 2 | 2 | 2 | 2 | 1 | 1 | 1 | 2 | 1 |
| 11 | 6029010035 | BAT.FC62B ARM 6T5R600A6S(PINTA | | | | | | | | | 1 | 1 | 1 | | |
| 11 | 6029010042 | BAT.AFP700 5T4R330A4S(PINTADO) | | | | | | | | | | | | 1 | |
| 11 | 6029010039 | BAT.AFP-1600 B12T3R420A4S(PINTADO) | | 1 | 1 | 1 | 1 | 1 | 1 | 1 | | | | | 1 |
| 12 | A109050096 | SUJECC. VENTILADOR 700 | | | | | | | | | | | | 1 | |
| 12 | A109050182 | CAJA SUJ.VENT.AFN-1400-1600 | | | | | | | | | 1 | 1 | 1 | | |
| 12 | A109050064 | SUJECCIÓN VENTILADOR 1600 | | 1 | 1 | 1 | 1 | 1 | 1 | 1 | | | | | 1 |
| 13 | 6021050010 | VENTIL.10W 230V 50HZ FC CB1000 | | | | | | | | | 2 | 2 | 2 | | |
| 13 | 6021050001 | VENTIL.EVAP.5W ARO/TIRO FORZAD. | | 1 | 1 | 1 | 1 | 1 | 1 | 1 | | | | 1 | 1 |
| 14 | 6003010035 | REJILLA PROTECCIÓN VENTILADOR | | 1 | 1 | 1 | 1 | 1 | 1 | 1 | | | | 1 | 1 |
| 15 | A109050049 | EMBELLECEDOR FRONT. INT. | | 2 | 2 | 2 | 2 | 2 | 2 | 2 | 2 | 2 | 2 | 2 | 2 |
| 16 | 6003010033 | DESAGÜE 1/2 PULG.CUELLO CORTO | | 1 | 1 | 1 | 2 | 2 | 2 | 2 | 1 | 1 | 1 | 2 | 1 |
| 17 | 6003010175 | CODO PVC MIXTO 90° 20X1/2 | | 1 | 1 | 1 | 2 | 2 | 2 | 2 | 1 | 1 | 1 | 2 | 1 |
| 18 | 6021010001 | COMPR.SC-12-CL R404A | | | | | | | 1 | 1 | | | | | |
| 18 | 6021010020 | COMPR.J2212GK 220V50Hz ASPERA | | | | | | | | | 1 | 1 | 1 | | |
| 18 | 6021010007 | COMPRES.FR-8.5-G R134A | | | | | | | | | | | | 1 | |
| 18 | 6021010008 | COMPRES.SC-12-G R134A | | 1 | 1 | 1 | 1 | 1 | 1 | 1 | | | | | 1 |
| 19 | 6029020016 | CONDENSADOR DOBLE 9X3 DCHA-TEC | | | | | | | | | 1 | 1 | 1 | | |
| 19 | 6029020005 | CONDENSADOR 10x4 TECHO | | | | | | | | | | | | 1 | |
| 19 | 6021050002 | CONDENSADOR 9X2 | | | | | | | | | | | | 1 | |
| 19 | 6029020011 | CONDENSADOR 9X3 NEUTRO IZD-DCHA | | 1 | 1 | 1 | 1 | 1 | 1 | 1 | | | | | 1 |
| 20 | 6021050002 | VENTILADOR 10W PATA PALA 220V | | 1 | 1 | 1 | 1 | 1 | 2 | 2 | 2 | 2 | 2 | 2 | 1 |
| 21 | 6003010023 | BANDEJA EVAPORACIÓN AUTOMÁTICA | | 1 | 1 | 1 | 2 | 2 | 2 | 2 | 1 | 1 | 1 | 2 | 1 |
| 22 | 6021290001 | TUBO FLUORESCENTE DE 15W | | 2 | 2 | 2 | 2 | 2 | 2 | 2 | | | | 1 | 2 |
| 23 | 6021290009 | CEBADOR 1-22W 220W | | 2 | 2 | 2 | 2 | 2 | 2 | 2 | | | | 1 | 2 |
| 24 | 6021290022 | REACTANCIA 40W 220V 60HZ | | 1 | 1 | 1 | 1 | 1 | 1 | 1 | | | | 1 | 1 |
| 25 | 6003010020 | SOPORTE PARRILLA | | 18 | 18 | 18 | 16 | 16 | 16 | 16 | 18 | 18 | 18 | 18 | 18 |
| 26 | 6027010016 | PARRILLA ARMARIO SNACK 524X565 | | 6 | 6 | 6 | 4 | 4 | 4 | 4 | 6 | 6 | 6 | 6 | 6 |
| 27 | 6027010017 | PARRILLA SUPLEM. SNACK 160X430 | | 3 | 3 | 3 | 1 | 1 | 1 | 1 | 3 | 3 | 3 | | 3 |
| 28 | A109050160 | CREMALL.COST.SNACK | | 2 | 2 | 2 | 1 | 1 | 1 | 1 | 2 | 2 | 2 | 4 | 2 |
| 29 | A109050009 | CREMALL.CENTRAL SNACK | | 2 | 2 | 2 | 1 | 1 | 1 | 1 | 2 | 2 | 2 | | 2 |
| 30 | A109050069 | CREMALL.MARCO PUERTA PEQ. | | | 4 | 8 | 4 | 4 | 4 | 8 | | 4 | 8 | | |
| 31 | A179050009 | REJILLA MOTOR 1400 R7 | | 1 | 1 | 1 | 1 | 1 | 1 | 1 | 1 | 1 | 1 | 1 | 1 |
| 32 | A169010013 | PUERTA PEQ.AFP TIRADOR ABS | | | 2 | 4 | 2 | 2 | 1 | 3 | | | | | |
| 33 | 6045010013 | BURLETE 636X736 ARM. PUERTA PEQ | | | 2 | 4 | 2 | 2 | 2 | 4 | | 2 | 4 | | |
| 34 | 6003010136 | CAJA ALOJAM.MUELLE GRIS | | | 2 | 4 | 2 | 4 | 2 | 4 | | 2 | 4 | | |
| 35 | 6033010003 | BISAGRA TRS1D DOBLE MUELLE | | 4 | 4 | 4 | 4 | 4 | 4 | 4 | 4 | 4 | 4 | 4 | 4 |
| 37 | A169090003 | BISAGRA PUERTA PEQ.AFP DCHA | | 1 | 1 | 1 | 1 | 1 | 1 | 1 | | 1 | 1 | | 1 |
| 36 | A169090001 | BISAGRA PUERTA PEQ.AFP IZDA | | | | 1 | | 1 | | 1 | | | 1 | | |
| 38 | A161130005 | FRONTI HORIZ POST DCHA(RESIST | | | | | | | 1 | 1 | | 1 | 1 | | |
| 38 | A161130003 | FRONTI HORIZ.POSTIZO DCHA | | | 1 | 1 | 1 | 1 | | | | | | | |
| 39 | A161130004 | FRONTI HORIZ POST IZDA(RESIST | | | | | | | | | | | 1 | | |
| 39 | A161130002 | FRONTI HORIZ.POSTIZO IZDA | | | 1 | 1 | 1 | 1 | | 1 | | | | | |
| 41 | 6021010050 | RELE ARRANQ J2212GK 3ARR3B3AV37 | | | | | | | | | 1 | 1 | 1 | | |
| 41 | 6021010025 | RELE ARRANQ. COMPR.FR-8.5G 220V | | | | | | | | | | | | 1 | |
| 42 | A109170063 | REJ.INF.TRASERA AFP-1400GALVAN | | 1 | 1 | 1 | 1 | 1 | 1 | 1 | 1 | 1 | 1 | 1 | 1 |
| 43 | A109170066 | REJ.SUP.TRASERA AFP-1400GALVAN | | 1 | 1 | 1 | 1 | 1 | 1 | 1 | 1 | 1 | 1 | 1 | 1 |
| 44 | A169010012 | PUERTA CARN. AFP TIRADOR ABS | | 2 | 1 | | 1 | 1 | 1 | | | | | 1 | |
| 45 | 6045010030 | BURLETE 636x1520 MM ARMAR.CARNI | | 2 | 1 | | 1 | 1 | 1 | | 2 | 1 | | 2 | 2 |
| 46 | A109050070 | CREMALL. MARCO PUERTA CARNI | | 4 | 2 | | 2 | 2 | 2 | | 4 | 2 | | 4 | 4 |
| 47 | 6021010003 | COMPR.TL-5-G R134A | | | | | 1 | 1 | | | | | | | |
| 47 | 6021010002 | COMPR.SC-15-CL R404A | | | | | | | | | | | | 1 | |
| 48 | 6003050007 | CUBETA DPTO PESCADO 530X460 | | | | | 3 | 3 | | | | | | | |
| 48 | 6003050006 | CUBETA DPTO CONGEL.530X540 | | | | | | | 3 | 3 | | | | | |
| 49 | A109050100 | CREMALL. EXT. DTO | | | | | 2 | 2 | 2 | 2 | | | | | |
| 50 | 6029010041 | EV.DPTO.PESC B14T2R426A6S(PINT | | | | | 1 | 1 | | | | | | | |
| 50 | 6029010036 | BAT.FC61B ARM 6T4R300A6S(PINTA | | | | | | | 1 | 1 | | | | 1 | |
| 51 | A109050075 | BANDEJA GOTEO 1600-P | | | | | 1 | 1 | | | | | | | |
| 51 | A109050181 | CUBRERRESIST.EVAP FC-61B-ARMAR | | | | | | | 1 | 1 | | | | 1 | |
| 51 | A109050205 | CUBRERRESISTENCI EVAP.AFN-1400 | | | | | | | | | 1 | 1 | 1 | | |
| 52 | A109050102 | SOP. DUELAS 1400-P | | | | | 1 | 1 | | | | | | | |
| 52 | A109050180 | CAJA SUJ.VENT.AP-APP-AFN-700 | | | | | | | 1 | 1 | | | | 1 | |
| 53 | 6021250022 | RESIST.BLIND.FC62-72 650W 1000 | | | | | | | | | 1 | 1 | 1 | | |
| 53 | 6021250051 | RESIST.DESES.DEP.PESC.220V425W | | | | | 1 | 1 | | | | | | | |
| 53 | 6021250019 | RESIST.BLIND.FC61-71 350W 1000 | | | | | | | 1 | 1 | | | | 1 | |
| 54 | 6021250007 | RESIST.MARCO EXT.1400/1600 57W | | | | | | | | | 1 | 1 | 1 | | |
| 54 | 6021250009 | RESIST.MARCO EXT.700/800 43W | | | | | | | 1 | 1 | | | | 1 | |
| 55 | 6021250010 | RESIST.FRONTI V.1400-1600 31W | | | | | | | 1 | 1 | 1 | 1 | 1 | | |
| 55 | 6021250008 | RESIST.FRONTI H.1400-1600 12W | | | | | | | 1 | 1 | 1 | 1 | 1 | 1 | |
| 56 | 6033050012 | GUIA BAJ GN CENT L=613MM Y PES | | | | | 6 | 6 | | | | | | | |
| 56 | 6033050015 | GUIA SNACK DPTO CONGEL.562mm | | | | | | | 6 | 6 | | | | | |
| 57 | 6021350019 | TERMOS.CONGELAC.ID 974 F 220V | | | | | 1 | 1 | 1 | 1 | 1 | 1 | 1 | 1 | |
| 58 | A169010015 | PUERTA PEQ CONGELACION AFP | | | | | | | 1 | 1 | | 2 | 4 | | |
| 59 | 6003010074 | TAPETA CIEGA NEGRA TROQ 11 | | | | | 1 | 1 | 1 | 1 | 1 | 1 | 1 | 1 | |
| 60 | A167170003 | PERF.ALUM.PUERTA ARM 696X1566 | | | | | | | | | | | | | 2 |
| 61 | 6035130002 | CRIST.PUER.CAR.1480X610 4/15/4 | | | | | | | | | | | | | 2 |
| 62 | 6027130001 | REJILLA VENT.D.246 PINT Y ZINC | | | | | | | 1 | 1 | 2 | 2 | 2 | 1 | |
| 63 | 6029020013 | CONDENSADOR 10X4 NEUTRO | | | | | | | 1 | 1 | | | | | |
| 63 | 6029020008 | CONDENSADOR 8X2 REF.C CT82DG | | | | | 1 | 1 | | | | | | | |
| 65 | 6021050004 | VENTIL.5W PATA Y PALA DIAM.200 | | | | | 1 | 1 | | | | | | | |
| 66 | A169010017 | PUERTA CARN.CONGELAFP TIR.ABS | | | | | | | | | 2 | 1 | | 1 | |
| 67 | 6003010003 | TIRADOR NEGRO PUERTA ARMARIO | | | | | | | | | | | | | 2 |
| 72 | 6021010038 | COND.ARRANQ J2192GK 2252019 98microF | | | | | | | | | 1 | 1 | 1 | | |
| 72 | 6021010035 | COND.ARRANQ SC. 117U5017 80microF | | 1 | 1 | 1 | 1 | 1 | 2 | 2 | | | | 1 | 1 |
| 73 | 6021010019 | RELE COMPRESOR SC-12G | | 1 | 1 | 1 | | | 1 | 1 | | | | | 1 |
| 73 | 6021010042 | RELE ARRANQ. COMPR.SC-12 CL 6005 220V | | | | | 1 | 1 | 1 | 1 | | | | | |
| 73 | 6021010043 | RELE ARRANQ. COMPR.SC-15CL 6019 | | | | | | | | | | | | 1 | |
| 74 | 6021010037 | COND.ARRANQ FR. 17U5015 80 microF | | | | | | | | | | | | 1 | |
| 74 | 6021010039 | CONDENS.MARCHA J2192GK 20microF | | | | | | | | | 1 | 1 | 1 | | |
| 74 | 6021010036 | CONDENS. ARRANQ TL-G 17U5014 60microF | | | | | 1 | 1 | | | | | | | |
| 75 | 6021050009 | VENTILADOR 5W 61B ARM DIAM.200 | | | | | | | 1 | 1 | | | | 1 | |